WD5I1245BWRH

Volně stojící pračka se sušičkou prádla, 12 kg, 1400 ot./min.

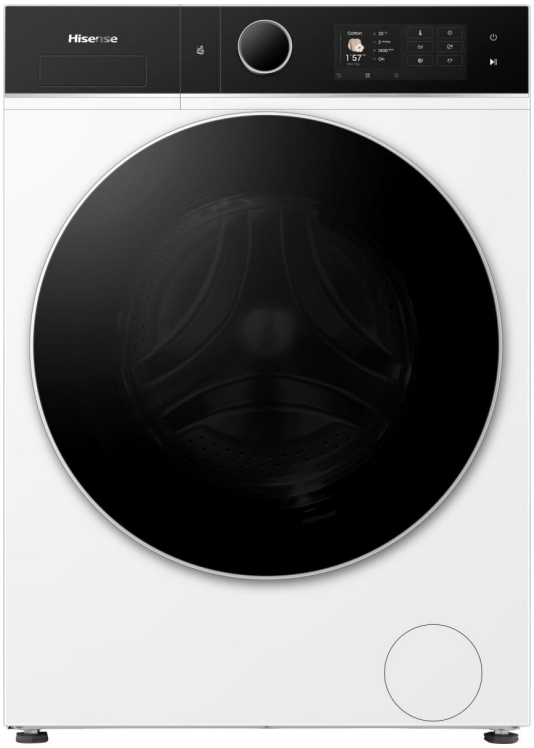



- 4× třída A
- Tepelné čerpadlo
- Wash&Dry 49’
- Funkce Quicker
- iPlay™
- Jemné sušení do 40°C
- iFit™
- Max Drum
- AI Super Wash & Dry
- Odstranění skvrn
- 2 v 1
- Odolný filtr
- Automatické dávkování
- Praní ve studené vodě
- Anti Crease funkce
- Skleněné dveře
- Hygiene Guard+
- Osvětlení bubnu
- Čištění bubnu
- Péče o ložní prádlo

Základní informace

Druh spotřebiče:	**Pračka se sušičkou prádla**	Typ produktu:	**Kondenzační s tepelným čerpadlem**
Třída energetické účinnosti praní:	**A**	Třída energetické účinnosti sušení:	**A**
Třída účinnosti odstřeďování:	**A**	Třída emisí hluku ve fázi odstřeďování:	**A**
Úroveň emisí hluku ve fázi odstřeďování dB(A) re 1 pW:	**72**	Barva spotřebiče:	**Bílá**
Prosklení dveří:	**Kryt dvěří**	Úhel otevření dveří:	**135 °**

Účinnost

Náplň prádla pro praní:	**12 kg**	Náplň prádla pro sušení:	**8 kg**
Otáčky při odstřeďování 1/1:	**1400 ot./min.**	Otáčky při odstřeďování 1/2:	**1400 ot./min.**
Otáčky při odstřeďování 1/4:	**1400 ot./min.**	Motor:	**Odolný invertorový motor**
Objem bubnu:	**75 l**	Trvání programu (prani + sušení):	**599 min**
Délka trvání Eco programu:	**240 min**	Spotřeba vody v litrech na cyklus:	**44 l**
Spotřeba vody (prani + sušení):	**50 l**	Spotřeba el. energie/cyklus - program Eco:	**0.381 kWh**
Spotřeba el. energie/100 cyklů (praní):	**38 kWh**	Spotřeba el. energie na 100 cyklů (praní + sušení):	**184 kWh**

Ovládání

Možnost ovládání přes Wi-Fi:	**Ano, integrovaná**	Aplikace ConnectLife:	**Ano**
Display:	**Ovládání dotykovým displayem Touch Screen v češtině**	StartDelay - odložený start:	**Bez možnosti odložení**
DelayEnd nastavení konce praní:	**Ano**	Indikátor konce cyklu:	**Ano**
Tlačítko START:	**Start/pauza**	Digitální ukazatel zbytkového času:	**Ano**

Programy

Počet programů:	**23**	Základní programy:	**Mix, Sport, Vlna, Syntetika, Bavlna**
Dodatečné programy:	**Quick Wash, Program pro košile, Ložní prádlo, Eco 40–60 °C, Domácí mazlíčci, Wash&Dry, Dálkové ovládání , AI v praní**	Extra prací programy:	**Máchání, Odstředění, Drum Clean čištění bubnu**
Programy sušení:	**Power 39', Pet hair, Drum cleaning, Synthetics, Bavlna, Dálkové ovládání, Allergy Care, Down, Baby Care, Program pro jemné prádlo, Air Refresh, Časované sušení, Vlna, Sportovní prádlo, Program pro košile, Ložní prádlo**		

Funkce

Další vlastnosti:	**Voice, Parní programy, Nižší teplota sušení, Poloviční plnění, Přidání prádla, Rýchlý program, Systém proti pomačkání, Nastavení teploty, Přeskočit odstředění, Předpírka**	Parní funkce:	**Ano**

Vlastnosti

Steam Mix :	**Ano, topné těleso ve vaně**	Praní za studena:	**15 °C**
Dávkovací zásuvka:	**3 komorová**	Reverzní chod bubnu:	**Ano**
Senzory:	**Senzor úrovně vody**	Auto Dosing:	**Ano, integrovaná**

Bezpečnost

Aqua Protect System:	**Ne**	Ochrana proti přetečení:	**Ano**
Dětská pojistka:	**Ano**		

Technické parametry

Šířka spotřebiče:	**595 mm**	Výška spotřebiče:	**845 mm**
Hloubka spotřebiče:	**595 mm**	Šířka obalu spotřebiče:	**650 mm**
Výška obalu spotřebiče:	**885 mm**	Hloubka obalu spotřebiče:	**675 mm**
Brutto hmotnost:	**95 kg**	Netto hmotnost:	**89 kg**
Elektrické připojení:	**220-240 V**	Příkon:	**1900 W**
Art.nb.:	**20016941**	EAN kód:	**6901101834485**
EPREL number:	**2398113**		

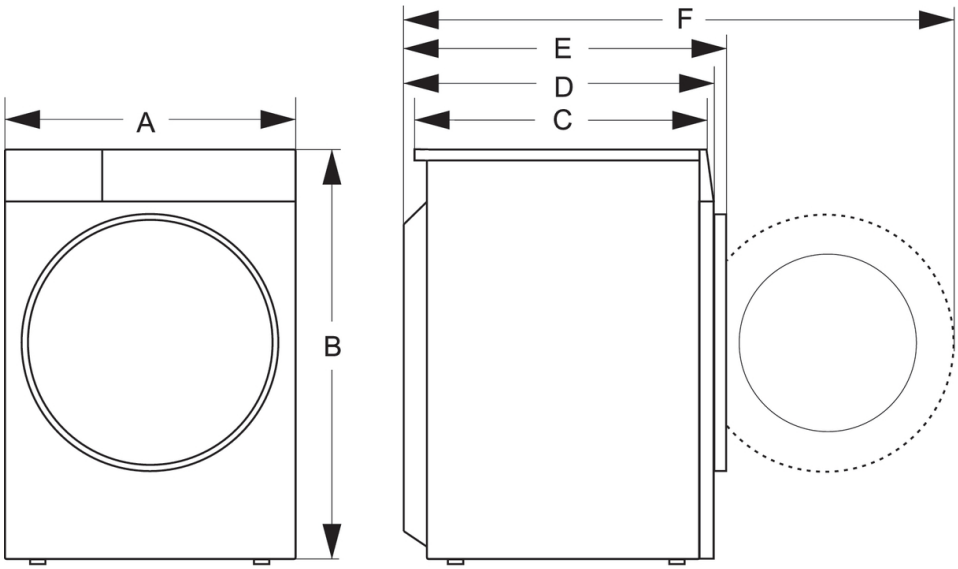

Capacity kg	12
Widht mm (A)	595
Height mm (B)	845
Depth mm (C)	560
Depth with the control panel (D)	595
Depth with door closed mm (E)	630
Depth with door open mm (F)	1125