ADLER
EUROPE

AD 7052

(GB) user manual - 4
(FR) mode d'emploi - 10
(PT) manual de serviço - 17
(LV) lietošanas instrukcija - 27
(HU) felhasználói kézikönyv - 48
(RO) Instrucţiunea de deservire - 36
(RU) инструкция обслуживания - 77
(MK) упатство за корисникот - 42
(SL) navodila za uporabo - 33
(PL) instrukcja obsługi - 103
(HR) upute za uporabu - 80
(DK) brugsanvisning - 66
(SR) Корисничко упутство - 62
(AR) دليل التعليمات - 86
(AZ) İstifadəyə dair göstərişlər - 94
(DE) bedienungsanweisung - 7
(ES) manual de uso - 14
(LT) naudojimo instrukcija - 20
(EST) kasutusjuhend - 23
(BS) upute za rad - 45
(CZ) návod k obsluze - 30
(GR) οδηγίες χρήσεως - 39
(NL) handleiding - 51
(FI) manwal ng pagtuturo - 74
(IT) istruzioni operative - 83
(SV) instruktionsbok - 54
(UA) інструкція з експлуатації - 70
(SK) Používateľská príručka - 58
(BG) Инструкция за употреба - 88
(ALB) Udhëzime për përdorim - 98

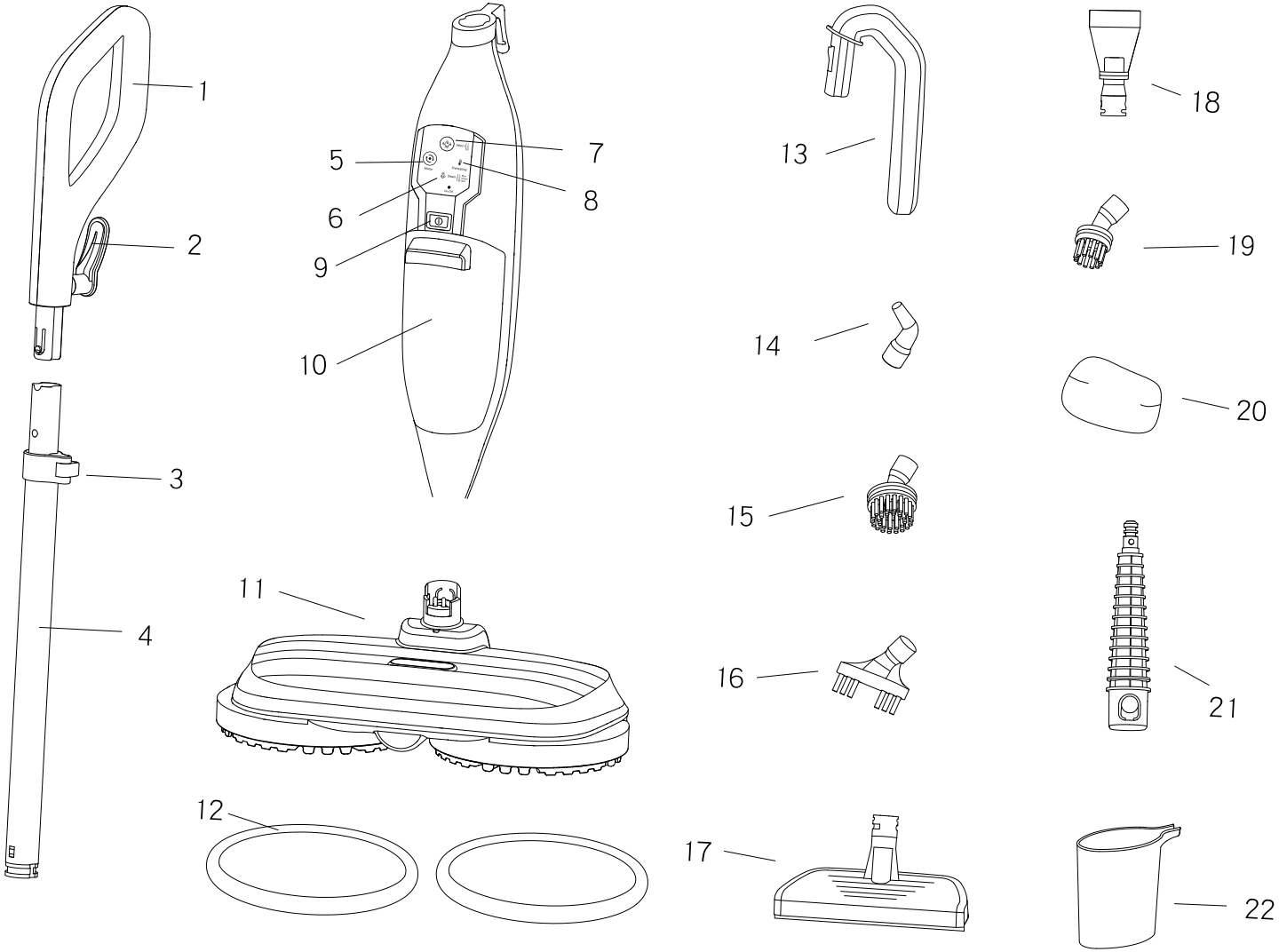
1
2
3
4
5
6
7
8
9
10
11
12
13
14
15
16
17
18
19
20
21
22

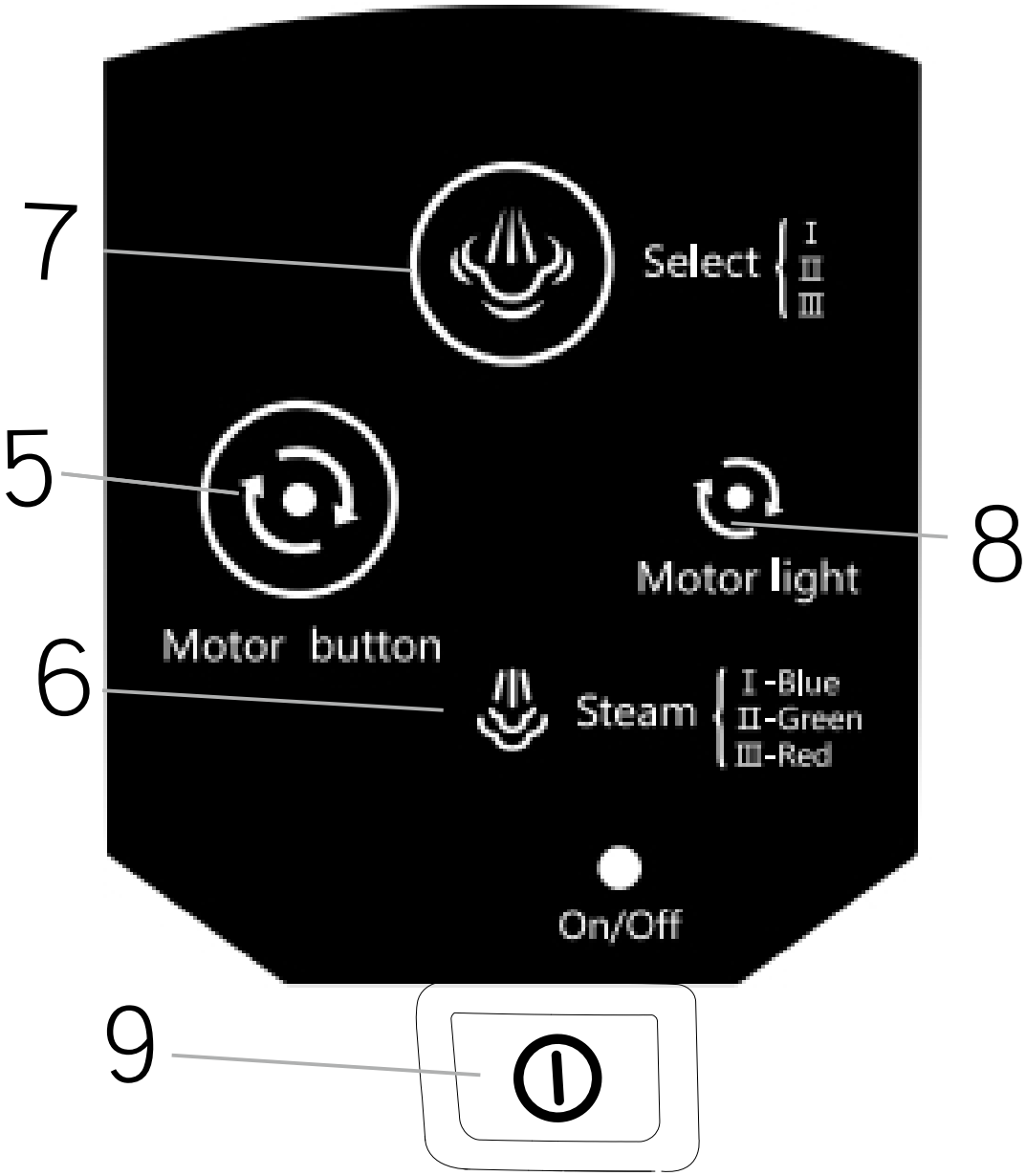
7
Select
I
II
III
5
8
Motor light
Motor button
6
Steam
I-Blue
II-Green
III-Red
On/Off
9

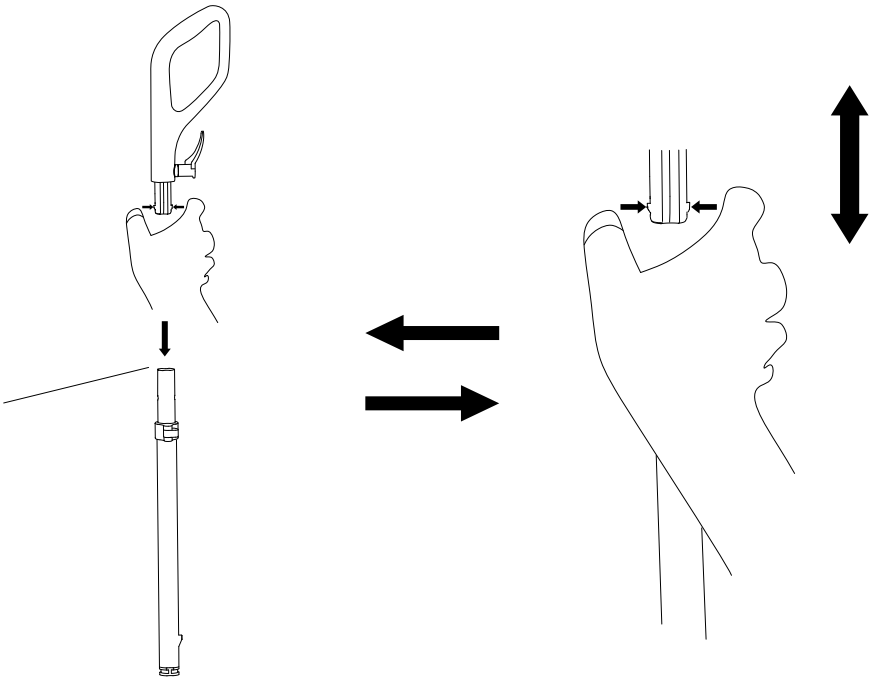

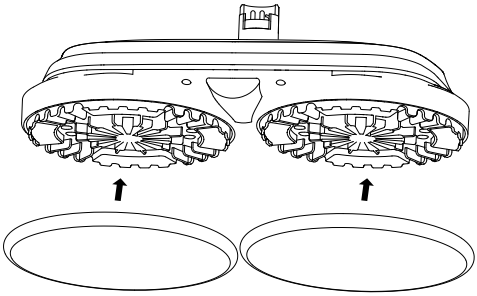

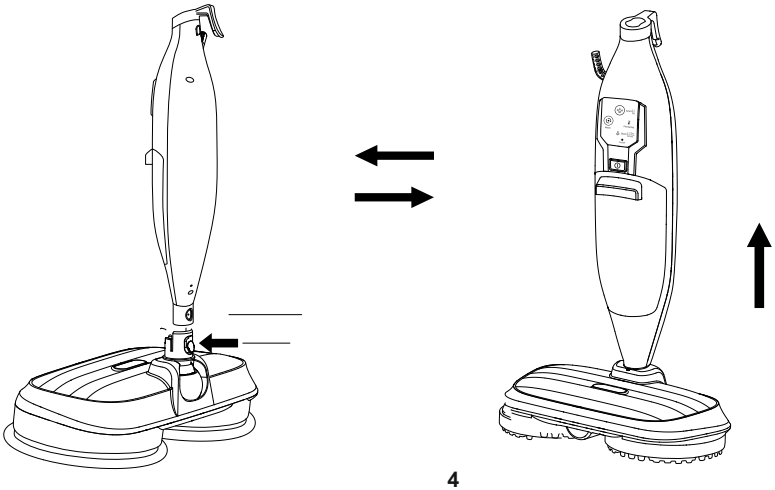

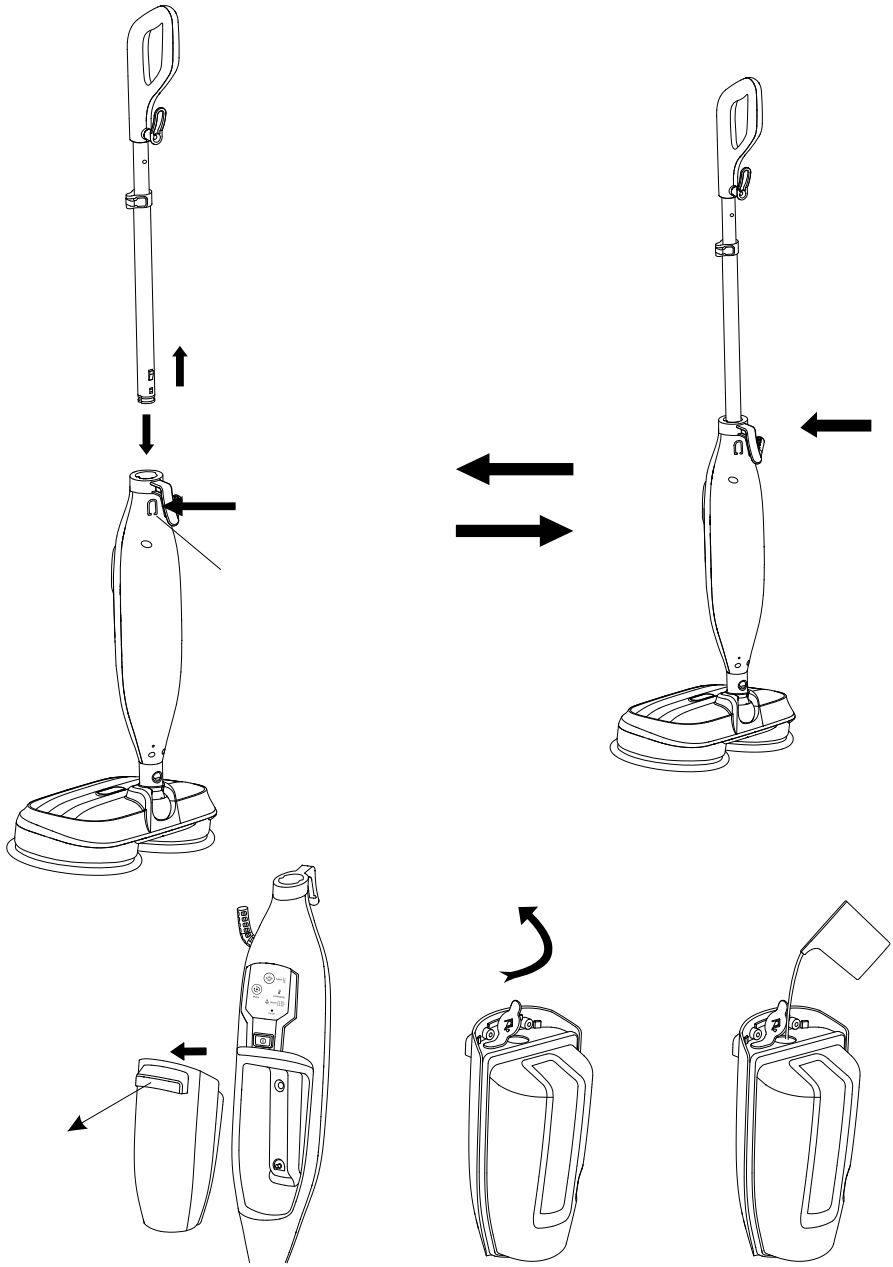

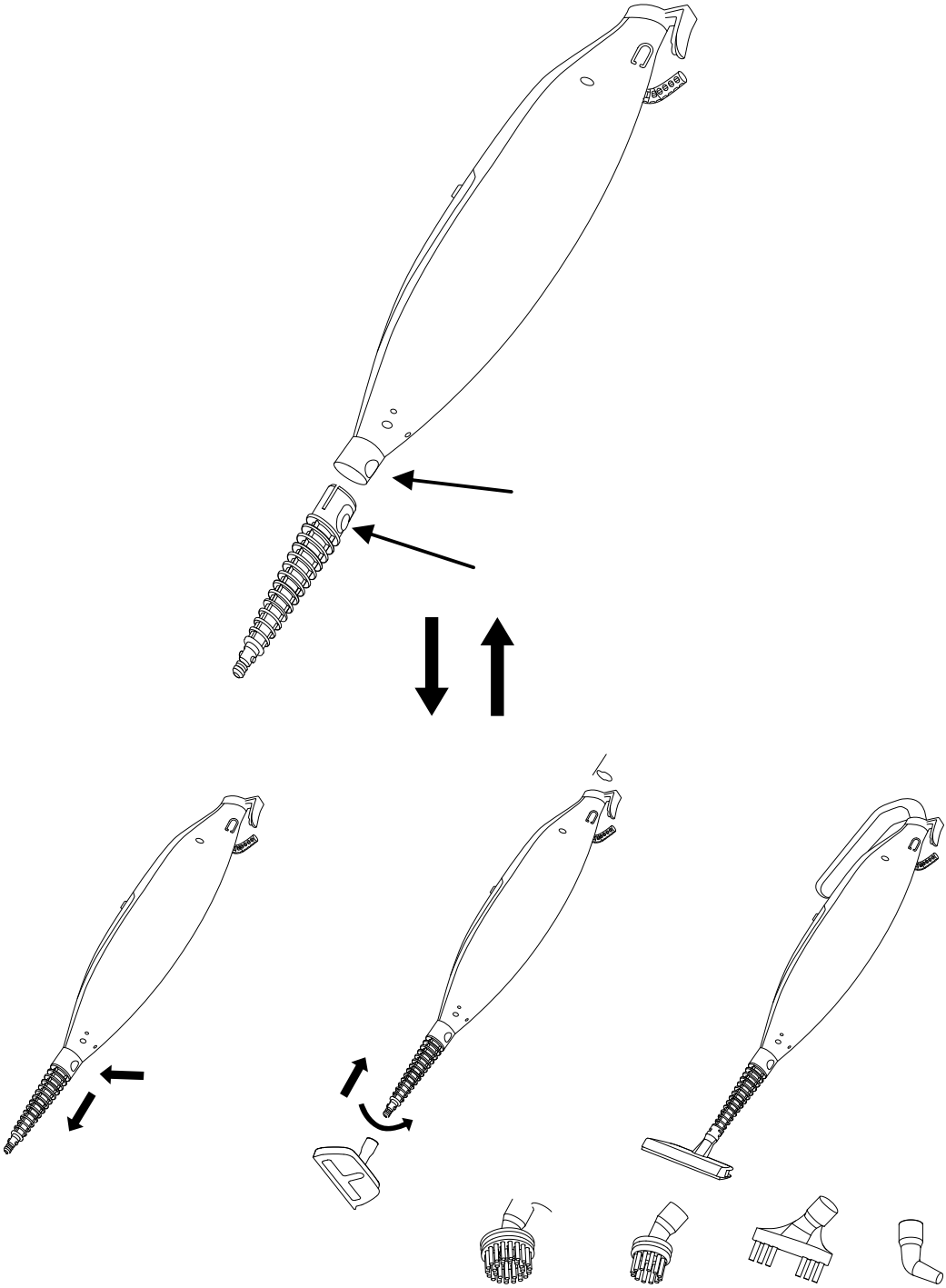

SAFETY CONDITIONS

IMPORTANT SAFETY INSTRUCTIONS

PLEASE READ CAREFULLY AND KEEP FOR FUTURE REFERENCE

1. Before using the product, please read carefully and always follow the instructions below. The manufacturer is not responsible for any damage caused by improper use.
2. The product is intended for indoor use only. Do not use the product for purposes incompatible with its intended use.
3. The device should only be connected to a grounded socket 220-240 V ~ 50/60 Hz . For safety reasons, do not plug multiple devices into one electrical outlet.
4. Be careful when using around children. Do not let children play with the product. Do not allow children or people who are unfamiliar with the device to use it unsupervised.
5. WARNING: The appliance may be used by children over 8 years of age and by persons with reduced physical, sensory or mental capabilities, or by persons who lack experience or knowledge of the appliance, only under the supervision of a person responsible for their safety or if they have been instructed in the safe use of the appliance and are aware of the dangers associated with its operation. Children should not play with the device. Cleaning and maintenance of the device should not be performed by children unless they are over 8 years of age and these activities are performed under supervision.
6. WARNING: Do not leave the appliance plugged into the socket unattended.
7. WARNING: The temperature of accessible surfaces of an operating device may be high when the equipment is operating.
8. WARNING: Keep the device out of the reach of children.
9. WARNING: Always remove the plug from the power socket after use by holding the socket with your hand. DO NOT pull on the power cord.
10. WARNING: Do not use the device near flammable materials.
11. WARNING: When the appliance is used in the bathroom, disconnect the plug from the socket after use, as the proximity of water poses a risk even when the appliance is turned off.
12. WARNING: Liquid or steam emerging from the steam cleaner must not be directed into appliances containing electrical components, such as the inside of ovens.
13. WARNING: The filler opening must not be opened while the appliance is in use.
14. WARNING: Before cleaning the appliance, unplug the power cord from the socket and allow the appliance to cool down. Please wait long enough as the heated device cools down very slowly.
15. WARNING: Before filling the device with water, disconnect it from the power supply.
16. Use only clean water to fill the device, do not add any substances such as descaling agents , aromatic oils or cleaning agents.
17. The power cord should not touch hot parts of the device and should not be located near other heat sources.
18. After turning off the appliance, before cleaning or storing it, unplug the power cord from the socket and allow the equipment to cool down. Please wait long enough because the heated device cools down slowly.
19. Do not cover the device or cover its openings as this may cause heat to accumulate inside the device, which may result in damage or fire.

20. Never leave the product connected to a power source unattended. Even if use is interrupted for a short time, turn it off and disconnect the power supply.

21. Never put the power cord, plug or the entire appliance into water. Never expose the product to atmospheric conditions such as direct sunlight or rain, etc.

22. Periodically check the condition of the power cord. If the power cord is damaged, the product should be returned to a professional service center for replacement to avoid dangerous situations.

23. Never use the product with a damaged power cord, or if it has been dropped or otherwise damaged, or if it is not working properly. Do not attempt to repair a damaged product yourself as this may result in electric shock. Always return your damaged device to a professional service center for repair. All repairs may only be performed by authorized service specialists. Improperly performed repairs may result in dangerous situations for the user.

24. Never use the product near flammable materials.

25. Never point the steam cleaner at yourself, other people, animals or electrical appliances.

26. The device may only be used with original accessories.

27. Make sure the water tank cover is screwed firmly onto the device.

28. Warning. Hot steam.

29. Warning. Hot steam, mine cause burns.

30. Do not touch the hot surfaces of the device.

Device description:

1. Handle	2. Upper winding hook	3. Telescopic rod adjustment switch
4. Telescopic rod	5. Mop motor switch	6. Steam indicator
7. Steam switch	8. Motor light	9. On/ Off button
10. Water tank	11. Rotating mop head	12. Mop pad
13. Steamer handle	14. Curved nozzle	15. Big round nozzle
16. Crevice nozzle	17. Window scraper	18. Flat scraper
19. Small round nozzle	20.Towel for window scraper	
21. Main nozzle	22. Measuring cup	

Before first use:
1. Remove all packing materials
2. Wipe down all parts with a damp cloth with water.
3. Check if any parts are missing by consulting with page 2 of the manual.

Using the Rotating mop attachment:
1. Install the handle (1) by pressing the buttons on the bottom part of the handle inwards and firmly pushing it into the upper part of the telescopic rod. As shown on page 4. To dismantle also make sure to press the buttons and pulling firmly upwards to pull out the handle.
2. Stick the Mop Pads (12) onto the rotating mop head (11). Make sure the pads are firmly attached and in the middle of the circles. If you do not install them correctly you risk scratching your floor or damaging the device.
3. Press firmly the main device down onto the rotating mop head making sure to press the button on the head so it clicks into place designed on the main device as shown on page 4.
4. TO uninstall the rotating mop head make sure the device is cool and turned off and also press the button and pull firmly upwards to release the device.
5. Pull on the handle on the water tank (10) firmly to pull out the water tank.
6. Pull on the silicon flap on the water tank to open the water inlet. As shown on page 5.
7. Use tap water without any added scents or detergents. Only clean tap water is allowed.
8. Make sure not to fill the water tank beyond the MAX line.
9. Close the silicon flap by firmly pushing it back into place and reinstalling the tank into its place.
10. Plug in the device into the wall socket or extension cord.
11. Press the On / Off button (9) to turn on the device.
12. Press the steam select button (7) to choose the intensity of the steam. The Steam indicator icon will change color.
    a. No light – Steam generation turned off
    b. Blue light – Low steam generation
    c. Green light – Medium steam generation
    d. Red light – High steam generation
13. After selecting the desired amount of steam generation grab the handle firmly and press the mop motor switch (5)
14. The device will now begin rotating the head making cleaning easier.

CAUTION: The device is now emitting steam. DO not point at people, children, animals or other heat sensitive materials.
15. Once you are finished using the device turn off the steam generation and the motor and unplug the device. You can turn off the Mop and Stem generation function at the same time by pressing and holding the steam select (7) button for 3 seconds.
CAUTION: MAKE SURE THE DEVICE HAS COOLED DOWN BEFORE REMOVING THE MOP PADS.
16. Remove the mop pads and wash them.
CAUTION: DO NOT USE FLOOR WASHER WITHOUT PADS. IT WILL DAMAGE THE DEVICE AND FLOOR.

Steam cleaner function:
You can use the device without the rotating mop attachment and use it as an steam cleaner in a much easier to handle form. To do that please follow the below instructions:
1. Remove the telescopic handle from the main body by pressing the button at the back of the device and pressing the release button as shown on page 5.
2. Remove the rotating mop attachment by pressing the button near the main device steam outlet as shown at the bottom of page 4.
5. Attach the steamer handle (13) in the place where the telescopic rod was placed.
6. Attach the main nozzle (21) by pressing the button at the base of the attachment and pushing it in place as shown on page 7.
7. You can also add any of the other attachments on top of the main nozzle or use the main nozzle as is.
8. To add the other attachments please choose the needed attachment and inside you will find a grove, it will correspond with the peg on the main nozzle.
9. Insert the attachment onto the nozzle and twist for the peg to fall in place and so the attachment does not move during use.
10. You can now use the Steam select button (7) to choose the intensity of steam generation.
CAUTION: DO NOT TOUCH THE MAIN STEAM NOZZLE OR THE ATTACHMENT DURING USE. TURN OFF THE DEVICE AND LET THE ATTACHMENT TO COOL DOWN BEFORE REMOVING.
11. To remove the attachments wait for them to cool down and turn them in the other direction and pull them off.
Attachment descriptions and suggested use:
a. Main nozzle (21) – Used for hard to use places such as between cupboards or corners.
b. Curved nozzle (14) – To reach behind something or under something like behind kitchen faucet.
c. Round Big brush (15) – To clean bigger surfaces for example kitchen counter.
d. Crevice brush (16) – Best used to clean between tiles.
e. Window scraper (17) – Used for windows of big tiles. Can also be used with the towel on to to collect the water or on more sensitive areas.
f. Scraper attachment (18) – Used for iron pans or removing old dirt and grease.
g. Round small nozzle (19) – Used for smaller areas.

For which floors is the device suitable for:
The device can be used on sealed hard floor surfaces. It is recommended that you first test the device on a piece of flooring that is not visible and consult the maintenance instructions of the floor manufacturer.
The device should NOT BE USED on: Leather, waxed furniture, synthetic fiber, velvet or fine materials sensitive to steam.
CAUTION: DO NOT USE ANY CLEANING SOLUTION, PERFUME, OIL OR OTHER CHEMICAL SUBSTANCES TO THE WATER USED DIRECTLY WITH THIS PRODUCT. IT MIGHT DAMAGE THE PRODUCT OR MAKE IT UNSAFE TO USE. USE ONLY PURE WATER.

TROUBLESHOOTING:
1. Device does not generate steam:
a. Check if the power plug of the device and if the device is turned on correctly.
b. Make sure the water tank is filled and inserted correctly.
c. If the indicator light is on and the device should generate steam.
d. Please wait at least 30 seconds after turning the steam generation on.
e. After checking all the above points and still no steam generation is occurring please contact the customer service.
2. When using the rotating floor cleaner the steam is not consistent.
a. Change the steam generation to High.
3. The rotating floor cleaner does not rotate.
a. Ensure the device is plugged and turned on correctly.
b. Make sure the rotating floor cleaner is connected correctly.
4. The mop pads do not rotate or sway.
a. Ensure they are properly put onto the cleaner and are put on the correct way.
5. Vibration or swing of the steam floor washer.
a. The mop pads are not attached correctly.

Technical details:
Voltage: 220-240V~ 50/60 Hz
Rated Power: 1300 W
Water tank capacity: 550 ml
Rotation speed: 110-130 rpm
Steam generation: 16-28g / min

To protect your environment: please separate carton boxes and plastic bags and dispose them in corresponding waste bins. Used appliance should be delivered to the dedicated collecting points due to hazarsous components, which may effect the environment. Do not dispose this appliance in the common waste bin.

SICHERHEITSBEDINGUNGEN
WICHTIGE SICHERHEITSANWEISUNGEN
BITTE LESEN SIE SORGFÄLTIG DURCH und BEWAHREN SIE ZUM SPÄTEREN NACHSCHLAGEN AUF

1. Bevor Sie das Produkt verwenden, lesen Sie bitte die folgenden Anweisungen sorgfältig durch und befolgen Sie sie stets. Der Hersteller übernimmt keine Haftung für Schäden, die durch unsachgemäßen Gebrauch entstehen.
2. Das Produkt ist nur für den Innenbereich bestimmt. Benutzen Sie das Produkt nicht für Zwecke, die nicht mit seinem Verwendungszweck vereinbar sind.
3. Das Gerät darf nur an eine geerdete Steckdose 220-240 V ~ 50/60 Hz angeschlossen werden. Aus Sicherheitsgründen sollten Sie nicht mehrere Geräte an eine Steckdose anschließen.
4. Seien Sie vorsichtig, wenn Sie es in der Nähe von Kindern verwenden. Lassen Sie Kinder nicht mit dem Produkt spielen. Erlauben Sie Kindern oder Personen, die mit dem Gerät nicht vertraut sind, nicht, es unbeaufsichtigt zu benutzen.
5. WARNUNG: Das Gerät darf von Kindern über 8 Jahren und von Personen mit eingeschränkten körperlichen, sensorischen oder geistigen Fähigkeiten oder von Personen, denen es an Erfahrung oder Wissen mit dem Gerät mangelt, nur unter Aufsicht einer für das Gerät verantwortlichen Person verwendet werden oder wenn sie in den sicheren Umgang mit dem Gerät eingewiesen wurden und sich der mit dem Betrieb verbundenen Gefahren bewusst sind. Kinder sollten nicht mit dem Gerät spielen. Die Reinigung und Wartung des Geräts sollte nicht von Kindern durchgeführt werden, es sei denn, sie sind älter als 8 Jahre und diese Tätigkeiten werden unter Aufsicht durchgeführt.
6. WARNUNG: Lassen Sie das an der Steckdose angeschlossene Gerät nicht unbeaufsichtigt.
7. WARNUNG: Die Temperatur der zugänglichen Oberflächen eines Betriebsgeräts kann hoch sein, wenn das Gerät in Betrieb ist.
8. WARNUNG: Bewahren Sie das Gerät außerhalb der Reichweite von Kindern auf.
9. WARNUNG: Ziehen Sie den Stecker nach dem Gebrauch immer aus der Steckdose, indem Sie die Steckdose mit der Hand festhalten. Ziehen Sie NICHT am Netzkabel.
10. WARNUNG: Benutzen Sie das Gerät nicht in der Nähe von brennbaren Materialien.
11. WARNUNG: Wenn das Gerät im Badezimmer verwendet wird, ziehen Sie nach Gebrauch den Stecker aus der Steckdose, da die Nähe von Wasser auch bei ausgeschaltetem Gerät eine Gefahr darstellt.
12. WARNUNG: Flüssigkeiten oder Dampf, die aus dem Dampfreiniger austreten, dürfen nicht in Geräte mit elektrischen Komponenten, wie z. B. das Innere von Backöfen, geleitet werden.
13. WARNUNG: Die Einfüllöffnung darf nicht geöffnet werden, während das Gerät in Betrieb ist.
14. WARNUNG: Bevor Sie das Gerät reinigen, ziehen Sie den Netzstecker aus der Steckdose und lassen Sie das Gerät abkühlen. Bitte warten Sie lange genug, da das erhitzte Gerät nur sehr langsam abkühlt.
15. WARNUNG: Bevor Sie das Gerät mit Wasser füllen, trennen Sie es vom Stromnetz.
16. Befüllen Sie das Gerät nur mit sauberem Wasser, fügen Sie keine Substanzen wie Entkalkungsmittel, Aromaöle oder Reinigungsmittel hinzu.
17. Das Netzkabel sollte keine heißen Teile des Geräts berühren und sich nicht in der Nähe anderer Wärmequellen befinden.
18. Ziehen Sie nach dem Ausschalten des Geräts, bevor Sie es reinigen oder lagern, den Netzstecker aus der Steckdose und lassen Sie das Gerät abkühlen. Bitte warten Sie lange genug, da das erhitzte Gerät langsam abkühlt.
19. Decken Sie das Gerät oder seine Öffnungen nicht ab, da sich sonst Hitze im Inneren

des Geräts ansammeln kann, was zu Schäden oder einem Brand führen kann.
20. Lassen Sie das an eine Stromquelle angeschlossene Produkt niemals unbeaufsichtigt. Auch wenn die Nutzung kurzzeitig unterbrochen wird, schalten Sie das Gerät aus und trennen Sie es von der Stromversorgung.
21. Tauchen Sie niemals das Netzkabel, den Stecker oder das gesamte Gerät ins Wasser. Setzen Sie das Produkt niemals atmosphärischen Bedingungen wie direkter Sonneneinstrahlung oder Regen usw. aus.
22. Überprüfen Sie regelmäßig den Zustand des Netzkabels. Wenn das Netzkabel beschädigt ist, sollte das Produkt zum Austausch an ein professionelles Servicecenter zurückgegeben werden, um gefährliche Situationen zu vermeiden.
23. Benutzen Sie das Produkt niemals, wenn das Netzkabel beschädigt ist, es heruntergefallen ist oder anderweitig beschädigt wurde oder wenn es nicht richtig funktioniert. Versuchen Sie nicht, ein beschädigtes Produkt selbst zu reparieren, da dies zu einem Stromschlag führen kann. Geben Sie Ihr beschädigtes Gerät immer zur Reparatur an ein professionelles Servicecenter zurück. Alle Reparaturen dürfen nur von autorisierten Servicefachkräften durchgeführt werden. Durch unsachgemäß durchgeführte Reparaturen können gefährliche Situationen für den Benutzer entstehen.
24. Benutzen Sie das Produkt niemals in der Nähe von brennbaren Materialien.
25. Richten Sie den Dampfreiniger niemals auf sich selbst, andere Personen, Tiere oder Elektrogeräte.
26. Das Gerät darf nur mit Originalzubehör verwendet werden.
27. Stellen Sie sicher, dass die Wassertankabdeckung fest mit dem Gerät verschraubt ist.
28. Warnung. Heißes Paar.
29. Warnung. Mein heißer Dampf verursacht Verbrennungen.

30. Berühren Sie nicht die heißen Oberflächen des Geräts.

Gerätebeschreibung:
1. Griff 2. Oberer Aufwickelhaken 3. Teleskopstangen-Einstellschalter
4. Teleskopstange 5. Moppmotorschalter 6. Dampfanzeige
7. Dampfschalter 8. Motorlicht 9. Ein-/Aus-Taste
10. Wassertank 11. Rotierender Moppkopf 12. Wischpad
13. Griff des Dampfgarers 14. Gebogene Düse 15. Große runde Düse
16. Fugendüse 17. Fensterschaber 18. Flachschaber
19. Kleine runde Düse 20.Handtuch für Fensterschaber
21. Hauptdüse 22. Messbecher

Vor dem ersten Gebrauch:
1. Entfernen Sie sämtliches Verpackungsmaterial
2. Wischen Sie alle Teile mit einem feuchten Tuch und Wasser ab.
3. Überprüfen Sie anhand von Seite 2 des Handbuchs, ob Teile fehlen.

Verwendung des rotierenden Moppaufsatzes:
1. Montieren Sie den Griff (1), indem Sie die Knöpfe am unteren Teil des Griffs nach innen drücken und ihn fest in den oberen Teil der Teleskopstange drücken. Wie auf Seite 4 gezeigt. Achten Sie beim Zerlegen auch darauf, die Knöpfe zu drücken und kräftig nach oben zu ziehen, um den Griff herauszuziehen.
2. Kleben Sie die Mopppads (12) auf den rotierenden Moppkopf (11). Stellen Sie sicher, dass die Pads fest angebracht sind und sich in der Mitte der Kreise befinden. Wenn Sie sie nicht richtig installieren, besteht die Gefahr, dass Sie Ihren Boden zerkratzen oder das Gerät beschädigen.
3. Drücken Sie das Hauptgerät fest auf den rotierenden Moppkopf und achten Sie darauf, dass der Knopf am Kopf so gedrückt wird, dass er am Hauptgerät einrastet, wie auf Seite 4 gezeigt.
4. Um den rotierenden Moppkopf zu entfernen, stellen Sie sicher, dass das Gerät abgekühlt und ausgeschaltet ist. Drücken Sie außerdem den Knopf und ziehen Sie ihn fest nach oben, um das Gerät zu lösen.
5. Ziehen Sie kräftig am Griff am Wassertank (10), um den Wassertank herauszuziehen.
6. Ziehen Sie an der Silikonklappe am Wassertank, um den Wassereinlass zu öffnen. Wie auf Seite 5 gezeigt.
7. Verwenden Sie Leitungswasser ohne Zusatz von Duftstoffen oder Reinigungsmitteln. Es ist nur sauberes Leitungswasser erlaubt.
8. Achten Sie darauf, den Wassertank nicht über die MAX-Linie hinaus zu füllen.
9. Schließen Sie die Silikonklappe, indem Sie sie fest zurückdrücken und den Tank wieder an seinem Platz einsetzen.
10. Schließen Sie das Gerät an die Steckdose oder das Verlängerungskabel an.
11. Drücken Sie die Ein-/Aus-Taste (9), um das Gerät einzuschalten.
12. Drücken Sie die Dampfauswahltaste (7), um die Intensität des Dampfes auszuwählen. Das Steam-Anzeigesymbol ändert seine Farbe.

A. Kein Licht – Dampferzeugung ausgeschaltet
B. Blaues Licht – Geringe Dampfentwicklung
C. Grünes Licht – Mittlere Dampferzeugung
D. Rotes Licht – Hohe Dampfentwicklung

13. Nachdem Sie die gewünschte Dampferzeugungsmenge ausgewählt haben, greifen Sie den Griff fest und drücken Sie den Moppmotorschalter (5).
14. Das Gerät beginnt nun, den Kopf zu drehen, um die Reinigung zu erleichtern.
ACHTUNG: Das Gerät gibt jetzt Dampf ab. Richten Sie das Gerät nicht auf Menschen, Kinder, Tiere oder andere hitzeempfindliche Materialien.
15. Sobald Sie das Gerät nicht mehr benutzen, schalten Sie die Dampferzeugung und den Motor aus und ziehen Sie den Netzstecker. Sie können die Mopp- und Stielerzeugungsfunktion gleichzeitig ausschalten, indem Sie die Dampfauswahltaste (7) 3 Sekunden lang gedrückt halten.
ACHTUNG: STELLEN SIE SICHER, DASS DAS GERÄT ABKÜHLT IST, BEVOR SIE DIE MOP-PADS ENTFERNEN.
16. Entfernen Sie die Wischpads und waschen Sie sie.
ACHTUNG: BODENREINIGER NICHT OHNE PADS VERWENDEN. ES FÜHRT ZU BESCHÄDIGUNGEN DES GERÄTS UND DES BODENS.

Dampfreinigerfunktion:
Sie können das Gerät auch ohne den rotierenden Wischaufsatz verwenden und es in deutlich handlicherer Form als Dampfreiniger nutzen. Befolgen Sie dazu bitte die folgenden Anweisungen:
1. Entfernen Sie den Teleskopgriff vom Hauptkörper, indem Sie den Knopf auf der Rückseite des Geräts drücken und den Entriegelungsknopf drücken, wie auf Seite 5 gezeigt.
2. Entfernen Sie den rotierenden Moppaufsatz, indem Sie den Knopf neben dem Dampfauslass des Hauptgeräts drücken, wie unten auf Seite 4 gezeigt.
5. Befestigen Sie den Dampfgarergriff (13) an der Stelle, an der die Teleskopstange platziert wurde.
6. Befestigen Sie die Hauptdüse (21), indem Sie den Knopf an der Unterseite des Aufsatzes drücken und ihn wie auf Seite 7 gezeigt in Position schieben.
7. Sie können auch beliebige andere Aufsätze oben auf der Hauptdüse anbringen oder die Hauptdüse unverändert verwenden.
8. Um die anderen Aufsätze hinzuzufügen, wählen Sie bitte den benötigten Aufsatz aus. Im Inneren finden Sie eine Aussparung, die mit dem Stift an der Hauptdüse übereinstimmt.
9. Setzen Sie den Aufsatz auf die Düse und drehen Sie ihn, damit der Stift einrastet und sich der Aufsatz während des Gebrauchs nicht bewegt.
10. Mit der Dampfauswahltaste (7) können Sie nun die Intensität der Dampferzeugung wählen.
ACHTUNG: BERÜHREN SIE WÄHREND DES GEBRAUCHS NICHT DIE HAUPTDAMPFDÜSE ODER DEN AUFSATZ. SCHALTEN SIE DAS GERÄT AUS UND LASSEN SIE DEN AUFSATZ ABKÜHLEN, BEVOR SIE ENTFERNEN.
11. Um die Aufsätze zu entfernen, warten Sie, bis sie abgekühlt sind, drehen Sie sie dann in die andere Richtung und ziehen Sie sie ab.
Anhangsbeschreibungen und empfohlene Verwendung:
A. Hauptdüse (21) – Wird an schwer zugänglichen Stellen wie zwischen Schränken oder Ecken verwendet.
B. Gebogene Düse (14) – Um hinter etwas oder unter etwas zu greifen, beispielsweise hinter einen Küchenhahn.
C. Runde große Bürste (15) – Zum Reinigen größerer Flächen, zum Beispiel einer Küchentheke.
D. Fugenbürste (16) – Am besten zum Reinigen zwischen Fliesen verwenden.
e. Fensterschaber (17) – Wird für Fenster mit großen Fliesen verwendet. Kann auch mit dem Handtuch zum Auffangen des Wassers oder an empfindlicheren Stellen verwendet werden .
F. Schaberaufsatz (18) – Wird für Eisenpfannen oder zum Entfernen von altem Schmutz und Fett verwendet.
G. Runde kleine Düse (19) – Wird für kleinere Flächen verwendet.

Für welche Böden ist das Gerät geeignet:
Das Gerät kann auf versiegelten Hartbodenflächen eingesetzt werden. Es empfiehlt sich, das Gerät zunächst auf einem nicht sichtbaren Bodenbelag zu testen und die Pflegehinweise des Bodenherstellers zu beachten.
Das Gerät darf NICHT verwendet werden auf: Leder, gewachsten Möbeln, synthetischen Fasern, Samt oder feinen, dampfempfindlichen Materialien.
ACHTUNG: VERWENDEN SIE KEINE REINIGUNGSLÖSUNGEN, PARFÜME, ÖLE ODER ANDERE CHEMISCHE SUBSTANZEN ZU DEM WASSER, DAS DIREKT MIT DIESEM PRODUKT VERWENDET WIRD. Dies könnte das Produkt beschädigen oder seine Verwendung unsicher machen. NUR REINES WASSER VERWENDEN.

FEHLERBEHEBUNG:
1. Gerät erzeugt keinen Dampf:
A. Überprüfen Sie, ob der Netzstecker des Geräts angeschlossen ist und ob das Gerät richtig eingeschaltet ist.
B. Stellen Sie sicher, dass der Wassertank gefüllt und richtig eingesetzt ist.
C. Wenn die Kontrollleuchte leuchtet, sollte das Gerät Dampf erzeugen.
D. Bitte warten Sie mindestens 30 Sekunden, nachdem Sie die Dampferzeugung eingeschaltet haben.
e. Nachdem Sie alle oben genannten Punkte überprüft haben und immer noch keine Dampfentwicklung auftritt, wenden Sie sich bitte an den Kundendienst.
2. Bei Verwendung des rotierenden Bodenreinigers ist der Dampf nicht gleichmäßig.
A. Stellen Sie die Dampferzeugung auf „Hoch“.
3. Der rotierende Bodenreiniger dreht sich nicht.
A. Stellen Sie sicher, dass das Gerät ordnungsgemäß angeschlossen und eingeschaltet ist.
B. Stellen Sie sicher, dass der rotierende Bodenreiniger richtig angeschlossen ist.
4. Die Wischpads drehen oder schwanken nicht.
A. Stellen Sie sicher, dass sie richtig auf dem Reiniger angebracht sind und auf die richtige Weise angebracht werden.
5. Vibration oder Schwingung des Dampf-Bodenreinigers.
A. Die Wischpads sind nicht richtig befestigt.

Technische Details:
Spannung: 220-240V~ 50/60 Hz
Nennleistung: 1300 W
Fassungsvermögen des Wassertanks: 550 ml

Rotationsgeschwindigkeit: 110-130 U/min
Dampferzeugung: 16-28g/Min

Den Pappkarton im Altpapier entsorgen. Polyäthylenbeutel (PE) in dem Behälter für Kunststoff entsorgen. Das abgenutzte Gerät zum Recycling zu einer offiziellen Sammelstelle bringen, da es gefährliche Substanzen enthält, die die Umwelt gefährden können. Das Gerät sollte in einer Form abgegeben werden, die eine weitere Nutzung unmöglich macht. Wenn es Batterien enthält, sollten diese rausgenommen und separat an einer Sammelstelle abgegeben werden. Das Gerät darf nicht in den Hausmüll rausgeworfen werden!!

FRANÇAIS

CONDITIONS DE SÉCURITÉ
CONSIGNES DE SÉCURITÉ IMPORTANTES
VEUILLEZ LIRE ATTENTIVEMENT ET CONSERVER POUR RÉFÉRENCE FUTURE

1. Avant d'utiliser le produit, veuillez lire attentivement et toujours suivre les instructions ci-dessous. Le fabricant n'est pas responsable des dommages causés par une mauvaise utilisation.
2. Le produit est destiné à un usage intérieur uniquement. N'utilisez pas le produit à des fins incompatibles avec l'usage auquel il est destiné.
3. L'appareil ne doit être connecté qu'à une prise de terre 220-240 V ~ 50/60 Hz . Pour des raisons de sécurité, ne branchez pas plusieurs appareils sur une seule prise électrique.
4. Soyez prudent lorsque vous l'utilisez en présence d'enfants. Ne laissez pas les enfants jouer avec le produit. Ne laissez pas les enfants ou les personnes qui ne connaissent pas l'appareil l'utiliser sans surveillance.
5. AVERTISSEMENT : L'appareil peut être utilisé par des enfants de plus de 8 ans et par des personnes ayant des capacités physiques, sensorielles ou mentales réduites, ou par des personnes manquant d'expérience ou de connaissances sur l'appareil, uniquement sous la surveillance d'une personne responsable de leur sécurité ou s'ils ont été formés à l'utilisation en toute sécurité de l'appareil et sont conscients des dangers associés à son fonctionnement. Les enfants ne doivent pas jouer avec l'appareil. Le nettoyage et l'entretien de l'appareil ne doivent pas être effectués par des enfants, sauf s'ils ont plus de 8 ans et que ces activités sont effectuées sous surveillance.
6. AVERTISSEMENT : Ne laissez pas l'appareil branché sur la prise sans surveillance.
7. AVERTISSEMENT : La température des surfaces accessibles d'un appareil en fonctionnement peut être élevée lorsque l'équipement est en fonctionnement.
8. AVERTISSEMENT : Gardez l'appareil hors de portée des enfants.
9. AVERTISSEMENT : débranchez toujours la fiche de la prise de courant après utilisation en tenant la prise avec votre main. NE tirez PAS sur le cordon d'alimentation.
10. AVERTISSEMENT : N'utilisez pas l'appareil à proximité de matériaux inflammables.

11. AVERTISSEMENT : Lorsque l'appareil est utilisé dans la salle de bain, débranchez la fiche de la prise après utilisation, car la proximité de l'eau présente un risque même lorsque l'appareil est éteint.
12. AVERTISSEMENT : Le liquide ou la vapeur sortant du nettoyeur vapeur ne doit pas être dirigé vers des appareils contenant des composants électriques, comme l'intérieur des fours.
13. AVERTISSEMENT : L'ouverture de remplissage ne doit pas être ouverte pendant que l'appareil est en cours d'utilisation.
14. AVERTISSEMENT : Avant de nettoyer l'appareil, débranchez le cordon d'alimentation de la prise et laissez l'appareil refroidir. Veuillez attendre suffisamment longtemps car l'appareil chauffé refroidit très lentement.
15. AVERTISSEMENT : Avant de remplir l'appareil avec de l'eau, débranchez-le de l'alimentation électrique.
16. Utilisez uniquement de l'eau propre pour remplir l'appareil, n'ajoutez aucune substance telle que des agents détartrants, des huiles aromatiques ou des produits de nettoyage.
17. Le cordon d'alimentation ne doit pas toucher les parties chaudes de l'appareil et ne doit pas être situé à proximité d'autres sources de chaleur.
18. Après avoir éteint l'appareil, avant de le nettoyer ou de le ranger, débranchez le cordon d'alimentation de la prise et laissez l'équipement refroidir. Veuillez attendre suffisamment longtemps car l'appareil chauffé refroidit lentement.
19. Ne couvrez pas l'appareil et ne couvrez pas ses ouvertures car cela pourrait provoquer une accumulation de chaleur à l'intérieur de l'appareil, ce qui pourrait entraîner des dommages ou un incendie.
20. Ne laissez jamais le produit connecté à une source d'alimentation sans surveillance. Même si l'utilisation est interrompue pendant une courte période, éteignez-la et débranchez l'alimentation électrique.
21. Ne mettez jamais le cordon d'alimentation, la fiche ou l'ensemble de l'appareil dans l'eau. N'exposez jamais le produit à des conditions atmosphériques telles que la lumière directe du soleil, la pluie, etc.
22. Vérifiez périodiquement l'état du cordon d'alimentation. Si le cordon d'alimentation est endommagé, le produit doit être renvoyé à un centre de service professionnel pour remplacement afin d'éviter des situations dangereuses.
23. N'utilisez jamais le produit avec un cordon d'alimentation endommagé, s'il est tombé ou autrement endommagé, ou s'il ne fonctionne pas correctement. N'essayez pas de réparer vous-même un produit endommagé car cela pourrait entraîner un choc électrique. Renvoyez toujours votre appareil endommagé à un centre de service professionnel pour réparation. Toutes les réparations ne peuvent être effectuées que par des spécialistes du service agréés. Des réparations mal effectuées peuvent entraîner des situations dangereuses pour l'utilisateur.
24. N'utilisez jamais le produit à proximité de matériaux inflammables.
25. Ne dirigez jamais le nettoyeur vapeur vers vous-même, vers d'autres personnes, des animaux ou des appareils électriques.
26. L'appareil ne peut être utilisé qu'avec des accessoires d'origine.
27. Assurez-vous que le couvercle du réservoir d'eau est fermement vissé sur l'appareil.
28. Avertissement. Couple torride.
29. Avertissement. Vapeur chaude, la mienne provoque des brûlures.

30. Ne touchez pas les surfaces chaudes de l'appareil.

Description de l'appareil:

1. Poignée
2. Crochet d'enroulement supérieur
3. Interrupteur de réglage de la tige télescopique
4. Tige télescopique
5. Interrupteur du moteur de la vadrouille
6. Indicateur de vapeur
7. Interrupteur vapeur
8. Lumière du moteur
9. Bouton marche/arrêt
10. Réservoir d'eau
11. Tête de vadrouille rotative
12. Tampon de vadrouille
13. Poignée du cuiseur vapeur
14. Buse incurvée
15. Grande buse ronde
16. Suceur plat
17. Grattoir à vitres
18. Grattoir plat
19. Petite buse ronde
20.Serviette pour grattoir à vitres
21. Buse principale
22. Tasse à mesurer

Avant la première utilisation :
1. Retirez tous les matériaux d'emballage
2. Essuyez toutes les pièces avec un chiffon humide et de l'eau.
3. Vérifiez s'il manque des pièces en consultant la page 2 du manuel.

Utilisation de l'accessoire vadrouille rotative :
1. Installez la poignée (1) en appuyant sur les boutons de la partie inférieure de la poignée vers l'intérieur et en la poussant fermement dans la partie supérieure de la tige télescopique. Comme indiqué à la page 4. Pour démonter, assurez-vous également d'appuyer sur les boutons et de tirer fermement vers le haut pour retirer la poignée.
2. Collez les tampons de vadrouille (12) sur la tête de vadrouille rotative (11). Assurez-vous que les coussinets sont fermement fixés et au milieu des cercles. Si vous ne les installez pas correctement vous risquez de rayer votre sol ou d'endommager l'appareil.
3. Appuyez fermement l'appareil principal sur la tête de vadrouille rotative en veillant à appuyer sur le bouton de la tête pour qu'il s'enclenche en place conçu sur l'appareil principal, comme indiqué à la page 4.
4. POUR désinstaller la tête de vadrouille rotative, assurez-vous que l'appareil est froid et éteint, puis appuyez également sur le bouton et tirez fermement vers le haut pour libérer l'appareil.
5. Tirez fermement sur la poignée du réservoir d'eau (10) pour retirer le réservoir d'eau.
6. Tirez sur le rabat en silicone du réservoir d'eau pour ouvrir l'entrée d'eau. Comme indiqué à la page 5.
7. Utilisez de l'eau du robinet sans parfums ni détergents ajoutés. Seule l'eau propre du robinet est autorisée.
8. Assurez-vous de ne pas remplir le réservoir d'eau au-delà de la ligne MAX.
9. Fermez le rabat en silicone en le repoussant fermement en place et en réinstallant le réservoir à sa place.
10. Branchez l'appareil sur la prise murale ou la rallonge.
11. Appuyez sur le bouton Marche/Arrêt (9) pour allumer l'appareil.
12. Appuyez sur le bouton de sélection de vapeur (7) pour choisir l'intensité de la vapeur. L'icône de l'indicateur Steam changera de couleur.
   a. Pas de lumière – Génération de vapeur désactivée
   b. Lumière bleue – Faible génération de vapeur
   c. Feu vert – Production de vapeur moyenne
   d. Lumière rouge – Production de vapeur élevée
13. Après avoir sélectionné la quantité de vapeur souhaitée, saisissez fermement la poignée et appuyez sur l'interrupteur du moteur de la vadrouille (5).
14. L'appareil va maintenant commencer à faire tourner la tête, ce qui facilite le nettoyage.
ATTENTION : L'appareil émet maintenant de la vapeur. NE PAS pointer vers des personnes, des enfants, des animaux ou d'autres matériaux sensibles à la chaleur.
15. Une fois que vous avez fini d'utiliser l'appareil, éteignez la génération de vapeur et le moteur et débranchez l'appareil. Vous pouvez désactiver la fonction de génération de vadrouille et de tige en même temps en appuyant et en maintenant enfoncé le bouton de sélection de vapeur (7) pendant 3 secondes.
ATTENTION : ASSUREZ-VOUS QUE L'APPAREIL A REFROIDI AVANT DE RETIRER LES TAMPONS DE VADROUILLE.
16. Retirez les tampons de vadrouille et lavez-les.
ATTENTION : NE PAS UTILISER LE LAVE-PLANCHER SANS TAMPONS. CELA ENDOMMAGERA L'APPAREIL ET LE SOL.

Fonction nettoyeur vapeur :
Vous pouvez utiliser l'appareil sans l'accessoire de vadrouille rotatif et l'utiliser comme nettoyeur à vapeur sous une forme beaucoup plus facile à manipuler. Pour ce faire, veuillez suivre les instructions ci-dessous :
1. Retirez la poignée télescopique du corps principal en appuyant sur le bouton à l'arrière de l'appareil et en appuyant sur le bouton de déverrouillage comme indiqué à la page 5.
2. Retirez l'accessoire de vadrouille rotatif en appuyant sur le bouton près de la sortie de vapeur de l'appareil principal, comme indiqué au bas de la page 4.
5. Fixez la poignée du cuiseur vapeur (13) à l'endroit où la tige télescopique a été placée.
6. Fixez la buse principale (21) en appuyant sur le bouton à la base de l'accessoire et en la poussant en place comme indiqué à la page 7.
7. Vous pouvez également ajouter n'importe quel autre accessoire au-dessus de la buse principale ou utiliser la buse principale telle quelle.
8. Pour ajouter les autres accessoires, veuillez choisir l'accessoire nécessaire et à l'intérieur vous trouverez une rainure qui correspondra à la cheville de la buse principale.
9. Insérez l'accessoire sur la buse et tournez pour que la cheville tombe en place et que l'accessoire ne bouge pas pendant l'utilisation.
10. Vous pouvez maintenant utiliser le bouton de sélection de vapeur (7) pour choisir l'intensité de la génération de vapeur.
ATTENTION : NE TOUCHEZ PAS LA BUSE DE VAPEUR PRINCIPALE NI L'ACCESSOIRE PENDANT L'UTILISATION. ÉTEIGNEZ L'APPAREIL ET LAISSEZ L'ACCESSOIRE REFROIDIR AVANT DE LE RETIRER.
11. Pour retirer les accessoires, attendez qu'ils refroidissent, tournez-les dans l'autre sens et retirez-les.
Descriptions des pièces jointes et utilisation suggérée :
   a. Buse principale (21) – Utilisée pour les endroits difficiles à utiliser, comme entre les placards ou les coins.
   b. Buse incurvée (14) – Pour atteindre derrière quelque chose ou sous quelque chose comme derrière un robinet de cuisine.
   c. Grande brosse ronde (15) – Pour nettoyer de plus grandes surfaces, par exemple le comptoir de cuisine.
   d. Brosse à fentes (16) – Idéale pour nettoyer entre les carreaux.
e. Grattoir à fenêtre (17) – Utilisé pour les fenêtres à gros carreaux. Peut également être utilisé avec la serviette pour récupérer l'eau ou sur les zones plus sensibles.
F. Accessoire grattoir (18) – Utilisé pour les poêles en fer ou pour enlever les vieilles saletés et graisses.
g. Petite buse ronde (19) – Utilisée pour les zones plus petites.

Pour quels sols l'appareil est-il adapté :

L'appareil peut être utilisé sur des sols durs et scellés. Il est recommandé de tester d'abord l'appareil sur une pièce de revêtement de sol non visible et de consulter les instructions d'entretien du fabricant du revêtement de sol.
L'appareil NE DOIT PAS ÊTRE UTILISÉ sur : Du cuir, des meubles cirés, des fibres synthétiques, du velours ou des matières fines sensibles à la vapeur.
ATTENTION : N'UTILISEZ AUCUNE SOLUTION DE NETTOYAGE, PARFUM, HUILE OU AUTRES SUBSTANCES CHIMIQUES À L'EAU UTILISÉE DIRECTEMENT AVEC CE PRODUIT. CELA POURRAIT ENDOMMAGER LE PRODUIT OU LE RENDRE DANGEREUX À UTILISER. UTILISEZ UNIQUEMENT DE L'EAU PURE.

DÉPANNAGE:
1. L'appareil ne génère pas de vapeur :
un. Vérifiez si la fiche d'alimentation de l'appareil et si l'appareil est correctement allumé.
b. Assurez-vous que le réservoir d'eau est rempli et inséré correctement.
c. Si le voyant est allumé et que l'appareil doit générer de la vapeur.
d. Veuillez attendre au moins 30 secondes après avoir activé la génération de vapeur.
e. Après avoir vérifié tous les points ci-dessus et toujours aucune génération de vapeur ne se produit, veuillez contacter le service client.
2. Lors de l'utilisation du nettoyeur de sol rotatif, la vapeur n'est pas homogène.
un. Réglez la génération de vapeur sur High.
3. Le nettoyeur de sol rotatif ne tourne pas.
un. Assurez-vous que l'appareil est branché et allumé correctement.
b. Assurez-vous que le nettoyeur de sol rotatif est correctement connecté.
4. Les tampons de vadrouille ne tournent pas et ne se balancent pas.
un. Assurez-vous qu'ils sont correctement placés sur le nettoyeur et placés dans le bon sens.
5. Vibration ou balancement du nettoyeur de sol à vapeur.
un. Les tampons de vadrouille ne sont pas fixés correctement.

Détails techniques:
Tension : 220-240 V~ 50/60 Hz
Puissance nominale : 1 300 W
Capacité du réservoir d'eau : 550 ml
Vitesse de rotation : 110-130 tr/min
Génération de vapeur : 16-28g/min

Respect de l'environnement. Nous vous prions de bien vouloir trier les emballages en carton ainsi que les sachets plastiques (en polyéthylène). L'appareil usagé ne doit pas être jeté à la poubelle mais remis au point de collecte prévu à cet effet car il contient des éléments pouvant être nocifs pour l'environnement. L'appareil électrique doit être remis de manière à limiter au maximum une éventuelle utilisation ultérieure. Si l'appareil contient des piles, il faut les retirer et les remettre à un autre point de collecte.
Ne pas jeter l'appareil dans une poubelle de déchets ménagers !!!

CONDICIONES DE SEGURIDAD
INSTRUCCIONES DE SEGURIDAD IMPORTANTES
POR FAVOR LEA DETENIDAMENTE Y GUARDE PARA FUTURAS CONSULTAS

1. Antes de usar el producto, lea atentamente y siga siempre las instrucciones a continuación. El fabricante no se hace responsable de los daños causados por un uso inadecuado.
2. El producto está destinado únicamente para uso en interiores. No utilice el producto para fines incompatibles con el uso previsto.
3. El dispositivo sólo debe conectarse a una toma de corriente con conexión a tierra de 220-240 V ~ 50/60 Hz. Por razones de seguridad, no conecte varios dispositivos a un tomacorriente.
4. Tenga cuidado al usarlo cerca de niños. No permita que los niños jueguen con el producto. No permita que niños o personas que no estén familiarizadas con el dispositivo lo utilicen sin supervisión.
5. ADVERTENCIA: El aparato puede ser utilizado por niños mayores de 8 años y por personas con capacidades físicas, sensoriales o mentales reducidas, o por personas que carezcan de experiencia o conocimiento del aparato, sólo bajo la supervisión de una persona responsable de su seguridad o si han sido instruidos en el uso seguro del aparato y son conscientes de los peligros asociados con su funcionamiento. Los niños no deben jugar con el dispositivo. La limpieza y el mantenimiento del dispositivo no deben ser realizados por niños a menos que tengan más de 8 años y estas actividades se realicen bajo supervisión.
6. ADVERTENCIA: No deje el aparato enchufado a la toma de corriente sin vigilancia.
7. ADVERTENCIA: La temperatura de las superficies accesibles de un dispositivo en funcionamiento puede ser alta cuando el equipo está en funcionamiento.
8. ADVERTENCIA: Mantenga el dispositivo fuera del alcance de los niños.
9. ADVERTENCIA: Retire siempre el enchufe de la toma de corriente después de su uso, sujetando la toma con la mano. NO tire del cable de alimentación.
10. ADVERTENCIA: No utilice el dispositivo cerca de materiales inflamables.
11. ADVERTENCIA: Cuando utilice el aparato en el baño, desconecte el enchufe de la toma de corriente después de su uso, ya que la proximidad del agua supone un riesgo incluso cuando el aparato está apagado.
12. ADVERTENCIA: El líquido o el vapor que emerge del limpiador a vapor no debe dirigirse a aparatos que contengan componentes eléctricos, como el interior de los hornos.
13. ADVERTENCIA: La abertura de llenado no debe abrirse mientras el aparato esté en uso.
14. ADVERTENCIA: Antes de limpiar el aparato, desenchufe el cable de alimentación de la toma de corriente y deje que el aparato se enfríe. Espere lo suficiente ya que el dispositivo calentado se enfría muy lentamente.
15. ADVERTENCIA: Antes de llenar el dispositivo con agua, desconéctelo de la fuente de alimentación.
16. Utilice únicamente agua limpia para llenar el dispositivo, no agregue sustancias como agentes descalcificadores, aceites aromáticos o agentes de limpieza.
17. El cable de alimentación no debe tocar partes calientes del dispositivo y no debe ubicarse cerca de otras fuentes de calor.
18. Después de apagar el aparato, antes de limpiarlo o guardarlo, desenchufe el cable de alimentación de la toma de corriente y deje que el equipo se enfríe. Espere lo suficiente porque el dispositivo calentado se enfría lentamente.
19. No cubra el dispositivo ni cubra sus aberturas, ya que esto puede causar que se acumule calor dentro del dispositivo, lo que puede provocar daños o un incendio.

20. Nunca deje el producto conectado a una fuente de alimentación sin vigilancia. Incluso si se interrumpe su uso por un corto tiempo, apáguelo y desconecte la fuente de alimentación.
21. Nunca sumerja el cable de alimentación, el enchufe o todo el aparato en agua. Nunca exponga el producto a condiciones atmosféricas como luz solar directa o lluvia, etc.
22. Verifique periódicamente el estado del cable de alimentación. Si el cable de alimentación está dañado, el producto debe devolverse a un centro de servicio profesional para su reemplazo para evitar situaciones peligrosas.
23. Nunca utilice el producto con un cable de alimentación dañado, o si se ha caído o ha sufrido algún otro daño, o si no funciona correctamente. No intente reparar un producto dañado usted mismo, ya que esto podría provocar una descarga eléctrica. Devuelva siempre su dispositivo dañado a un centro de servicio profesional para su reparación. Todas las reparaciones sólo pueden ser realizadas por especialistas de servicio autorizados. Las reparaciones realizadas incorrectamente pueden provocar situaciones peligrosas para el usuario.
24. Nunca utilice el producto cerca de materiales inflamables.
25. Nunca apunte el limpiador a vapor hacia usted mismo, otras personas, animales o aparatos eléctricos.
26. El dispositivo sólo puede utilizarse con accesorios originales.
27. Asegúrese de que la tapa del tanque de agua esté firmemente atornillada al dispositivo.
28. Advertencia. Pareja caliente.
29. Advertencia. Vapor caliente, el mío causa quemaduras.

30. No toque las superficies calientes del dispositivo.

Descripción del aparato:
1. Mango
2. Gancho de enrollado superior
3. Interruptor de ajuste de varilla telescópica
4. Varilla telescópica
5. Interruptor del motor de la fregona
6. Indicador de vapor
7. Interruptor de vapor
8. Luz del motor
9. Botón de encendido/apagado
10. Tanque de agua
11. Cabezal de trapeador giratorio
12. Almohadilla para trapeador
13. Mango de la vaporera
14. Boquilla curva
15. Boquilla redonda grande
16. Boquilla para rincones
17. Rascador para ventanas
18. Rascador plano
19. Boquilla redonda pequeña
20.Toalla para raspador de ventanas
21. Boquilla principal
22. Vaso medidor

Antes del primer uso:
1. Retire todos los materiales de embalaje.
2. Limpie todas las piezas con un paño húmedo con agua.
3. Verifique si falta alguna pieza consultando la página 2 del manual.

Usando el accesorio de trapeador giratorio:
1. Instale el mango (1) presionando los botones en la parte inferior del mango hacia adentro y empujándolo firmemente hacia la parte superior de la varilla telescópica. Como se muestra en la página 4. Para desmontar también asegúrese de presionar los botones y tirar firmemente hacia arriba para sacar el mango.
2. Pegue las almohadillas del trapeador (12) en el cabezal giratorio del trapeador (11). Asegúrese de que las almohadillas estén firmemente adheridas y en el medio de los círculos. Si no los instala correctamente, corre el riesgo de rayar el suelo o dañar el dispositivo.
3. Presione firmemente el dispositivo principal hacia abajo sobre el cabezal del trapeador giratorio asegurándose de presionar el botón en el cabezal para que encaje en el lugar diseñado en el dispositivo principal, como se muestra en la página 4.
4. PARA desinstalar el cabezal giratorio del trapeador, asegúrese de que el dispositivo esté frío y apagado y también presione el botón y tire firmemente hacia arriba para liberar el dispositivo.
5. Tire firmemente del asa del depósito de agua (10) para extraer el depósito de agua.
6. Tire de la tapa de silicona del depósito de agua para abrir la entrada de agua. Como se muestra en la página 5.
7. Utilice agua del grifo sin aromas ni detergentes añadidos. Sólo se permite agua limpia del grifo.
8. Asegúrese de no llenar el tanque de agua más allá de la línea MAX.
9. Cierre la tapa de silicona empujándola firmemente hacia su lugar y reinstalando el tanque en su lugar.
10. Conecte el dispositivo a la toma de corriente o al cable de extensión.
11. Presione el botón Encendido/Apagado (9) para encender el dispositivo.
12. Presione el botón de selección de vapor (7) para elegir la intensidad del vapor. El ícono indicador de Steam cambiará de color.
    a. No hay luz – La generación de vapor está apagada
    b. Luz azul – Baja generación de vapor
    C. Luz verde – Generación media de vapor
    d. Luz roja – Alta generación de vapor
13. Después de seleccionar la cantidad deseada de generación de vapor, agarre firmemente el mango y presione el interruptor del motor

de la fregona (5).
14. El dispositivo ahora comenzará a girar el cabezal facilitando la limpieza.
PRECAUCIÓN: El dispositivo ahora emite vapor. No apunte a personas, niños, animales u otros materiales sensibles al calor.
15. Una vez que haya terminado de usar el dispositivo, apague la generación de vapor y el motor y desenchufe el dispositivo. Puede desactivar la función de generación de trapeador y tallo al mismo tiempo presionando y manteniendo presionado el botón de selección de vapor (7) durante 3 segundos.
PRECAUCIÓN: ASEGÚRESE DE QUE EL DISPOSITIVO SE HAYA ENFRIADO ANTES DE QUITAR LAS ALMOHADILLAS DEL TRAPEADOR.
16. Retire las almohadillas del trapeador y lávelas.
PRECAUCIÓN: NO UTILICE LAVADORA DE PISOS SIN ALMOHADILLAS. DAÑARÁ EL DISPOSITIVO Y EL SUELO.

Función de limpieza a vapor:
Puede utilizar el dispositivo sin el accesorio de fregona giratorio y utilizarlo como limpiador a vapor de una forma mucho más fácil de manejar. Para hacerlo, siga las siguientes instrucciones:
1. Retire el mango telescópico del cuerpo principal presionando el botón en la parte posterior del dispositivo y presionando el botón de liberación como se muestra en la página 5.
2. Retire el accesorio de trapeador giratorio presionando el botón cerca de la salida de vapor del dispositivo principal como se muestra en la parte inferior de la página 4.
5. Coloque el mango de la vaporera (13) en el lugar donde se colocó la varilla telescópica.
6. Conecte la boquilla principal (21) presionando el botón en la base del accesorio y empujándolo en su lugar como se muestra en la página 7.
7. También puede agregar cualquiera de los otros accesorios encima de la boquilla principal o usar la boquilla principal tal como está.
8. Para agregar los otros accesorios, elija el accesorio necesario y en su interior encontrará una arboleda que corresponderá con la clavija de la boquilla principal.
9. Inserte el accesorio en la boquilla y gírelo para que la clavija caiga en su lugar y el accesorio no se mueva durante el uso.
10. Ahora puede usar el botón de selección de Vapor (7) para elegir la intensidad de generación de vapor.
PRECAUCIÓN: NO TOQUE LA BOQUILLA DE VAPOR PRINCIPAL NI EL ACCESORIO DURANTE EL USO. APAGUE EL DISPOSITIVO Y DEJE QUE EL ACCESORIO SE ENFÍE ANTES DE QUITARLO.
11. Para retirar los accesorios, espere a que se enfríen, gírelos en la otra dirección y retírelos.
Descripciones de los archivos adjuntos y uso sugerido:
a. Boquilla principal (21): se utiliza en lugares difíciles de usar, como entre armarios o esquinas.
b. Boquilla curva (14): para alcanzar detrás de algo o debajo de algo como detrás del grifo de la cocina.
C. Cepillo redondo grande (15): para limpiar superficies más grandes, por ejemplo, la encimera de la cocina.
d. Cepillo para rincones (16): se utiliza mejor para limpiar entre baldosas.
mi. Rascador de ventanas (17): se utiliza para ventanas de azulejos grandes. También se puede utilizar con la toalla puesta para recoger el agua o en zonas más sensibles.
F. Accesorio raspador (18): se utiliza para sartenes de hierro o para eliminar suciedad y grasa viejas.
gramo. Boquilla pequeña redonda (19): se utiliza para áreas más pequeñas.

Para qué suelos es adecuado el dispositivo:
El dispositivo se puede utilizar en superficies de suelo duro selladas. Se recomienda probar primero el dispositivo en una pieza de suelo que no sea visible y consultar las instrucciones de mantenimiento del fabricante del suelo.
El dispositivo NO DEBE UTILIZARSE sobre: Cuero, muebles encerados, fibras sintéticas, terciopelo o materiales finos sensibles al vapor.
PRECAUCIÓN: NO USE NINGUNA SOLUCIÓN DE LIMPIEZA, PERFUME, ACEITE U OTRAS SUSTANCIAS QUÍMICAS EN EL AGUA USADA DIRECTAMENTE CON ESTE PRODUCTO. PODRÍA DAÑAR EL PRODUCTO O HACER QUE SU USO NO SEA SEGURO. UTILICE SÓLO AGUA PURA.

SOLUCIÓN DE PROBLEMAS:
1. El dispositivo no genera vapor:
a. Compruebe si el enchufe de alimentación del dispositivo y si el dispositivo está encendido correctamente.
b. Asegúrese de que el tanque de agua esté lleno e insertado correctamente.
C. Si la luz indicadora está encendida y el dispositivo debería generar vapor.
d. Espere al menos 30 segundos después de encender la generación de vapor.
mi. Después de verificar todos los puntos anteriores y aún no se genera vapor, comuníquese con el servicio de atención al cliente.
2. Cuando se utiliza el limpiador de pisos giratorio, el vapor no es constante.
a. Cambie la generación de vapor a Alta.
3. El limpiador de pisos giratorio no gira.
a. Asegúrese de que el dispositivo esté enchufado y encendido correctamente.
b. Asegúrese de que el limpiador de pisos giratorio esté conectado correctamente.
4. Las almohadillas del trapeador no giran ni se balancean.
a. Asegúrese de que estén colocados correctamente en el limpiador y de la manera correcta.
5. Vibración o balanceo del lavapisos a vapor.
a. Las almohadillas del trapeador no están colocadas correctamente.
Detalles técnicos:
Voltaje: 220-240V~ 50/60Hz
Potencia nominal: 1300 W
Capacidad del depósito de agua: 550 ml
Velocidad de rotación: 110-130 rpm
Generación de vapor: 16-28g/min

Respect de l'environnement. Nous vous prions de bien vouloir trier les emballages en carton ainsi que les sachets plastiques (en polyéthylène). L'appareil usagé ne doit pas être jeté à la poubelle mais remis au point de collecte prévu à cet effet car il contient des éléments pouvant être nocifs pour l'environnement. L'appareil électrique doit être remis de manière à limiter au maximum une éventuelle utilisation ultérieure. Si l'appareil contient des piles, il faut les retirer et les remettre à un autre point de collecte.
Ne pas jeter l'appareil dans une poubelle de déchets ménagers !!!

CONDIÇÕES DE SEGURANÇA
IMPORTANTES INSTRUÇÕES DE SEGURANÇA
LEIA COM ATENÇÃO E GUARDE PARA REFERÊNCIA FUTURA

1. Antes de usar o produto, leia atentamente e siga sempre as instruções abaixo. O fabricante não se responsabiliza por quaisquer danos causados por uso indevido.
2. O produto destina-se apenas a uso interno. Não utilize o produto para fins incompatíveis com o uso pretendido.
3. O dispositivo só deve ser conectado a uma tomada aterrada de 220-240 V ~ 50/60 Hz. Por razões de segurança, não conecte vários dispositivos na mesma tomada elétrica.
4. Tenha cuidado ao usar perto de crianças. Não deixe crianças brincarem com o produto. Não permita que crianças ou pessoas que não estejam familiarizadas com o dispositivo o utilizem sem supervisão.
5. AVISO: O aparelho pode ser utilizado por crianças com mais de 8 anos de idade e por pessoas com capacidades físicas, sensoriais ou mentais reduzidas, ou por pessoas que não tenham experiência ou conhecimento do aparelho, apenas sob a supervisão de uma pessoa responsável pela sua segurança ou se foram instruídos sobre a utilização segura do aparelho e estão cientes dos perigos associados ao seu funcionamento. As crianças não devem brincar com o dispositivo. A limpeza e a manutenção do dispositivo não devem ser realizadas por crianças, a menos que tenham mais de 8 anos de idade e essas atividades sejam realizadas sob supervisão.
6. AVISO: Não deixe o aparelho ligado à tomada sem vigilância.
7. AVISO: A temperatura das superfícies acessíveis de um dispositivo em funcionamento pode ser elevada quando o equipamento está em funcionamento.
8. AVISO: Mantenha o aparelho fora do alcance das crianças.
9. AVISO: Retire sempre a ficha da tomada após a utilização, segurando a tomada com a mão. NÃO puxe o cabo de alimentação.
10. AVISO: Não utilize o dispositivo perto de materiais inflamáveis.
11. AVISO: Quando o eletrodoméstico for utilizado no banheiro, desconecte o plugue da tomada após o uso, pois a proximidade da água representa um risco mesmo com o eletrodoméstico desligado.
12. AVISO: O líquido ou o vapor que sai da máquina de limpeza a vapor não deve ser direcionado para aparelhos que contenham componentes elétricos, como o interior de fornos.
13. AVISO: A abertura de enchimento não deve ser aberta enquanto o aparelho estiver em uso.
14. AVISO: Antes de limpar o aparelho, desligue o cabo de alimentação da tomada e deixe o aparelho arrefecer. Aguarde o tempo suficiente, pois o dispositivo aquecido esfria muito lentamente.
15. AVISO: Antes de encher o aparelho com água, desconecte-o da rede elétrica.
16. Utilize apenas água limpa para encher o aparelho, não adicione quaisquer substâncias como agentes descalcificantes, óleos aromáticos ou agentes de limpeza.
17. O cabo de alimentação não deve tocar nas partes quentes do dispositivo e não deve estar localizado próximo a outras fontes de calor.
18. Após desligar o aparelho, antes de limpá-lo ou guardá-lo, desconecte o cabo de alimentação da tomada e deixe o equipamento esfriar. Aguarde o suficiente porque o dispositivo aquecido esfria lentamente.
19. Não cubra o dispositivo nem suas aberturas, pois isso pode causar acúmulo de calor dentro do dispositivo, o que pode resultar em danos ou incêndio.
20. Nunca deixe o produto conectado a uma fonte de alimentação sem supervisão. Mesmo que o uso seja interrompido por um breve período, desligue-o e desconecte a fonte de alimentação.

21. Nunca coloque o cabo de alimentação, a ficha ou todo o aparelho na água. Nunca exponha o produto a condições atmosféricas, como luz solar direta ou chuva, etc.
22. Verifique periodicamente o estado do cabo de alimentação. Se o cabo de alimentação estiver danificado, o produto deve ser devolvido a um centro de serviço profissional para substituição, a fim de evitar situações perigosas.
23. Nunca use o produto com um cabo de alimentação danificado, ou se ele tiver caído ou estiver danificado de outra forma, ou se não estiver funcionando corretamente. Não tente reparar você mesmo um produto danificado, pois isso pode resultar em choque elétrico. Sempre devolva seu dispositivo danificado a um centro de serviço profissional para reparo. Todos os reparos só podem ser realizados por especialistas de serviço autorizados. Reparos executados incorretamente podem resultar em situações perigosas para o usuário.
24. Nunca utilize o produto próximo a materiais inflamáveis.
25. Nunca aponte o limpador a vapor para você, outras pessoas, animais ou aparelhos elétricos.
26. O aparelho só pode ser utilizado com acessórios originais.
27. Certifique-se de que a tampa do depósito de água está firmemente aparafusada ao dispositivo.
28. Aviso. Casal quente.
29. Aviso. Vapor quente, o meu causa queimaduras.

30. Não toque nas superfícies quentes do aparelho.

Descrição do dispositivo:
1. Alça
2. Gancho de enrolamento superior
3. Interruptor de ajuste da haste telescópica
4. Haste telescópica
5. Interruptor do motor do esfregão
6. Indicador de vapor
7. Interruptor de vapor
8. Luz do motor
9. Botão ligar/desligar
10. Tanque de água
11. Cabeça giratória do esfregão
12. Almofada do esfregão
13. Alça do vaporizador
14. Bocal curvo
15. Bocal redondo grande
16. Bocal para fendas
17. Raspador de janela
18. Raspador plano
19. Bocal redondo pequeno
20.Toalha para raspador de janela
21. Bocal principal
22. Copo medidor

Antes da primeira utilização:
1. Remova todos os materiais de embalagem
2. Limpe todas as peças com um pano úmido com água.
3. Verifique se falta alguma peça consultando a página 2 do manual.

Usando o acessório esfregão giratório:
1. Instale a alça (1) pressionando os botões na parte inferior da alça para dentro e empurrando-a firmemente na parte superior da haste telescópica. Conforme mostrado na página 4. Para desmontar também certifique-se de pressionar os botões e puxar firmemente para cima para retirar a alça.
2. Cole os esfregões (12) na cabeça giratória do esfregão (11). Certifique-se de que as almofadas estejam firmemente fixadas e no meio dos círculos. Se não os instalar corretamente corre o risco de riscar o chão ou danificar o aparelho.
3. Pressione firmemente o dispositivo principal sobre a cabeça giratória do esfregão, certificando-se de pressionar o botão na cabeça para que ele se encaixe no lugar projetado no dispositivo principal, conforme mostrado na página 4.
4. PARA desinstalar a cabeça giratória do esfregão, certifique-se de que o dispositivo esteja frio e desligado e também pressione o botão e puxe firmemente para cima para liberar o dispositivo.
5. Puxe firmemente a alça do tanque de água (10) para retirá-lo.
6. Puxe a aba de silicone do tanque de água para abrir a entrada de água. Conforme mostrado na página 5.
7. Use água da torneira sem adição de aromas ou detergentes. Somente água limpa da torneira é permitida.
8. Certifique-se de não encher o tanque de água além da linha MAX.
9. Feche a aba de silicone empurrando-a firmemente de volta ao lugar e reinstalando o tanque em seu lugar.
10. Conecte o dispositivo na tomada de parede ou no cabo de extensão.
11. Pressione o botão Liga/Desliga (9) para ligar o aparelho.
12. Pressione o botão seletor de vapor (7) para escolher a intensidade do vapor. O ícone do indicador Steam mudará de cor.
    a. Sem luz – geração de vapor desligada
    b. Luz azul – Baixa geração de vapor
    c. Luz verde – Geração média de vapor
    d. Luz vermelha – Alta geração de vapor
13. Depois de selecionar a quantidade desejada de geração de vapor, segure firmemente a alça e pressione o interruptor do motor do esfregão (5).
14. O dispositivo começará a girar o cabeçote facilitando a limpeza.
CUIDADO: O dispositivo agora está emitindo vapor. Não aponte para pessoas, crianças, animais ou outros materiais sensíveis ao calor.
15. Ao terminar de usar o aparelho, desligue a geração de vapor e o motor e desconecte o aparelho da tomada. Você pode desligar a

função de geração de esfregão e haste ao mesmo tempo pressionando e segurando o botão de seleção de vapor (7) por 3 segundos.
CUIDADO: CERTIFIQUE-SE DE QUE O DISPOSITIVO ESFRIOU ANTES DE REMOVER AS ALMOFADAS DO MOP.
16. Remova os esfregões e lave-os.
CUIDADO: NÃO USE LAVADORA DE PISO SEM ALMOFADAS. IRÁ DANIFICAR O DISPOSITIVO E O PISO.

Função de limpeza a vapor:
Você pode usar o dispositivo sem o esfregão giratório e usá-lo como um limpador a vapor de uma forma muito mais fácil de manusear. Para fazer isso, siga as instruções abaixo:
1. Remova a alça telescópica do corpo principal pressionando o botão na parte traseira do dispositivo e pressionando o botão de liberação conforme mostrado na página 5.
2. Remova o esfregão giratório pressionando o botão próximo à saída de vapor do dispositivo principal, conforme mostrado na parte inferior da página 4.
5. Fixe a pega do vaporizador (13) no local onde foi colocada a haste telescópica.
6. Fixe o bocal principal (21) pressionando o botão na base do acessório e empurrando-o no lugar conforme mostrado na página 7.
7. Você também pode adicionar qualquer um dos outros acessórios na parte superior do bico principal ou usar o bico principal como está.
8. Para adicionar os outros acessórios escolha o acessório necessário e no seu interior encontrará um bosque, que corresponderá ao pino do bocal principal.
9. Insira o acessório no bico e gire para que o pino caia no lugar e o acessório não se mova durante o uso.
10. Agora você pode usar o botão de seleção Vapor (7) para escolher a intensidade da geração de vapor.
CUIDADO: NÃO TOQUE NO BICO DE VAPOR PRINCIPAL OU NO ACESSÓRIO DURANTE O USO. DESLIGUE O DISPOSITIVO E DEIXE O ANEXO ESFRIAR ANTES DE REMOVER.
11. Para retirar os acessórios, espere que esfriem, gire-os no outro sentido e retire-os.
Descrições dos anexos e uso sugerido:
a. Bocal principal (21) – Utilizado para locais de difícil utilização, como entre armários ou cantos.
b. Bocal curvo (14) – Para alcançar atrás de algo ou embaixo de algo, como atrás de uma torneira de cozinha.
c. Escova redonda grande (15) – Para limpar superfícies maiores, por exemplo, bancada de cozinha.
d. Escova para fendas (16) - Melhor usada para limpar entre ladrilhos.
e. Raspador de janelas (17) – Utilizado para janelas de azulejos grandes. Também pode ser usado com a toalha colocada para recolher a água ou em zonas mais sensíveis.
f. Acessório raspador (18) – Utilizado para panelas de ferro ou para remover sujeira e graxa velhas.
g. Bocal pequeno redondo (19) – Utilizado para áreas menores.

Para quais pisos o dispositivo é adequado:
O dispositivo pode ser usado em superfícies de piso rígido seladas. Recomenda-se que teste primeiro o aparelho num piso que não seja visível e consulte as instruções de manutenção do fabricante do piso.
O aparelho NÃO DEVE SER UTILIZADO em: Couro, móveis encerados, fibra sintética, veludo ou materiais finos sensíveis ao vapor.
CUIDADO: NÃO UTILIZE NENHUMA SOLUÇÃO DE LIMPEZA, PERFUME, ÓLEO OU OUTRAS SUBSTÂNCIAS QUÍMICAS NA ÁGUA UTILIZADA DIRETAMENTE COM ESTE PRODUTO. PODE DANIFICAR O PRODUTO OU TORNAR SEU USO INSEGURO. USE SOMENTE ÁGUA PURA.

SOLUÇÃO DE PROBLEMAS:
1. O dispositivo não gera vapor:
a. Verifique se o plugue de alimentação do dispositivo e se o dispositivo está ligado corretamente.
b. Certifique-se de que o tanque de água esteja cheio e inserido corretamente.
c. Se a luz indicadora estiver acesa e o aparelho deverá gerar vapor.
d. Aguarde pelo menos 30 segundos após ligar a geração de vapor.
e. Depois de verificar todos os pontos acima e ainda não ocorrer geração de vapor, entre em contato com o atendimento ao cliente.
2. Ao usar o limpador de piso giratório, o vapor não é consistente.
a. Mude a geração de vapor para Alta.
3. O limpador de piso rotativo não gira.
a. Certifique-se de que o dispositivo esteja conectado e ligado corretamente.
b. Certifique-se de que o limpador rotativo de piso esteja conectado corretamente.
4. Os esfregões não giram nem balançam.
a. Certifique-se de que eles sejam colocados corretamente no limpador e da maneira correta.
5. Vibração ou oscilação da lavadora de piso a vapor.
a. Os esfregões não estão fixados corretamente.

Detalhes técnicos:
Tensão: 220-240 V ~ 50/60 Hz
Potência nominal: 1300 W
Capacidade do tanque de água: 550 ml
Velocidade de rotação: 110-130 rpm
Geração de vapor: 16-28g/min

Protecção do meio ambiente. Rogamos, os embalagens de cartão destinem-se para papéis velhos. Os sacos de polietileno (PE) devem-se colocar em contenedores para material plástico. O dispositivo usado deve-se levar a um ponto de armazenamento adequado porque os componentes perigosos que ficam dentro do dispositivo podem ser perigosos para o meio ambiente. O dispositivo elétrico deve-se entregar de modo que se reduza a sua nova utilização e uso. Se no dispositivo há pilhas, devem-se tirar e levar a um ponto de armazenamento em separado.
Não colocar o dispositivo em contenedores para resíduos municipais!!

SAUGOS SĄLYGOS
SVARBIOS SAUGOS INSTRUKCIJOS
ATIDŽIAI PERSKAITYKITE IR IŠSAUGOTI ATEIČIAI

1. Prieš naudodami gaminį, atidžiai perskaitykite ir visada vadovaukitės toliau pateiktomis instrukcijomis. Gamintojas neatsako už žalą, atsiradusią dėl netinkamo naudojimo.
2. Gaminys skirtas naudoti tik patalpose. Nenaudokite gaminio tikslams, kurie nesuderinami su jo paskirtimi.
3. Prietaisą galima jungti tik prie įžeminto 220-240 V ~ 50/60 Hz lizdo. Saugumo sumetimais nejunkite kelių įrenginių į vieną elektros lizdą.
4. Būkite atsargūs, kai naudojate su vaikais. Neleiskite vaikams žaisti su gaminiu. Neleiskite vaikams arba žmonėms, kurie nėra susipažinę su prietaisu, jo naudoti be priežiūros.
5. ĮSPĖJIMAS: Prietaisą gali naudoti vyresni nei 8 metų vaikai ir asmenys, turintys ribotų fizinių, jutiminių ar protinių gebėjimų, arba asmenys, neturintys patirties ar žinių apie prietaisą, tik prižiūrint už jų priežiūrą atsakingam asmeniui. saugos arba jei jie buvo išmokyti saugiai naudoti prietaisą ir žino su jo veikimu susijusius pavojus. Vaikai neturėtų žaisti su įrenginiu. Prietaiso valymo ir priežiūros neturėtų atlikti vaikai, nebent jie yra vyresni nei 8 metų ir ši veikla atliekama prižiūrint.
6. ĮSPĖJIMAS: nepalikite prietaiso įjungto į elektros lizdą be priežiūros.
7. ĮSPĖJIMAS: Prieinamų veikiančio įrenginio paviršių temperatūra gali būti aukšta, kai įranga veikia.
8. ĮSPĖJIMAS: Prietaisą laikykite vaikams nepasiekiamoje vietoje.
9. ĮSPĖJIMAS: Po naudojimo visada ištraukite kištuką iš elektros lizdo laikydami už lizdo ranka. NEtraukite už maitinimo laido.
10. ĮSPĖJIMAS: nenaudokite prietaiso šalia degių medžiagų.
11. ĮSPĖJIMAS: kai prietaisą naudojate vonios kambaryje, po naudojimo ištraukite kištuką iš elektros lizdo, nes vandens artumas kelia pavojų net tada, kai prietaisas yra išjungtas.
12. ĮSPĖJIMAS: Skysčio arba garų, išeinančių iš garų valytuvo, negalima nukreipti į prietaisus, kuriuose yra elektrinių komponentų, pavyzdžiui, į orkaičių vidų.
13. ĮSPĖJIMAS: Įpylimo angos negalima atidaryti, kai prietaisas naudojamas.
14. ĮSPĖJIMAS: Prieš valydami prietaisą, ištraukite maitinimo laidą iš lizdo ir leiskite prietaisui atvėsti. Palaukite pakankamai ilgai, nes įkaitęs prietaisas atvėsta labai lėtai.
15. ĮSPĖJIMAS: Prieš pildami į įrenginį vandens, atjunkite jį nuo maitinimo šaltinio.
16. Prietaisui pripildyti naudokite tik švarų vandenį, nepilkite jokių medžiagų, pvz., nukalkinimo priemonių, aromatinių aliejų ar valymo priemonių.
17. Maitinimo laidas neturi liesti karštų prietaiso dalių ir neturi būti šalia kitų šilumos šaltinių.
18. Išjungę prietaisą, prieš jį valydami ar padėdami į sandėliuką, ištraukite maitinimo laidą iš lizdo ir leiskite įrangai atvėsti. Palaukite pakankamai ilgai, nes įkaitęs prietaisas lėtai atvėsta.
19. Neuždenkite prietaiso ir neuždenkite jo angų, nes prietaiso viduje gali kauptis šiluma, o tai gali sukelti žalą arba gaisrą.
20. Niekada nepalikite gaminio, prijungto prie maitinimo šaltinio, be priežiūros. Net jei naudojimas trumpam nutrūksta, išjunkite jį ir atjunkite maitinimą.
21. Niekada nemeskite maitinimo laido, kištuko ar viso prietaiso į vandenį. Niekada nelaikykite gaminio nuo atmosferos sąlygų, tokių kaip tiesioginiai saulės spinduliai, lietus ir pan.
22. Periodiškai tikrinkite maitinimo laido būklę. Jei maitinimo laidas pažeistas, gaminį reikia grąžinti į profesionalų aptarnavimo centrą, kad jis pakeistų, kad išvengtumėte pavojingų situacijų.
23. Niekada nenaudokite gaminio su pažeistu maitinimo laidu, jei jis buvo numestas ar kitaip pažeistas arba netinkamai veikia. Nemėginkite patys taisyti sugadinto gaminio, nes galite patirti elektros smūgį. Sugadintą įrenginį visada grąžinkite į profesionalų aptarnavimo centrą, kad jis taisytų. Visus remonto darbus gali atlikti tik įgalioti techninės priežiūros specialistai.

Netinkamai atliktas remontas gali sukelti pavojingų situacijų naudotojui.
24. Niekada nenaudokite gaminio šalia degių medžiagų.
25. Niekada nenukreipkite garų valytuvo į save, kitus žmones, gyvūnus ar elektros prietaisus.
26. Prietaisą galima naudoti tik su originaliais priedais.
27. Įsitikinkite, kad vandens bako dangtelis tvirtai prisuktas prie įrenginio.
28. Įspėjimas. Karšta pora.
29. Įspėjimas. Karšti garai, manieji sukelia nudegimus.

30. Nelieskite karštų prietaiso paviršių.

Įrenginio aprašymas:
1. Rankena
2. Viršutinis apvijos kablys
3. Teleskopinio strypo reguliavimo jungiklis
4. Teleskopinis strypas
5. Šluostės variklio jungiklis
6. Garų indikatorius
7. Garų jungiklis
8. Variklio lemputė
9. Įjungimo/išjungimo mygtukas
10. Vandens bakelis
11. Besisukanti šluostės galvutė
12. Šluostės padas
13. Garintuvo rankena
14. Išlenktas antgalis
15. Didelis apvalus antgalis
16. Plyšio antgalis
17. Langų grandiklis
18. Plokščiasis grandiklis
19. Mažas apvalus antgalis
20. Rankšluostis langų grandikliui
21. Pagrindinis antgalis
22. Matavimo puodelis

Prieš pirmąjį naudojimą:
1. Išimkite visas pakavimo medžiagas
2. Visas dalis nuvalykite drėgna šluoste su vandeniu.
3. Patikrinkite, ar nėra kokių nors dalių, vadovaudamiesi vadovo 2 psl.

Besisukančio šluotos priedo naudojimas:
1. Įstatykite rankeną (1), spausdami apatinėje rankenos dalyje esančius mygtukus į vidų ir tvirtai įstumdami į viršutinę teleskopinio strypo dalį. Kaip parodyta 4 puslapyje. Norėdami išmontuoti, taip pat būtinai paspauskite mygtukus ir tvirtai patraukite aukštyn, kad ištrauktumėte rankeną.
2. Priklijuokite šluostės pagalvėles (12) ant besisukančios šluotos galvutės (11). Įsitikinkite, kad trinkelės yra tvirtai pritvirtintos ir yra apskritimų viduryje. Jei netinkamai juos sumontuosite, galite subraižyti grindis arba sugadinti įrenginį.
3. Tvirtai paspauskite pagrindinį įrenginį ant besisukančios šluotos galvutės ir įsitikinkite, kad paspauskite ant galvos esantį mygtuką, kad jis spragtelėtų į pagrindinio įrenginio vietą, kaip parodyta 4 puslapyje.
4. Norėdami pašalinti besisukančią šluotos galvutę, įsitikinkite, kad prietaisas yra vėsus ir išjungtas, taip pat paspauskite mygtuką ir tvirtai patraukite aukštyn, kad atlaisvintumėte įrenginį.
5. Tvirtai patraukite už vandens bakelio (10) rankenos, kad ištrauktumėte vandens baką.
6. Norėdami atidaryti vandens įleidimo angą, patraukite vandens bako silikoninį dangtelį. Kaip parodyta 5 puslapyje.
7. Naudokite vandenį iš čiaupo be jokių papildomų kvapų ar ploviklių. Leidžiamas tik švarus vanduo iš čiaupo.
8. Įsitikinkite, kad nepripildėte vandens bako toliau nei MAX linija.
9. Uždarykite silicio dangtelį, tvirtai stumdami jį atgal į vietą ir vėl įstatydami baką į vietą.
10. Įjunkite prietaisą į sieninį lizdą arba ilginamąjį laidą.
11. Norėdami įjungti įrenginį, paspauskite įjungimo / išjungimo mygtuką (9).
12. Paspauskite garų pasirinkimo mygtuką (7), kad pasirinktumėte garų intensyvumą. Steam indikatoriaus piktogramos spalva pasikeis.
    a. Nėra šviesos – garų generavimas išjungtas
    b. Mėlyna šviesa – mažas garų generavimas
    c. Žalia šviesa – vidutinis garų generavimas
    d. Raudona lemputė – didelis garų generavimas
13. Pasirinkę norimą garų generavimo kiekį, tvirtai suimkite už rankenos ir paspauskite šluotos variklio jungiklį (5).
14. Dabar prietaisas pradės sukti galvutę, kad būtų lengviau valyti.
ĮSPĖJIMAS: Dabar prietaisas skleidžia garus. Nenukreipkite į žmones, vaikus, gyvūnus ar kitas karščiui jautrias medžiagas.
15. Baigę naudotis įrenginiu, išjunkite garų generavimą ir variklį bei atjunkite įrenginį. Galite vienu metu išjungti šluostės ir koto generavimo funkciją paspausdami ir 3 sekundes palaikydami garų pasirinkimo mygtuką (7).
ĮSPĖJIMAS: PRIEŠ IŠIMTĄ ŠLUTELĖLIUS ĮSITIKINKITE, KAD PRIETAISAS ATŠĖS.
16. Nuimkite šluostės pagalvėles ir nuplaukite.
DĖMESIO: NENAUDOKITE GRINDŲ PLOVIMO BE PLOVIMO. JIS SUgadins PRIETAISĄ IR GRINDIS.

Garų valymo funkcija:
Prietaisą galite naudoti be besisukančio šluotos priedo ir naudoti kaip garų valytuvą daug lengviau valdoma forma. Norėdami tai padaryti, vadovaukitės toliau pateiktomis instrukcijomis:
1. Nuimkite teleskopinę rankeną nuo pagrindinio korpuso paspausdami mygtuką, esantį įrenginio gale, ir paspausdami atleidimo mygtuką, kaip parodyta 5 puslapyje.
2. Nuimkite besisukančio šluotos priedą paspausdami mygtuką šalia pagrindinio įrenginio garų išleidimo angos, kaip parodyta 4 puslapio apačioje.
5. Pritvirtinkite garintuvo rankenėlę (13) toje vietoje, kur buvo pastatytas teleskopinis strypas.
6. Pritvirtinkite pagrindinį antgalį (21), paspausdami priedo apačioje esantį mygtuką ir pastumdami jį į vietą, kaip parodyta 7 puslapyje.
7. Taip pat galite pridėti bet kokių kitų priedų ant pagrindinio antgalio arba naudoti pagrindinį antgalį tokį, koks yra.
8. Norėdami pridėti kitus priedus, pasirinkite reikiamą priedą ir viduje rasite giraitę, kuri atitiks pagrindinio antgalio kaištį.
9. Įstatykite priedą ant antgalio ir pasukite, kad kaištis atsidurtų vietoje ir naudojimo metu priedas nejudėtų.
10. Dabar galite naudoti garų pasirinkimo mygtuką (7), kad pasirinktumėte garų generavimo intensyvumą.
DĖMESIO: NAUDOJIMO LAIKOTARPIU NELIESKITE PAGRINDINĖS GARO ĄNTGAČIO AR PRIEDAS. IŠJUNKITE PRIEDĄ IR PRIEŠ IŠĖMIME PRIEŠ PRIEDĄ ATŠAUSTI.

11. Norėdami išimti priedus, palaukite, kol jie atvės, pasukite juos kita kryptimi ir nuimkite.
Priedų aprašymai ir siūlomas naudojimas:
a. Pagrindinis antgalis (21) – naudojamas sunkiai naudojamoms vietoms, pvz., tarp spintelių ar kampų.
b. Išlenktas antgalis (14) – pasiekti už ko nors arba po kažkuo, pavyzdžiui, už virtuvės maišytuvo.
c. Apvalus Didelis šepetys (15) – didesniems paviršiams, pavyzdžiui, virtuvės stalviršiui, valyti.
d. Plyšių šepetys (16) – geriausiai tinka valyti tarp plytelių.
e. Langų grandiklis (17) – Naudojamas didelių plytelių langams. Taip pat galima naudoti su rankšluosčiu vandeniui surinkti arba jautresnėse vietose.
f. Grandiklio priedas (18) – naudojamas lygintuvams arba senų nešvarumų ir riebalų pašalinimui.
g. Apvalus mažas antgalis (19) – naudojamas mažesniems plotams.

Kurioms grindims įrenginys tinka:
Prietaisą galima naudoti ant sandarių kietų grindų paviršių. Rekomenduojama iš pradžių išbandyti įrenginį ant nematomos grindų dangos gabalo ir susipažinti su grindų gamintojo priežiūros instrukcijomis.
Prietaiso NEGALIMA NAUDOTI ant: Odos, vaškuotų baldų, sintetinio pluošto, aksomo ar smulkių mėdžiagų, jautrių garams.
DĖMESIO: NENAUDOKITE JOKIŲ VALYMO TIRPALŲ, KVAPŲ, ALIEJŲ AR KITŲ CHEMINIŲ MĖDŽIAGŲ VANDENiui, TIESIOGIAI SU ŠIU PRODUKTU VARTOJAMU. JIS GALI Sugadinti GAMINĮ ARBA NAUDOTIS NESAUGIU. NAUDOKITĖ TIK GRYNĄ VANDENĮ.

PROBLEMŲ SPRENDIMAS:
1. Įrenginys negeneruoja garų:
a. Patikrinkite, ar įrenginio maitinimo kištukas ir ar įrenginys tinkamai įjungtas.
b. Įsitikinkite, kad vandens bakas yra užpildytas ir tinkamai įdėtas.
c. Jei indikatoriaus lemputė dega ir prietaisas turėtų generuoti garą.
d. Įjungę garų generavimą palaukite bent 30 sekundžių.
e. Patikrinę visus aukščiau nurodytus taškus ir vis tiek nesigamina garai, susisiekite su klientų aptarnavimo tarnyba.
2. Naudojant besisukantį grindų valiklį, garai nėra vienodi.
a. Pakeiskite garų generavimą į Aukštą.
3. Besisukantis grindų valiklis nesisuka.
a. Įsitikinkite, kad įrenginys tinkamai prijungtas ir įjungtas.
b. Įsitikinkite, kad besisukantis grindų valiklis yra tinkamai prijungtas.
4. Šluostės pagalvėlės nesisuka ir nesiūbuoja.
a. Įsitikinkite, kad jie tinkamai uždėti ant valiklio ir tinkamai uždėti.
5. Garinės grindų poveržlės vibracija arba siūbavimas.
a. Šluostės pagalvėlės nėra tinkamai pritvirtintos.

Techninės detalės:
Įtampa: 220-240V~ 50/60 Hz
Nominali galia: 1300 W
Vandens bako talpa: 550 ml
Sukimosi greitis: 110-130 aps./min
Garų generavimas: 16-28g/min

Apkārtējās vides aizsardzība. Kartona iepakojumu, lūdzu, nododiet otreizējai pārstrādei. Polietilēna maisiņus (PE) izmest plastmasas izstrādājumiem paredzētajos konteineros. Lietotās elektropreces nododiet attiecīgajos pieņemšanas punktos. Ierīcē satur bīstamas sastāvdaļas, kas var izraisīt draudus apkārtējai videi. Elektroierīce jānodod tā, lai ierobežotu tās atkārtotu izmantošanu. Ja ierīcē atrodas baterijas, izņemiet tās un nododiet pieņemšanas punktā atsevišķi. Produktu neizmest sadzīves atkritumu konteinerā!

OHUTUSTINGIMUSED OLULISED OHUTUSJUHISED
PALUN LUGEGE HOOLIKALT JA SÄILITA EDASISEKS KASUTAMISEKS

1. Enne toote kasutamist lugege hoolikalt läbi ja järgige alati allolevaid juhiseid. Tootja ei vastuta ebaõigest kasutamisest põhjustatud kahjude eest.
2. Toode on mõeldud kasutamiseks ainult siseruumides. Ärge kasutage toodet eesmärkidel, mis ei sobi kokku selle ettenähtud kasutusega.
3. Seadet tohib ühendada ainult maandatud pistikupessa 220-240 V ~ 50/60 Hz . Ohutuse huvides ärge ühendage ühte pistikupessa mitut seadet.
4. Olge laste läheduses kasutamisel ettevaatlik. Ärge laske lastel tootega mängida. Ärge lubage lastel ega inimestel, kes ei tunne seadet, seda järelevalveta kasutada.
5. HOIATUS: Seadet võivad kasutada üle 8-aastased lapsed ning füüsilise, sensoorse või vaimse puudega isikud või isikud, kellel puuduvad seadmega seotud kogemused või teadmised, ainult nende eest vastutava isiku järelevalve all. ohutust või kui neid on juhendatud seadme ohutuks kasutamiseks ja nad on teadlikud selle kasutamisega seotud ohtudest. Lapsed ei tohiks seadmega mängida. Seadet ei tohi puhastada ja hooldada lapsed, välja arvatud juhul, kui nad on vanemad kui 8 aastat ja neid tegevusi tehakse järelevalve all.
6. HOIATUS: Ärge jätke pistikupessa ühendatud seadet järelevalveta.
7. HOIATUS: Töötava seadme ligipääsetavate pindade temperatuur võib seadme töötamise ajal olla kõrge.
8. HOIATUS: Hoidke seadet lastele kättesaamatus kohas.
9. HOIATUS: Pärast kasutamist eemaldage alati pistik pistikupesast, hoides pistikupesast käega. ÄRGE tõmmake toitejuhtmest.
10. HOIATUS: Ärge kasutage seadet süttivate materjalide läheduses.
11. HOIATUS: Kui kasutate seadet vannitoas, eemaldage pistik pärast kasutamist pistikupesast, sest vee lähedus kujutab endast ohtu isegi siis, kui seade on välja lülitatud.
12. HOIATUS: Aurupuhastist väljuvat vedelikku või auru ei tohi suunata elektrilisi komponente sisaldavatesse seadmetesse, näiteks ahju sisemusse.
13. HOIATUS: täiteava ei tohi seadme kasutamise ajal avada.
14. HOIATUS: Enne seadme puhastamist eemaldage toitejuhe pistikupesast ja laske seadmel jahtuda. Palun oodake piisavalt kaua, kuna kuumutatud seade jahtub väga aeglaselt.
15. HOIATUS: Enne seadme veega täitmist ühendage see vooluvõrgust lahti.
16. Kasutage seadme täitmiseks ainult puhast vett, ärge lisage aineid, nagu katlakivieemaldusvahendid, aromaatsed õlid või puhastusained.
17. Toitejuhe ei tohi puudutada seadme kuumi osi ega asuda teiste soojusallikate läheduses.
18. Pärast seadme väljalülitamist, enne selle puhastamist või hoiustamist eemaldage toitejuhe pistikupesast ja laske seadmel jahtuda. Palun oodake piisavalt kaua, sest kuumutatud seade jahtub aeglaselt.

19. Ärge katke seadet ega katke selle avasid, kuna see võib põhjustada kuumuse kogunemist seadme sisemusse, mis võib põhjustada kahjustusi või tulekahju.
20. Ärge kunagi jätke toiteallikaga ühendatud toodet järelevalveta. Isegi kui kasutamine on lühikeseks ajaks katkenud, lülitage see välja ja lahutage toide.
21. Ärge kunagi pange toitejuhet, pistikut ega kogu seadet vette. Ärge kunagi jätke toodet atmosfääritingimuste, näiteks otsese päikesevalguse või vihma kätte jne.
22. Kontrollige perioodiliselt toitejuhtme seisukorda. Kui toitejuhe on kahjustatud, tuleb toode ohtlike olukordade vältimiseks tagastada professionaalsesse teeninduskeskusesse.
23. Ärge kunagi kasutage toodet kahjustatud toitejuhtmega või kui see on maha kukkunud või muul viisil kahjustatud või kui see ei tööta korralikult. Ärge püüdke kahjustatud toodet ise parandada, kuna see võib põhjustada elektrilöögi. Viige kahjustatud seade alati parandamiseks professionaalsesse teeninduskeskusesse. Kõiki remonditöid võivad teha ainult volitatud teenindusspetsialistid. Valesti teostatud remont võib põhjustada kasutajale ohtlikke olukordi.
24. Ärge kunagi kasutage toodet kergestisüttivate materjalide läheduses.
25. Ärge kunagi suunake aurupuhastit enda, teiste inimeste, loomade või elektriseadmete poole.
26. Seadet tohib kasutada ainult koos originaaltarvikutega.
27. Veenduge, et veepaagi kate on kindlalt seadme külge kruvitud.
28. Hoiatus. Kuum paar.
29. Hoiatus. Kuum aur, minu oma põhjustab põletusi.

30. Ärge puudutage seadme kuumi pindu.

Seadme kirjeldus:

1. Käepide	2. Ülemine mähiskonks	3. Teleskoopvarda reguleerimise lüliti
4. Teleskoopvarras	5. Mopi mootori lüliti	6. Auruindikaator
7. Aurulüliti	8. Mootori tuli	9. Sisse-/väljalülitusnupp
10. Veepaak	11. Pöörlev mopipea	12. Mopipadi
13. Auruti käepide	14. Kumer otsik	15. Suur ümmargune otsik
16. Lõheotsik	17. Aknakaabits	18. Lamekaabits
19. Väike ümmargune otsik	20. Rätik aknakraabitsa jaoks	
21. Peaotsik	22. Mõõtetops	

Enne esimest kasutamist:
1. Eemaldage kõik pakkematerjalid
2. Pühkige kõik osad veega niiske lapiga maha.
3. Kontrollige, kas mõni osa on puudu, lugedes juhendi lk 2.

Pöörleva mopi lisaseadme kasutamine:
1. Paigaldage käepide (1), vajutades käepideme alumises osas olevaid nuppe sissepoole ja surudes kindlalt teleskoopvarda ülemisse ossa. Nagu näidatud lk 4. Demonteerimiseks vajutage kindlasti nuppe ja tõmmake käepideme väljatõmbamiseks tugevalt üles.
2. Kleepige mopipadjad (12) pöörleva mopipea (11) külge. Veenduge, et padjad oleksid kindlalt kinnitatud ja ringide keskel. Kui te neid õigesti ei paigalda, võite põrandat kriimustada või seadet kahjustada.
3. Vajutage põhiseade tugevalt alla pöörlevale mopipeale, veendudes, et vajutate peas olevat nuppu, nii et see klõpsab oma kohale, mis on ette nähtud põhiseadmel, nagu näidatud leheküljel 4.
4. Pöörleva mopipea desinstallimiseks veenduge, et seade on jahtunud ja välja lülitatud, samuti vajutage nuppu ja tõmmake seadme vabastamiseks tugevalt üles.
5. Veepaagi väljatõmbamiseks tõmmake kindlalt veepaagi käepidemest (10).
6. Vee sisselaskeava avamiseks tõmmake veepaagi silikoonklappi. Nagu on näidatud lk 5.

7. Kasutage kraanivett ilma lõhna- ja pesuaineteta. Lubatud on ainult puhas kraanivesi.
8. Ärge täitke veepaaki üle MAX joone.
9. Sulgege räni klapp, lükates selle kindlalt tagasi oma kohale ja paigaldades paagi oma kohale.
10. Ühendage seade seinakontakti või pikendusjuhtmesse.
11. Seadme sisselülitamiseks vajutage sisse-/väljalülitusnuppu (9).
12. Vajutage auru valiku nuppu (7), et valida auru intensiivsus. Steami indikaatori ikoon muudab värvi.
    a. Tuli puudub – auru genereerimine on välja lülitatud
    b. Sinine tuli – madal auru teke
    c. Roheline tuli – keskmine aurutootmine
    d. Punane tuli – kõrge auru teke
13. Pärast soovitud aurukoguse valimist haarake käepidemest kindlalt kinni ja vajutage mopi mootori lülitit (5).
14. Seade hakkab nüüd pead pöörama, muutes puhastamise lihtsamaks.
ETTEVAATUST. Seade eraldab nüüd auru. ÄRGE osutage inimestele, lastele, loomadele ega muudele kuumustundlikele materjalidele.
15. Kui olete seadme kasutamise lõpetanud, lülitage aurugeneraator ja mootor välja ning eemaldage seade vooluvõrgust. Mopi ja varre genereerimise funktsiooni saate samal ajal välja lülitada, vajutades ja hoides 3 sekundit all auruvaliku nuppu (7).
ETTEVAATUST: ENNE MOPPAJADE EEMALDAMIST VEENDAGE, ET SEADE ON JAHUTUD.
16. Eemaldage mopipadjad ja peske need.
ETTEVAATUST: ÄRGE KASUTAGE ILMA PALDJATETA PÕRANDAPESU. SEE KAHJUSTAB SEADET JA PÕRANDAT.

Aurupuhasti funktsioon:
Saate seadet kasutada ilma pöörleva mopikinnituseta ja kasutada seda aurupuhastina palju lihtsamini käsitsetavas vormis. Selleks järgige alltoodud juhiseid.
1. Eemaldage teleskoopkäepide põhikorpust, vajutades seadme tagaküljel olevat nuppu ja vajutades vabastusnuppu, nagu näidatud lk 5.
2. Eemaldage pöörlev mopi kinnitus, vajutades põhiseadme auruväljundi lähedal olevat nuppu, nagu on näidatud lehekülje 4 allosas.
5. Kinnitage auruti käepide (13) kohta, kuhu asetati teleskoopvarras.
6. Kinnitage põhiotsik (21), vajutades lisaseadme põhjas olevat nuppu ja lükates selle kohale, nagu näidatud lk 7.
7. Samuti saate põhidüüsi peale lisada mis tahes muid tarvikuid või kasutada põhidüüsi sellisel kujul.
8. Teiste tarvikute lisamiseks valige vajalik lisaseade ja seest leiate metsatuka, mis vastab põhiotsiku tihvtile.
9. Sisestage tarvik otsiku külge ja keerake, et tihvt paigale langeks ja nii lisaseade kasutamise ajal ei liiguks.
10. Nüüd saate kasutada auru valimise nuppu (7), et valida auru genereerimise intensiivsust.
ETTEVAATUST: ÄRGE PUUTUGE KASUTAMISE AJAL PÕHIAURUDÜSKU EGA LISAT. LÜLITA SEADME VÄLJA JA LASU LISANDEL ENNE EEMALdamist maha jahtuda.
11. Lisatarvikute eemaldamiseks oodake, kuni need jahtuvad, keerake need teises suunas ja tõmmake ära.
Manuste kirjeldused ja soovitatav kasutus:
    a. Peaotsik (21) – kasutatakse raskesti kasutatavate kohtade jaoks, näiteks kappide või nurkade vahel.
    b. Kumer otsik (14) – millegi taha või millegi alla ulatumiseks, näiteks köögisegisti taha.
    c. Ring Suur hari (15) – Suuremate pindade, näiteks köögilaua puhastamiseks.
    d. Lõhehari (16) – sobib kõige paremini plaatide vaheliste puhastamiseks.
e. Aknakaabits (17) – Kasutatakse suurtest plaatidest akende jaoks. Võib kasutada ka rätikuga vee kogumiseks või tundlikumatel kohtadel.
f. Kaabitsakinnitus (18) – Kasutatakse raudpannide või vana mustuse ja rasva eemaldamiseks.
g. Ümmargune väike otsik (19) – kasutatakse väiksemate alade jaoks.

Millistele põrandatele seade sobib:
Seadet saab kasutada tihendatud kõvadel põrandapindadel. Soovitatav on seadet esmalt katsetada põrandakatte peal, mis pole nähtav, ja tutvuda põrandatootja hooldusjuhistega.
Seadet EI TOHI KASUTADA: nahal, vahatatud mööblil, sünteetilisel kiul, sametil või peentel aurutundlikel materjalidel.
ETTEVAATUST: ÄRGE KASUTAGE SELLE TOOTEGA OTSESELT KASUTATUD VEES ÜHTEGI PUHASTUSLAHUST, LÕHNAAJAT, ÕLI VÕI MUID KEEMILISI AINEID. SEE VÕIB TOODET KAHJUSTADA VÕI MUUDA SELLE KASUTAMISE EBAOHTLIK. KASUTAGE AINULT PUHAST VETT.

VEAOTSING:
1. Seade ei tooda auru:
    a. Kontrollige, kas seadme toitepistik ja kas seade on õigesti sisse lülitatud.
    b. Veenduge, et veepaak on täidetud ja õigesti sisestatud.
    c. Kui märgutuli põleb ja seade peaks auru tootma.
    d. Pärast aurutootmise sisselülitamist oodake vähemalt 30 sekundit.
e. Pärast kõigi ülaltoodud punktide kontrollimist ja ikkagi auru ei teki, võtke ühendust klienditeenindusega.
2. Pöörleva põrandapuhastusvahendi kasutamisel ei ole aur ühtlane.
    a. Muutke aurutootmine kõrgeks.

3. Pöörlev põrandapuhastusvahend ei pöörle.
    a. Veenduge, et seade on korralikult ühendatud ja sisse lülitatud.
    b. Veenduge, et pöörlev põrandapuhasti on õigesti ühendatud.
4. Mopipadjad ei pöörle ega kõiguta.
    a. Veenduge, et need on korralikult puhastusvahendile pandud ja asetatud õigesti.
5. Aurupõrandapesuri vibratsioon või kõikumine.
    a. Mopipadjad ei ole korralikult kinnitatud.

Tehnilised detailid:
Pinge: 220-240V~ 50/60 Hz
Nimivõimsus: 1300 W
Veepaagi maht: 550 ml
Pöörlemiskiirus: 110-130 pööret minutis
Auru teke: 16-28g / min

Rūpinantis aplinka. Kartono pakuotes atiduoti į makulatūrą. Polietileno (PE) maišelius mesti į plastikui skirtą konteinerį. Susidėvėjusį prietaisą atiduoti į atitinkamą atliekų surinkimo vietą, nes prietaise esančios pavojingos medžiagos gali kelti grėsmę aplinkai. Elektrinį prietaisą atiduoti tokį, kad nebūtų galima jo pakartotinai naudoti ir panaudoti. Jeigu prietaise yra baterijos, būtina jas išimti ir atskirai atiduoti į atliekų surinkimo vietą.
Nemesti prietaiso į buitinių atliekų konteinerį!

DROŠĪBAS NOSACĪJUMI
SVARĪGI DROŠĪBAS NORĀDĪJUMI
LŪDZU, UZMANĪGI IZLASIET UN SAGLABĀJIET NĀKAMAI ATSAUKSMEI

1. Pirms produkta lietošanas, lūdzu, uzmanīgi izlasiet un vienmēr ievērojiet tālāk sniegtos norādījumus. Ražotājs nav atbildīgs par bojājumiem, kas radušies nepareizas lietošanas rezultātā.
2. Produkts ir paredzēts lietošanai tikai iekštelpās. Neizmantojiet produktu mērķiem, kas nav saderīgi ar paredzēto lietojumu.
3. Ierīci drīkst pievienot tikai iezemētai kontaktligzdai 220-240 V ~ 50/60 Hz . Drošības apsvērumu dēļ nepievienojiet vienai kontaktligzdai vairākas ierīces.
4. Esiet piesardzīgs, lietojot to bērnu tuvumā. Neļaujiet bērniem spēlēties ar izstrādājumu. Neļaujiet bērniem vai cilvēkiem, kuri nav iepazinušies ar ierīci, to lietot bez uzraudzības.
5. BRĪDINĀJUMS: Ierīci drīkst lietot bērni, kas vecāki par 8 gadiem, un personas ar ierobežotām fiziskām, maņu vai garīgām spējām, vai personas, kurām nav pieredzes vai zināšanu par ierīci, tikai tādas personas uzraudzībā, kura ir atbildīga par drošību vai ja viņi ir instruēti par ierīces drošu lietošanu un apzinās ar tās darbību saistītos apdraudējumus. Bērni nedrīkst spēlēties ar ierīci. Ierīces tīrīšanu un apkopi nedrīkst veikt bērni, ja vien viņi nav vecāki par 8 gadiem un šīs darbības tiek veiktas uzraudzībā.
6. BRĪDINĀJUMS: Neatstājiet ierīci, kas pievienota kontaktligzdai, bez uzraudzības.
7. BRĪDINĀJUMS. Ierīces darbības laikā pieejamo virsmu temperatūra var būt augsta.
8. BRĪDINĀJUMS: Glabājiet ierīci bērniem nepieejamā vietā.
9. BRĪDINĀJUMS: Pēc lietošanas vienmēr izņemiet kontaktdakšu no strāvas kontaktligzdas, turot kontaktligzdu ar roku. NEvelciet aiz strāvas vada.
10. BRĪDINĀJUMS: Neizmantojiet ierīci viegli uzliesmojošu materiālu tuvumā.
11. BRĪDINĀJUMS: Lietojot ierīci vannas istabā, pēc lietošanas atvienojiet kontaktdakšu no kontaktligzdas, jo ūdens tuvums rada risku pat tad, ja ierīce ir izslēgta.
12. BRĪDINĀJUMS: Šķidrumu vai tvaiku, kas izplūst no tvaika tīrītāja, nedrīkst novirzīt ierīcēs, kurās ir elektriskas sastāvdaļas, piemēram, cepeškrāsns iekšpusē.
13. BRĪDINĀJUMS: Iepildes atveri nedrīkst atvērt, kamēr ierīce tiek lietota.
14. BRĪDINĀJUMS: Pirms ierīces tīrīšanas atvienojiet strāvas vadu no kontaktligzdas un ļaujiet ierīcei atdzist. Lūdzu, uzgaidiet pietiekami ilgi, jo uzkarsētā ierīce atdziest ļoti lēni.
15. BRĪDINĀJUMS: Pirms ierīces piepildīšanas ar ūdeni, atvienojiet to no strāvas padeves.
16. Ierīces piepildīšanai izmantojiet tikai tīru ūdeni, nepievienojiet nekādas vielas, piemēram, atkaļķošanas līdzekļus, aromātiskās eļļas vai tīrīšanas līdzekļus.
17. Strāvas vads nedrīkst pieskarties karstām ierīces daļām un nedrīkst atrasties citu siltuma avotu tuvumā.
18. Pēc ierīces izslēgšanas, pirms tās tīrīšanas vai uzglabāšanas, atvienojiet strāvas vadu no kontaktligzdas un ļaujiet iekārtai atdzist. Lūdzu, uzgaidiet pietiekami ilgi, jo uzkarsētā ierīce lēni atdziest.
19. Neaizsedziet ierīci un neaizsedziet tās atveres, jo tas var izraisīt siltuma uzkrāšanos ierīces iekšpusē, kas var izraisīt bojājumus vai aizdegšanos.
20. Nekad neatstājiet izstrādājumu, kas pievienots strāvas avotam, bez uzraudzības. Pat ja lietošana uz īsu brīdi tiek pārtraukta, izslēdziet to un atvienojiet strāvas padevi.
21. Nekad neievietojiet strāvas vadu, kontaktdakšu vai visu ierīci ūdenī. Nekad nepakļaujiet izstrādājumu atmosfēras apstākļiem, piemēram, tiešai saules gaismai vai lietum utt.
22. Periodiski pārbaudiet strāvas vada stāvokli. Ja strāvas vads ir bojāts, lai izvairītos no bīstamām situācijām, produkts jānodod atpakaļ profesionālam servisa centram, lai to nomainītu.

23. Nekad neizmantojiet izstrādājumu ar bojātu strāvas vadu, ja tas ir nomests vai citādi bojāts, vai arī ja tas nedarbojas pareizi. Nemēģiniet pats salabot bojātu izstrādājumu, jo tas var izraisīt elektriskās strāvas triecienu. Vienmēr nododiet bojāto ierīci remontam profesionālam servisa centram. Visus remontdarbus drīkst veikt tikai pilnvaroti servisa speciālisti. Nepareizi veikts remonts var radīt lietotājam bīstamas situācijas.
24. Nekad neizmantojiet produktu viegli uzliesmojošu materiālu tuvumā.
25. Nekad nevērsiet tvaika tīrītāju pret sevi, citiem cilvēkiem, dzīvniekiem vai elektroierīcēm.
26. Ierīci drīkst lietot tikai ar oriģinālajiem piederumiem.
27. Pārliecinieties, vai ūdens tvertnes vāks ir stingri pieskrūvēts ierīcei.
28.Brīdinājums. Foršs pāris.
29.Brīdinājums. Karsti tvaiki, manējie izraisa apdegumus.

30. Neaiztieciet ierīces karstās virsmas.

Ierīces apraksts:

1. Rokturis	2. Augšējais tinuma āķis	3. Teleskopiskā stieņa regulēšanas slēdzis	
4. Teleskopiskais stienis	5. Mopa motora slēdzis	6. Tvaika indikators	
7. Tvaika slēdzis	8. Motora gaisma	9. Ieslēgšanas/izslēgšanas poga	
10. Ūdens tvertne	11. Rotējoša mopa galva		12. Mopa paliktnis
13. Tvaikoņa rokturis	14. Izliekts uzgalis	15. Liels apaļš uzgalis	
16. Sprauga sprausla	17. Logu skrāpis	18. Plakanais skrāpis	
19. Mazs apaļš uzgalis	20.Dvielis logu skrāpim		
21. Galvenais uzgalis	22. Mērtrauks		

Pirms pirmās lietošanas:
1. Izņemiet visus iepakojuma materiālus
2. Noslaukiet visas detaļas ar mitru drānu ar ūdeni.
3. Pārbaudiet, vai trūkst kādu detaļu, skatiet rokasgrāmatas 2. lpp.

Rotējošās mopas pierīces izmantošana:
1. Uzstādiet rokturi (1), nospiežot pogas roktura apakšējā daļā uz iekšu un stingri iespiežot to teleskopiskā stieņa augšējā daļā. Kā parādīts 4. lpp. Lai izjauktu, noteikti arī nospiediet pogas un stingri velciet uz augšu, lai izvilktu rokturi.
2. Piestipriniet Mop Pads (12) uz rotējošās mopa galviņas (11). Pārliecinieties, vai spilventiņi ir stingri piestiprināti un atrodas apļu vidū. Ja tos neuzstādat pareizi, jūs riskējat saskrāpēt grīdu vai sabojāt ierīci.
3. Stingri piespiediet galveno ierīci uz rotējošās mopa galviņas, nospiežot pogu uz galviņas, lai tā noklikšķētu vietā, kas paredzēta galvenajai ierīcei, kā parādīts 4. lpp.
4. Lai atinstalētu rotējošo mopa galvu, pārliecinieties, vai ierīce ir atdzisusi un izslēgta, kā arī nospiediet pogu un stingri pavelciet uz augšu, lai atbrīvotu ierīci.
5. Stingri pavelciet ūdens tvertnes (10) rokturi, lai izvilktu ūdens tvertni.
6. Pavelciet uz ūdens tvertnes silīcija atloku, lai atvērtu ūdens ieplūdi. Kā parādīts 5. lpp.
7. Izmantojiet krāna ūdeni bez pievienotām smaržām vai mazgāšanas līdzekļiem. Ir aizliegts izmantot tikai tīru krāna ūdeni.
8. Nepiepildiet ūdens tvertni tālāk par MAX līniju.
9. Aizveriet silīcija atloku, stingri nospiežot to atpakaļ vietā un no jauna uzstādot tvertni savā vietā.
10. Iespraudiet ierīci sienas kontaktligzdā vai pagarinātāja vadā.
11. Nospiediet ieslēgšanas/izslēgšanas pogu (9), lai ieslēgtu ierīci.
12. Nospiediet tvaika izvēles pogu (7), lai izvēlētos tvaika intensitāti. Steam indikatora ikona mainīs krāsu.
    a. Nav gaismas — tvaika ģenerēšana ir izslēgta
    b. Zilā gaisma – zema tvaika veidošanās
    c. Zaļā gaisma – vidēja tvaika paaudze
    d. Sarkanā gaisma – augsta tvaika veidošanās
13. Pēc vēlamā tvaika daudzuma izvēles stingri satveriet rokturi un nospiediet mopa motora slēdzi (5).
14. Ierīce tagad sāks griezt galviņu, padarot tīrīšanu vieglāku.
UZMANĪBU! Ierīce tagad izdala tvaiku. Nenorādiet uz cilvēkiem, bērniem, dzīvniekiem vai citiem karstumjutīgiem materiāliem.
15. Kad esat beidzis lietot ierīci, izslēdziet tvaika ģenerēšanu un motoru un atvienojiet ierīci no strāvas. Varat vienlaikus izslēgt Mop un Stem ģenerēšanas funkciju, nospiežot un 3 sekundes turot nospiestu tvaika izvēles pogu (7).
UZMANĪBU! PIRMS MOP SALVENU NOŅEMŠANAS PĀRliecinieties, VAI IERĪCE IR ĀTdzisusi.
16. Noņemiet mopu paliktņus un nomazgājiet tos.
UZMANĪBU: NELIETOJIET GRĪDAS MAZGĀTĀJU BEZ PLĀNĒM. TAS BOJĀS IERĪCI UN GRĪDU.

Tvaika tīrītāja funkcija:
Ierīci var izmantot bez rotējošās mopa stiprinājuma un izmantot to kā tvaika tīrītāju daudz vieglāk lietojamā veidā. Lai to izdarītu, lūdzu, izpildiet tālāk sniegtos norādījumus.
1. Noņemiet teleskopisko rokturi no galvenā korpusa, nospiežot pogu ierīces aizmugurē un nospiežot atbrīvošanas pogu, kā parādīts 5. lpp.
2. Noņemiet rotējošo mopu, nospiežot pogu, kas atrodas netālu no galvenās ierīces tvaika izvades, kā parādīts 4. lappuses apakšā.
5. Pievienojiet tvaikoņa rokturi (13) vietā, kur tika novietots teleskopiskais stienis.
6. Piestipriniet galveno sprauslu (21), nospiežot pogu uz stiprinājuma pamatnes un nospiežot to vietā, kā parādīts 7. lpp.
7. Varat arī pievienot jebkuru citu pielikumu galvenās sprauslas augšpusē vai izmantot galveno sprauslu tādu, kāda tā ir.

8. Lai pievienotu citus stiprinājumus, lūdzu, izvēlieties vajadzīgo stiprinājumu un iekšpusē jūs atradīsiet birzi, kas atbildīs kāta ļai uz galvenās sprauslas.
9. Ievietojiet pielikumu uz sprauslas un pagrieziet, lai tapa nokristu vietā un tā lietošanas laikā uzgalis nekustētos.
10. Tagad varat izmantot tvaika atlases pogu (7), lai izvēlētos tvaika ģenerēšanas intensitāti.
UZMANĪBU: LIETOŠANAS LAIKĀ NEPIESTIEŠTIET GALVENĀ TVAIKA SPRAUSTA VAI PIELĀGOJUMU. PIRMS NOŅEMŠANAS IZSLĒDZIET IERĪCI UN ĻAUJIET PIEDERUMAM ATdzist.
11. Lai noņemtu piederumus, pagaidiet, līdz tie atdziest, un pagrieziet tos pretējā virzienā un noņemiet.
Pielikumu apraksti un ieteicamā izmantošana:

a. Galvenā sprausla (21) – izmanto grūti lietojamām vietām, piemēram, starp skapjiem vai stūriem.
b. Izliekts uzgalis (14) – lai aizsniegtos aiz kaut kā kā vai zem kaut kā, piemēram, aiz virtuves jaucējkrāna.
c. Apaļa Lielā birste (15) – Lielāku virsmu, piemēram, virtuves letes, tīrīšanai.
d. Plaisu birste (16) – vislabāk izmantot, lai tīrītu starp flīzēm.

e. Logu skrāpis (17) – Izmanto lielo flīžu logiem. Var izmantot arī ar dvieli, lai savāktu ūdeni vai uz jutīgākām vietām.
f. Skrāpja stiprinājums (18) – Izmanto dzelzs pannām vai veco netīrumu un tauku noņemšanai.
g. Apaļš mazs uzgalis (19) – Izmanto mazākiem laukumiem.

Kurām grīdām ierīce ir piemērota:
Ierīci var izmantot uz noslēgtām cietām grīdas virsmām. Ieteicams vispirms pārbaudīt ierīci uz grīdas seguma, kas nav redzams, un iepazīties ar grīdas ražotāja apkopes instrukcijām.
Ierīci NEDRĪKST IZMANTOT uz: Ādas, vaskotām mēbelēm, sintētiskām šķiedrām, samta vai smalkiem materiāliem, kas ir jutīgi pret tvaiku.
UZMANĪBU: NELIETOJIET NEKĀDU TĪRĪŠANAS ŠĶĪDUMU, SMARŽAS, ELLU VAI CITAS KĪMISKĀS VIELAS ŪDENI, KAS LIETO TIEŠI AR ŠO PRODUKTU. TAS VAR BOJĀT IZSTRĀDĀJUMU VAI PADARĪT TO NEDRĪGU LIETOŠANU. IZMANTOT TIKAI TĪRU ŪDENI.

PROBLĒMU NOVĒRŠANA:
1. Ierīce nerada tvaiku:

a. Pārbaudiet, vai ierīces strāvas spraudnis un vai ierīce ir pareizi ieslēgta.
b. Pārliecinieties, vai ūdens tvertne ir piepildīta un ievietota pareizi.
c. Ja indikators deg un ierīcei jāģenerē tvaiks.
d. Lūdzu, uzgaidiet vismaz 30 sekundes pēc tvaika ģenerēšanas ieslēgšanas.

e. Pēc visu iepriekš minēto punktu pārbaudes un joprojām nenotiek tvaika veidošanās, lūdzu, sazinieties ar klientu apkalpošanas dienestu.
2. Izmantojot rotējošo grīdas tīrītāju, tvaiks nav vienmērīgs.

a. Mainiet tvaika paaudzi uz High.

3. Rotējošais grīdas tīrītājs negriežas.

a. Pārliecinieties, vai ierīce ir pareizi pievienota un ieslēgta.
b. Pārliecinieties, vai rotējošais grīdas tīrītājs ir pareizi pievienots.

4. Mopu paliktņi negriežas un nelokās.

a. Pārliecinieties, vai tie ir pareizi uzlikti uz tīrītāja un pareizi novietoti.

5. Tvaika grīdas mazgātāja vibrācija vai šūpošanās.

a. Mopu paliktņi nav pareizi piestiprināti.

Tehniskas detaļas:
Spriegums: 220-240V~ 50/60 Hz
Nominālā jauda: 1300 W
Ūdens tvertnes tilpums: 550 ml
Rotācijas ātrums: 110-130 apgr./min
Tvaika ražošana: 16-28g / min

Hoolitse keskkonnakaitse eest..
Kartongist pakendid vii makulatuuri. Kilekotid (PE) viska kasutatud plastiku jaoks ettenähtud mahutitesse. Kasutatud seadmed vii selleks ettenähtud kogumispunktidesse, sest seadmes leiduvad ohtlikud elemendid võivad olla kahjulikud keskkonnale. Elektriseadmed tuleb anda nii ära, et seadet ei saaks enam uuesti kasutada. Kui seadmes on patareid, tuleb need välja võtta ja anda eraldi kogumispunkti.
Seadet ei tohi visata olmejäätmete konteineritesse!!

BEZPEČNOSTNÍ PODMÍNKY
DŮLEŽITÉ BEZPEČNOSTNÍ POKYNY
PROSÍM, ČTĚTE POZORNĚ A USCHOVEJTE PRO BUDOUCÍ POUŽITÍ

1. Před použitím výrobku si prosím pozorně přečtěte a vždy dodržujte níže uvedené pokyny. Výrobce neručí za škody způsobené nesprávným používáním.
2. Výrobek je určen pouze pro vnitřní použití. Nepoužívejte výrobek k účelům, které nejsou kompatibilní s jeho zamýšleným použitím.
3. Zařízení by mělo být připojeno pouze do uzemněné zásuvky 220-240 V ~ 50/60 Hz. Z bezpečnostních důvodů nezapojujte více zařízení do jedné elektrické zásuvky.
4. Buďte opatrní při používání v blízkosti dětí. Nedovolte dětem hrát si s výrobkem. Nedovolte dětem nebo lidem, kteří nejsou obeznámeni se zařízením, aby jej používali bez dozoru.
5. UPOZORNĚNÍ: Spotřebič mohou používat děti starší 8 let a osoby se sníženými fyzickými, smyslovými nebo duševními schopnostmi nebo osoby, které nemají zkušenosti nebo znalosti o spotřebiči, pouze pod dohledem osoby odpovědné za jejich bezpečnosti nebo pokud byli poučeni o bezpečném používání spotřebiče a jsou si vědomi nebezpečí spojených s jeho provozem. Děti by si se zařízením neměly hrát. Čištění a údržbu zařízení by neměly provádět děti, pokud nejsou starší 8 let a tyto činnosti nejsou prováděny pod dohledem.
6. VAROVÁNÍ: Nenechávejte spotřebič zapojený do zásuvky bez dozoru.
7. VAROVÁNÍ: Teplota přístupných povrchů provozního zařízení může být při provozu zařízení vysoká.
8. VAROVÁNÍ: Udržujte zařízení mimo dosah dětí.
9. VAROVÁNÍ: Po použití vždy vytáhněte zástrčku ze zásuvky tak, že ji budete držet rukou. NETAHEJTE za napájecí kabel.
10. VAROVÁNÍ: Nepoužívejte zařízení v blízkosti hořlavých materiálů.
11. VAROVÁNÍ: Při použití spotřebiče v koupelně po použití odpojte zástrčku ze zásuvky, protože blízkost vody představuje riziko, i když je spotřebič vypnutý.
12. VAROVÁNÍ: Tekutina nebo pára vycházející z parního čističe nesmí být nasměrována do spotřebičů obsahujících elektrické součásti, jako jsou vnitřky trouby.
13. VAROVÁNÍ: Plnicí otvor se nesmí otevírat, když je spotřebič v provozu.
14. VAROVÁNÍ: Před čištěním spotřebiče odpojte napájecí kabel ze zásuvky a nechte spotřebič vychladnout. Počkejte prosím dostatečně dlouho, protože vyhřívané zařízení se ochlazuje velmj pomalu.
15. VAROVÁNÍ: Před plněním zařízení vodou jej odpojte od napájení.
16. K plnění zařízení používejte pouze čistou vodu, nepřidávejte žádné látky jako odvápňovací prostředky, aromatické oleje nebo čisticí prostředky.
17. Napájecí kabel by se neměl dotýkat horkých částí zařízení a neměl by být umístěn v blízkosti jiných zdrojů tepla.
18. Po vypnutí spotřebiče, před čištěním nebo uskladněním, vytáhněte napájecí kabel ze zásuvky a nechte zařízení vychladnout. Počkejte prosím dostatečně dlouho, protože vyhřívané zařízení pomalu chladne.
19. Nezakrývejte zařízení ani nezakrývejte jeho otvory, protože by to mohlo způsobit akumulaci tepla uvnitř zařízení, což by mohlo způsobit poškození nebo požár.
20. Nikdy nenechávejte produkt připojený ke zdroji napájení bez dozoru. I když je používání na krátkou dobu přerušeno, vypněte jej a odpojte napájení.
21. Nikdy neponořujte napájecí kabel, zástrčku nebo celý spotřebič do vody. Nikdy nevystavujte výrobek atmosférickým podmínkám, jako je přímé sluneční světlo nebo déšť atd.
22. Pravidelně kontrolujte stav napájecího kabelu. Pokud je napájecí kabel poškozen, měl

by být produkt vrácen do profesionálního servisního střediska k výměně, aby se předešlo nebezpečným situacím.
23. Nikdy nepoužívejte výrobek s poškozeným napájecím kabelem nebo pokud spadl nebo jinak poškozen, nebo pokud nefunguje správně. Nepokoušejte se opravit poškozený výrobek sami, protože by mohlo dojít k úrazu elektrickým proudem. Poškozené zařízení vždy vraťte do odborného servisního střediska k opravě. Veškeré opravy smí provádět pouze autorizovaní servisní specialisté. Nesprávně provedené opravy mohou mít za následek nebezpečné situace pro uživatele.
24. Nikdy nepoužívejte výrobek v blízkosti hořlavých materiálů.
25. Nikdy nemiřte parním čističem na sebe, jiné osoby, zvířata nebo elektrické spotřebiče.
26. Zařízení lze používat pouze s originálním příslušenstvím.
27. Ujistěte se, že je kryt nádržky na vodu pevně přišroubován k zařízení.
28. Varování. Žhavý pár.
29. Varování. Horká pára, moje způsobit popáleniny.

30. Nedotýkejte se horkých povrchů zařízení.

Popis zařízení:

1. Rukojeť	2. Horní navíjecí hák	3. Přepínač nastavení teleskopické tyče
4. Teleskopická tyč	5. Spínač motoru mopu	6. Indikátor páry
7. Vypínač páry	8. Světlo motoru	9. Tlačítko On/Off
10. Nádržka na vodu	11. Otočná hlava mopu	12. Mop pad
13. Rukojeť parníku	14. Zakřivená tryska	15. Velká kulatá tryska
16. Štěrbinová hubice	17. Škrabka na okna	18. Plochá škrabka
19. Malá kulatá tryska	20.Utěrka na škrabku na okna	
21. Hlavní tryska	22. Odměrka	

Před prvním použitím:
1. Odstraňte veškerý obalový materiál
2. Všechny části otřete vlhkým hadříkem s vodou.
3. Zkontrolujte, zda některé části nechybí, podle strany 2 návodu.

Použití nástavce rotačního mopu:
1. Nainstalujte rukojeť (1) stisknutím tlačítek na spodní části rukojeti směrem dovnitř a pevným zatlačením do horní části teleskopické tyče. Jak je znázorněno na straně 4. Při demontáži také nezapomeňte stisknout tlačítka a pevným tahem nahoru vytáhnout rukojeť.
2. Nalepte podložky mopu (12) na otočnou hlavu mopu (11). Ujistěte se, že podložky jsou pevně připevněny a jsou uprostřed kruhů. Pokud je nenainstalujete správně, riskujete poškrábání podlahy nebo poškození zařízení.
3. Pevně zatlačte hlavní zařízení dolů na otočnou hlavu mopu a ujistěte se, že jste stiskli tlačítko na hlavě tak, aby zapadlo na místo určené na hlavním zařízení, jak je znázorněno na straně 4.
4. Abyste odinstalovali otočnou hlavu mopu, ujistěte se, že je zařízení vychladlé a vypnuté, a také stiskněte tlačítko a pevně jej zatáhněte směrem nahoru, abyste zařízení uvolnili.
5. Pevně zatáhněte za rukojeť na nádržce na vodu (10), abyste nádrž na vodu vytáhli.
6. Zatažením za silikonovou klapku na nádržce na vodu otevřete přívod vody. Jak je znázorněno na straně 5.
7. Používejte vodu z vodovodu bez přidaných vůní nebo čisticích prostředků. Je povolena pouze čistá voda z kohoutku.
8. Ujistěte se, že nádržku na vodu nenaplňujete nad rysku MAX.
9. Zavřete silikonovou klapku tak, že ji pevně zatlačíte zpět na místo a nainstalujete nádrž na své místo.
10. Zapojte zařízení do síťové zásuvky nebo prodlužovacího kabelu.
11. Stisknutím tlačítka On/Off (9) zapněte zařízení.
12. Stisknutím tlačítka volby páry (7) zvolte intenzitu páry. Ikona indikátoru Steam změní barvu.
    A. Nesvítí – generování páry je vypnuté
    b. Modré světlo – Nízká tvorba páry
    C. Zelené světlo – střední tvorba páry
    d. Červené světlo – vysoká tvorba páry
13. Po zvolení požadovaného množství páry uchopte pevně rukojeť a stiskněte spínač motoru mopu (5).
14. Zařízení nyní začne otáčet hlavou, což usnadňuje čištění.
POZOR: Zařízení nyní vydává páru. Nemiřte na lidi, děti, zvířata nebo jiné materiály citlivé na teplo.
15. Jakmile skončíte s používáním zařízení, vypněte generátor páry a motor a odpojte zařízení ze zásuvky. Funkci mop a generování stopky můžete vypnout současně stisknutím a podržením tlačítka volby páry (7) po dobu 3 sekund.
POZOR: PŘED VYJMUTÍM MOPOVÝCH PODLOŽEK SE UJISTĚTE, ŽE ZAŘÍZENÍ VYCHLADLO.
16. Odstraňte podložky mopu a vyperte je.
POZOR: NEPOUŽÍVEJTE MYČKU PODLAHY BEZ PODLOŽKY. POŠKODÍ ZAŘÍZENÍ A PODLAHU.

Funkce parního čističe:
Zařízení můžete používat bez otočného nástavce na mop a používat jej jako parní čistič v mnohem jednodušší podobě. Chcete-li to provést, postupujte podle níže uvedených pokynů:
1. Vyjměte teleskopickou rukojeť z hlavního těla stisknutím tlačítka na zadní straně zařízení a stisknutím uvolňovacího tlačítka, jak je znázorněno na straně 5.
2. Odstraňte rotační nástavec mopu stisknutím tlačítka poblíž výstupu páry hlavního zařízení, jak je znázorněno na spodní straně strany

4.
5. Nasaďte rukojeť napařovače (13) na místo, kde byla umístěna teleskopická tyč.
6. Připojte hlavní trysku (21) stisknutím tlačítka na základně nástavce a zatlačením na místo, jak je znázorněno na straně 7.
7. Můžete také přidat jakýkoli jiný nástavec na hlavní trysku nebo použít hlavní trysku tak, jak je.
8. Chcete-li přidat další nástavce, vyberte prosím potřebný nástavec a uvnitř najdete drážku, která bude odpovídat kolíku na hlavní trysce.
9. Nasaďte nástavec na trysku a otočte, aby kolík zapadl na místo, aby se nástavec během používání nepohyboval.
10. Nyní můžete pomocí tlačítka volby páry (7) zvolit intenzitu vytváření páry.
POZOR: BĚHEM POUŽÍVÁNÍ SE NEDOTÝKEJTE HLAVNÍ PARNÍ TRYSKY ANI NÁSTAVCE. VYPNĚTE ZAŘÍZENÍ A PŘED VYJMUTÍM NECHTE NÁSTAVEC VYCHLADNOUT.
11. Chcete-li nástavce vyjmout, počkejte, až vychladnou, otočte je v opačném směru a stáhněte je.
Popisy příloh a doporučené použití:

A. Hlavní tryska (21) – Používá se na těžko použitelná místa, jako jsou mezi skříněmi nebo rohy.
b. Zahnutá tryska (14) – K dosažení za něco nebo pod něco jako za kuchyňskou baterii.
C. Kulatý Velký kartáč (15) – K čištění větších ploch, např. kuchyňské linky.
d. Štěrbinový kartáč (16) – Nejlépe se používá k čištění mezi dlaždicemi.

E. Škrabka na okna (17) – Používá se pro okna velkých dlaždic. Lze použít i s nasazeným ručníkem k zachycení vody nebo na citlivější místa.
F. Nástavec škrabky (18) – Používá se pro žehlicí pánve nebo odstraňování starých nečistot a mastnoty.
G. Kulatá malá tryska (19) – Používá se pro menší plochy.

Pro jaké podlahy je zařízení vhodné:
Zařízení lze použít na utěsněné povrchy tvrdých podlah. Doporučuje se nejprve otestovat zařízení na kusu podlahy, který není vidět, a prostudovat si pokyny pro údržbu výrobce podlahy.
Zařízení NEPOUŽÍVEJTE na: Kůži, voskovaný nábytek, syntetická vlákna, samet nebo jemné materiály citlivé na páru.
POZOR: NEPOUŽÍVEJTE ŽÁDNÉ ČISTICÍ ROZTOKY, PARFÉMY, OLEJE ANI JINÉ CHEMICKÉ LÁTKY DO VODY POUŽITÉ PŘÍMO S TÍMTO VÝROBKEM. MOHLO BY POŠKOZIT VÝROBEK NEBO ZPŮSOBIT JEHO BEZPEČNÉ POUŽÍVÁNÍ. POUŽÍVEJTE POUZE ČISTOU VODU.

ŘEŠENÍ PROBLÉMŮ:
1. Zařízení nevytváří páru:

A. Zkontrolujte, zda je napájecí zástrčka zařízení a zda je zařízení správně zapnuto.
b. Ujistěte se, že je nádržka na vodu naplněna a správně vložena.
C. Pokud kontrolka svítí a zařízení by mělo generovat páru.
d. Po zapnutí generování páry počkejte alespoň 30 sekund.

E. Po kontrole všech výše uvedených bodů a stále nedochází k vytváření páry, kontaktujte zákaznický servis.
2. Při použití rotačního čističe podlah není pára konzistentní.

A. Změňte vytváření páry na High.

3. Rotující čistič podlah se neotáčí.

A. Ujistěte se, že je zařízení správně zapojeno a zapnuto.
b. Ujistěte se, že je rotační čistič podlah správně připojen.

4. Podložky mopu se neotáčejí ani nekývají.

A. Ujistěte se, že jsou správně umístěny na čističi a jsou umístěny správným způsobem.

5. Vibrace nebo houpání parní podlahové myčky.

A. Podložky mopu nejsou správně připevněny.

Technické údaje:
Napětí: 220-240V~ 50/60 Hz
Jmenovitý výkon: 1300 W
Kapacita nádržky na vodu: 550 ml
Rychlost otáček: 110-130 ot./min
Vyvíjení páry: 16-28g/min

Ochrana životního prostředí. Kartón odevzdejte do sběru. Polyetylénové sáčky (PE) vyhazujte do kontejneru na plasty. Vysloužilý přístroj odevzdejte do příslušného sběrného dvoru, protože některé části zařízení mohou představovat pro životní prostředí nebezpečí. Elektrický přístroj odevzdejte tak, aby se omezilo jeho opětovné používání. Pokud jsou v přístroji baterie, vyjměte je a odevzdejte do příslušného sběrného místa zvlášť. Přístroj nevyhazujte do popelnic ani kontejneru na směsný odpad!!

BEZPEČNOSTNÉ PODMIENKY
DÔLEŽITÉ BEZPEČNOSTNÉ POKYNY
PROSÍM, POZORNE ČÍTAJTE A UCHOVÁVAJTE PRE BUDÚCE POUŽITIE

1. Pred použitím produktu si pozorne prečítajte a vždy dodržiavajte nižšie uvedené pokyny. Výrobca nezodpovedá za škody spôsobené nesprávnym používaním.
2. Výrobok je určený len na vnútorné použitie. Výrobok nepoužívajte na účely, ktoré nie sú zlučiteľné s jeho zamýšľaným použitím.
3. Zariadenie by malo byť pripojené len do uzemnenej zásuvky 220-240 V ~ 50/60 Hz. Z bezpečnostných dôvodov nezapájajte viacero zariadení do jednej elektrickej zásuvky.
4. Buďte opatrní pri používaní v blízkosti detí. Nedovoľte deťom hrať sa s výrobkom. Nedovoľte deťom alebo osobám, ktoré nie sú oboznámené so zariadením, aby ho používali bez dozoru.
5. UPOZORNENIE: Spotrebič môžu používať deti staršie ako 8 rokov a osoby so zníženými fyzickými, zmyslovými alebo duševnými schopnosťami alebo osoby, ktoré nemajú skúsenosti alebo znalosti o spotrebiči, len pod dohľadom osoby zodpovednej za ich bezpečnosti alebo ak boli poučení o bezpečnom používaní spotrebiča a sú si vedomí nebezpečenstva spojeného s jeho prevádzkou. Deti by sa so zariadením nemali hrať. Čistenie a údržbu zariadenia by nemali vykonávať deti, pokiaľ nie sú staršie ako 8 rokov a tieto činnosti nie sú vykonávané pod dohľadom.
6. VAROVANIE: Nenechávajte spotrebič zapojený do zásuvky bez dozoru.
7. VAROVANIE: Teplota prístupných povrchov prevádzkového zariadenia môže byť počas prevádzky zariadenia vysoká.
8. UPOZORNENIE: Zariadenie uchovávajte mimo dosahu detí.
9. VAROVANIE: Po použití vždy vytiahnite zástrčku zo zásuvky tak, že ju budete držať rukou. NEŤAHAJTE za napájací kábel.
10. VAROVANIE: Nepoužívajte zariadenie v blízkosti horľavých materiálov.
11. UPOZORNENIE: Keď spotrebič používate v kúpeľni, po použití odpojte zástrčku zo zásuvky, pretože blízkosť vody predstavuje riziko, aj keď je spotrebič vypnutý.
12. VAROVANIE: Kvapalina alebo para vystupujúca z parného čističa nesmie byť nasmerovaná do spotrebičov s elektrickými komponentmi, ako sú vnútorné časti rúry.
13. VAROVANIE: Plniaci otvor sa nesmie otvárať, keď je spotrebič v prevádzke.
14. UPOZORNENIE: Pred čistením spotrebiča odpojte napájací kábel zo zásuvky a nechajte spotrebič vychladnúť. Počkajte dostatočne dlho, pretože vyhrievané zariadenie sa ochladzuje veľmi pomaly.
15. UPOZORNENIE: Pred naplnením zariadenia vodou ho odpojte od napájania.
16. Na plnenie prístroja používajte iba čistú vodu, nepridávajte žiadne látky ako odvápňovacie prostriedky, aromatické oleje alebo čistiace prostriedky.
17. Napájací kábel by sa nemal dotýkať horúcich častí zariadenia a nemal by sa nachádzať v blízkosti iných zdrojov tepla.
18. Po vypnutí spotrebiča, pred jeho čistením alebo uskladnením, vytiahnite napájací kábel zo zásuvky a nechajte zariadenie vychladnúť. Počkajte dostatočne dlho, pretože vyhrievané zariadenie pomaly ochladzuje.
19. Zariadenie nezakrývajte ani nezakrývajte jeho otvory, pretože to môže spôsobiť akumuláciu tepla vo vnútri zariadenia, čo môže viesť k poškodeniu alebo požiaru.
20. Nikdy nenechávajte výrobok pripojený k zdroju napájania bez dozoru. Aj keď sa používanie na krátky čas preruší, vypnite ho a odpojte napájanie.
21. Nikdy neponárajte napájací kábel, zástrčku ani celé zariadenie do vody. Produkt nikdy nevystavujte poveternostným vplyvom, ako je priame slnečné svetlo alebo dážď atď.
22. Pravidelne kontrolujte stav napájacieho kábla. Ak je napájací kábel poškodený, výrobok by mal byť vrátený do profesionálneho servisného strediska na výmenu, aby sa

predišlo nebezpečným situáciám.
23. Nikdy nepoužívajte výrobok s poškodeným napájacím káblom, ak spadol alebo inak poškodil, alebo ak nefunguje správne. Nepokúšajte sa opraviť poškodený výrobok sami, pretože to môže viesť k úrazu elektrickým prúdom. Poškodené zariadenie vždy vráťte do profesionálneho servisného strediska na opravu. Všetky opravy môžu vykonávať iba autorizovaní servisní špecialisti. Nesprávne vykonané opravy môžu viesť k nebezpečným situáciám pre používateľa.
24. Nikdy nepoužívajte výrobok v blízkosti horľavých materiálov.
25. Nikdy nemierte parným čističom na seba, iné osoby, zvieratá alebo elektrické spotrebiče.
26. Prístroj je možné používať len s originálnym príslušenstvom.
27. Skontrolujte, či je kryt nádržky na vodu pevne priskrutkovaný k zariadeniu.
28. Upozornenie. Horúci pár.
29. Upozornenie. Horúca para, moja spôsobuje popáleniny.

30. Nedotýkajte sa horúcich povrchov zariadenia

Popis zariadenia:
1. Rukoväť
2. Horný hák navíjania
3. Prepínač nastavenia teleskopickej tyče
4. Teleskopická tyč
5. Spínač motora mopu
6. Indikátor pary
7. Vypínač pary
8. Svetlo motora
9. Tlačidlo zapnutia/vypnutia
10. Nádržka na vodu
11. Otočná hlava mopu
12. Mop pad
13. Rukoväť naparovača
14. Zahnutá tryska
15. Veľká okrúhla tryska
16. Štrbinová hubica
17. Škrabka na okná
18. Plochá škrabka
19. Malá okrúhla hubica
20.Uterák na škrabku na okná
21. Hlavná tryska
22. Odmerka

Pred prvým použitím:
1. Odstráňte všetky obalové materiály
2. Všetky časti utrite vlhkou handričkou s vodou.
3. Skontrolujte, či niektoré časti nechýbajú podľa strany 2 návodu.

Použitie nástavca na otočný mop:
1. Nainštalujte rukoväť (1) stlačením tlačidiel na spodnej časti rukoväte smerom dovnútra a pevným zatlačením do hornej časti teleskopickej tyče. Ako je znázornené na strane 4. Pri demontáži sa tiež uistite, že ste stlačili tlačidlá a pevne potiahli nahor, aby ste vytiahli rukoväť.
2. Nalepte podložky mopu (12) na otočnú hlavu mopu (11). Uistite sa, že podložky sú pevne pripevnené a v strede kruhov. Ak ich nenainštalujete správne, riskujete poškriabanie podlahy alebo poškodenie zariadenia.
3. Pevne zatlačte hlavné zariadenie nadol na otočnú hlavu mopu a uistite sa, že ste stlačili tlačidlo na hlave tak, aby zapadlo na miesto určené na hlavnom zariadení, ako je znázornené na strane 4.
4. Pri odinštalovaní otočnej hlavy mopu sa uistite, že je zariadenie vychladnuté a vypnuté, a tiež stlačte tlačidlo a pevne ho potiahnite smerom nahor, aby sa zariadenie uvoľnilo.
5. Silným potiahnutím rukoväte na nádrži na vodu (10) vytiahnite nádržku na vodu.
6. Potiahnutím za silikónovú klapku na nádrži na vodu otvorte prívod vody. Ako je uvedené na strane 5.
7. Používajte vodu z vodovodu bez pridaných vôní alebo čistiacich prostriedkov. Povolená je len čistá voda z vodovodu.
8. Dbajte na to, aby ste nádržku na vodu nenaplnili nad rysku MAX.
9. Silikónovú klapku zatvorte tak, že ju pevne zatlačíte späť na miesto a nádržku znova nainštalujete na svoje miesto.
10. Zapojte zariadenie do elektrickej zásuvky alebo predlžovacieho kábla.
11. Stlačením tlačidla On/Off (9) zapnite zariadenie.
12. Stlačte tlačidlo voľby pary (7), aby ste zvolili intenzitu pary. Ikona indikátora Steam zmení farbu.
    a. Nesvieti – generovanie pary je vypnuté
    b. Modré svetlo – nízka tvorba pary
    c. Zelené svetlo – Stredná tvorba pary
    d. Červené svetlo – vysoká tvorba pary
13. Po zvolení požadovaného množstva vytvárania pary pevne uchopte rukoväť a stlačte spínač motora mopu (5).
14. Zariadenie teraz začne otáčať hlavou, čo uľahčuje čistenie.
UPOZORNENIE: Zo zariadenia teraz vychádza para. Nemierte na ľudí, deti, zvieratá alebo iné materiály citlivé na teplo.
15. Po ukončení používania zariadenia vypnite generátor pary a motor a odpojte zariadenie zo siete. Funkciu Mop a Generovanie stem môžete vypnúť súčasne stlačením a podržaním tlačidla voľby pary (7) na 3 sekundy.
UPOZORNENIE: PRED ODNÍMENÍM MOPU SA UISTITE, ŽE ZARIADENIE VYCHLADLO.
16. Odstráňte podložky mopu a umyte ich.
UPOZORNENIE: NEPOUŽÍVAJTE UMÝVAČ PODLAHY BEZ PODLOŽKY. POŠKODÍ ZARIADENIE A PODLAHU.

Funkcia parného čističa:
Prístroj môžete používať bez otočného nástavca mopu a používať ho ako parný čistič v oveľa jednoduchšej podobe. Ak to chcete urobiť, postupujte podľa pokynov nižšie:
1. Odstráňte teleskopickú rukoväť z hlavného tela stlačením tlačidla na zadnej strane zariadenia a stlačením uvoľňovacieho tlačidla,

ako je znázornené na strane 5.
2. Odstráňte otočný nástavec mopu stlačením tlačidla v blízkosti výstupu pary hlavného zariadenia, ako je znázornené v spodnej časti strany 4.
5. Pripevnite rukoväť naparovača (13) na miesto, kde bola umiestnená teleskopická tyč.
6. Pripojte hlavnú trysku (21) stlačením tlačidla na základni nadstavca a zatlačením na miesto, ako je znázornené na strane 7.
7. Môžete tiež pridať akýkoľvek iný nástavec na hlavnú trysku alebo použiť hlavnú trysku tak, ako je.
8. Ak chcete pridať ďalšie nástavce, vyberte si potrebný nástavec a vo vnútri nájdete drážku, ktorá bude korešpondovať s kolíkom na hlavnej tryske.
9. Nasaďte nástavec na trysku a otočte, aby kolík zapadol na miesto, aby sa nástavec počas používania nepohyboval.
10. Teraz môžete použiť tlačidlo výberu pary (7) na výber intenzity vytvárania pary.
UPOZORNENIE: POČAS POUŽÍVANIA SA NEDOTÝKAJTE HLAVNEJ PARNEJ TRYSY ANI NÁSTAVCA. VYPNITE ZARIADENIE A PRED ODNÍMENÍM NECHAJTE NÁSTAVEC VYCHLADNÚŤ.
11. Pri vyberaní nástavcov počkajte, kým vychladnú, otočte ich v opačnom smere a stiahnite ich.
Popisy príloh a odporúčané použitie:

a. Hlavná hubica (21) – Používa sa na ťažko použiteľné miesta, ako napríklad medzi skrinkami alebo rohmi.
b. Zakrivená tryska (14) – Na dosiahnutie za niečo alebo pod niečo ako za kuchynský kohútik.
c. Okrúhla veľká kefa (15) – Na čistenie väčších plôch, napríklad kuchynskej linky.
d. Štrbinová kefa (16) – Najlepšie sa používa na čistenie medzi dlaždicami.
e. Škrabka na okná (17) – Používa sa na okná veľkých dlaždíc. Dá sa použiť aj s nasadeným uterákom na zachytávanie vody alebo na citlivejšie miesta.
f. Nástavec na škrabku (18) – Používa sa na žehliace panvice alebo na odstraňovanie starých nečistôt a mastnoty.
g. Okrúhla malá hubica (19) – Používa sa na menšie plochy.

Na aké podlahy je zariadenie vhodné:
Zariadenie je možné použiť na utesnené povrchy tvrdých podláh. Odporúča sa najskôr otestovať zariadenie na kúsku podlahy, ktorý nie je viditeľný, a prečítať si pokyny na údržbu od výrobcu podlahy.
Zariadenie NEPOUŽÍVAJTE na: Kožu, voskovaný nábytok, syntetické vlákna, zamat alebo jemné materiály citlivé na paru.
UPOZORNENIE: NEPOUŽÍVAJTE ŽIADNE ČISTIACE ROZTOKY, PARFÉMY, OLEJ ANI INÉ CHEMICKÉ LÁTKY DO VODY POUŽÍVAJÚCE PRIAMO S TÝMTO VÝROBKOM. MOHLO BY POŠKODIŤ VÝROBOK ALEBO BY SA HO POUŽÍVAŤ NEBEZPEČNÉ. POUŽÍVAJTE IBA ČISTÚ VODU.

RIEŠENIE PROBLÉMOV:
1. Zariadenie nevytvára paru:

a. Skontrolujte, či je sieťová zástrčka zariadenia a či je zariadenie správne zapnuté.
b. Uistite sa, že nádržka na vodu je naplnená a správne vložená.
c. Ak kontrolka svieti a zariadenie by malo vytvárať paru.
d. Po zapnutí generátora pary počkajte aspoň 30 sekúnd.
e. Po skontrolovaní všetkých vyššie uvedených bodov a stále nedochádza k tvorbe pary, kontaktujte zákaznícky servis.

2. Pri použití rotačného čističa podláh nie je para konzistentná.

a. Zmeňte vytváranie pary na High.

3. Rotačný čistič podláh sa neotáča.

a. Uistite sa, že je zariadenie správne zapojené a zapnuté.
b. Uistite sa, že je rotačný čistič podláh správne pripojený.

4. Podložky mopu sa neotáčajú ani nekývajú.

a. Uistite sa, že sú správne nasadené na čistič a sú umiestnené správnym smerom.

5. Vibrácie alebo kolísanie parnej podlahovej umývačky.

a. Podložky mopu nie sú správne pripevnené.

Technické detaily:
Napätie: 220-240V~ 50/60 Hz
Menovitý výkon: 1300 W
Kapacita nádržky na vodu: 550 ml
Rýchlosť otáčok: 110-130 ot./min
Generovanie pary: 16-28g/min

Starostlivosť o životné prostredie. Kartónový obal odovzdajte do zberných surovín. Polyetylénové vrecká (PE) vyhoďte do kontajnera na plast. Opotrebený spotrebič odovzdajte na príslušný zberný dvor, nebezpečné látky spotrebiča môžu predstavovať riziko pre životné prostredie. Elektrospotrebič odstráňte tak, aby nedochádzalo j jeho ďalšiemu použitiu. Ak sa v spotrebiči nachádzajú batérie, vyberte ich a odovzdajte ich na zberné miesto osobitne. Spotrebič nevyhadzujte do kontajnera na komunálny odpad!

CONDIȚII DE SIGURANȚĂ
INSTRUCȚIUNI DE SIGURANȚĂ IMPORTANTE
VĂ RUGĂM SĂ CITIȚI CU ATENȚIE ȘI PĂSTRAȚI-L PENTRU REFERINȚE VITORIALE

1. Înainte de a utiliza produsul, vă rugăm să citiți cu atenție și să urmați întotdeauna instrucțiunile de mai jos. Producătorul nu este responsabil pentru nicio daune cauzate de o utilizare necorespunzătoare.
2. Produsul este destinat numai utilizării în interior. Nu utilizați produsul în scopuri incompatibile cu utilizarea prevăzută.
3. Dispozitivul trebuie conectat numai la o priză cu împământare 220-240 V ~ 50/60 Hz. Din motive de siguranță, nu conectați mai multe dispozitive la o singură priză electrică.
4. Aveți grijă când utilizați în preajma copiilor. Nu lăsați copiii să se joace cu produsul. Nu permiteți copiilor sau persoanelor care nu sunt familiarizate cu dispozitivul să-l folosească nesupravegheat.
5. AVERTISMENT: Aparatul poate fi utilizat de către copii cu vârsta peste 8 ani și de către persoane cu capacități fizice, senzoriale sau mentale reduse sau de către persoane fără experiență sau cunoștințe despre aparat, numai sub supravegherea unei persoane responsabile de siguranța sau dacă au fost instruiți cu privire la utilizarea în siguranță a aparatului și sunt conștienți de pericolele asociate cu funcționarea acestuia. Copiii nu trebuie să se joace cu dispozitivul. Curățarea și întreținerea dispozitivului nu trebuie efectuate de copii decât dacă aceștia au peste 8 ani și aceste activități sunt efectuate sub supraveghere.
6. AVERTISMENT: Nu lăsați aparatul în priză nesupravegheat.
7. AVERTISMENT: Temperatura suprafețelor accesibile ale unui dispozitiv de operare poate fi ridicată atunci când echipamentul funcționează.
8. AVERTISMENT: Nu lăsați dispozitivul la îndemâna copiilor.
9. AVERTISMENT: Scoateți întotdeauna ștecherul din priză după utilizare, ținând priza cu mâna. NU trageți de cablul de alimentare.
10. AVERTISMENT: Nu utilizați dispozitivul în apropierea materialelor inflamabile.
11. AVERTISMENT: Când aparatul este folosit în baie, deconectați ștecherul de la priză după utilizare, deoarece apropierea apei prezintă un risc chiar și atunci când aparatul este oprit.
12. AVERTISMENT: Lichidul sau aburul care iese din mașina de curățat cu abur nu trebuie direcționat în aparatele care conțin componente electrice, cum ar fi interiorul cuptoarelor.
13. AVERTISMENT: Orificiul de umplere nu trebuie deschis în timp ce aparatul este în funcțiune.
14. AVERTISMENT: Înainte de a curăța aparatul, deconectați cablul de alimentare din priză și lăsați aparatul să se răcească. Vă rugăm să așteptați suficient, deoarece dispozitivul încălzit se răcește foarte lent.
15. AVERTISMENT: Înainte de a umple aparatul cu apă, deconectați-l de la sursa de alimentare.
16. Folosiți doar apă curată pentru a umple dispozitivul, nu adăugați substanțe precum agenți de detartrare, uleiuri aromatice sau agenți de curățare.
17. Cablul de alimentare nu trebuie să atingă părțile fierbinți ale dispozitivului și nu trebuie să fie amplasat în apropierea altor surse de căldură.
18. După ce ați oprit aparatul, înainte de a-l curăța sau de a-l depozita, deconectați cablul de alimentare din priză și lăsați echipamentul să se răcească. Vă rugăm să așteptați suficient pentru că dispozitivul încălzit se răcește lent.
19. Nu acoperiți dispozitivul și nu acoperiți deschiderile acestuia, deoarece aceasta poate cauza acumularea de căldură în interiorul dispozitivului, ceea ce poate duce la deteriorare sau incendiu.

20. Nu lăsați niciodată produsul conectat la o sursă de alimentare nesupravegheat. Chiar dacă utilizarea este întreruptă pentru o perioadă scurtă de timp, opriți-l și deconectați sursa de alimentare.
21. Nu puneți niciodată cablul de alimentare, ștecherul sau întregul aparat în apă. Nu expuneți niciodată produsul la condiții atmosferice, cum ar fi lumina directă a soarelui sau ploaie etc.
22. Verificați periodic starea cablului de alimentare. Dacă cablul de alimentare este deteriorat, produsul trebuie returnat la un centru de service profesionist pentru înlocuire, pentru a evita situațiile periculoase.
23. Nu utilizați niciodată produsul cu un cablu de alimentare deteriorat sau dacă a fost scăpat sau deteriorat în alt mod sau dacă nu funcționează corect. Nu încercați să reparați singur un produs deteriorat, deoarece acest lucru poate duce la șoc electric. Returnați întotdeauna dispozitivul deteriorat la un centru de service profesionist pentru reparații. Toate reparațiile pot fi efectuate numai de către specialiști de service autorizați. Reparațiile efectuate necorespunzător pot duce la situații periculoase pentru utilizator.
24. Nu utilizați niciodată produsul în apropierea materialelor inflamabile.
25. Nu îndreptați niciodată aparatul de curățat cu abur către dvs., alte persoane, animale sau aparate electrice.
26. Aparatul poate fi utilizat numai cu accesorii originale.
27. Asigurați-vă că capacul rezervorului de apă este înșurubat ferm pe dispozitiv.
28. Avertisment. Cuplu fierbinte.
29. Avertisment. Aburul fierbinte, al meu provoacă arsuri.

30. Nu atingeți suprafețele fierbinți ale dispozitivului.

Descrierea dispozitivului:
1. Mâner 2. Cârlig de înfășurare superior 3. Comutator de reglare a tijei telescopice
4. Tijă telescopică 5. Comutator motor mop 6. Indicator de abur
7. Comutator pentru abur 8. Lumină motor 9. Buton Pornit/Oprit
10. Rezervor de apă 11. Cap de mop rotativ 12. Tampă de mop
13. Mâner pentru abur 14. Duză curbată 15. Duză mare rotundă
16. Duză pentru crăpături 17. Răzuitor pentru fereastră 18. Răzuitor plat
19. Duza mica rotunda 20.Prosop pentru racla geam
21. Duza principală 22. Pahar de măsurare

Înainte de prima utilizare:
1. Scoateți toate materialele de ambalare
2. Ștergeți toate piesele cu o cârpă umedă cu apă.
3. Verificați dacă lipsesc piese consultând pagina 2 a manualului.

Folosind accesoriul de mop rotativ:
1. Instalați mânerul (1) apăsând butoanele din partea inferioară a mânerului spre interior și împingând-o ferm în partea superioară a tijei telescopice. După cum se arată la pagina 4. Pentru a demonta, asigurați-vă că apăsați butoanele și trageți ferm în sus pentru a scoate mânerul.
2. Lipiți plăcuțele pentru mop (12) pe capul rotativ al mopului (11). Asigurați-vă că tampoanele sunt bine atașate și în mijlocul cercurilor. Dacă nu le instalați corect, riscați să vă zgâriați podeaua sau să deteriorați dispozitivul.
3. Apăsați ferm dispozitivul principal pe capul rotativ al mopului, asigurându-vă că apăsați butonul de pe cap, astfel încât să se încadreze în locul proiectat pe dispozitivul principal, așa cum se arată la pagina 4.
4. Pentru a dezinstala capul rotativ al mopului asigurați-vă că dispozitivul este rece și oprit și, de asemenea, apăsați butonul și trageți ferm în sus pentru a elibera dispozitivul.
5. Trageți ferm de mânerul rezervorului de apă (10) pentru a scoate rezervorul de apă.
6. Trageți de clapeta de silicon de pe rezervorul de apă pentru a deschide orificiul de admisie a apei. După cum se arată la pagina 5.
7. Folosiți apă de la robinet fără adăugări de parfum sau detergenți. Este permisă doar apă curată de la robinet.
8. Asigurați-vă că nu umpleți rezervorul de apă dincolo de linia MAX.
9. Închideți clapeta din silicon împingând-o ferm înapoi în poziție și reinstalând rezervorul la locul său.
10. Conectați dispozitivul la priza de perete sau la prelungitor.
11. Apăsați butonul Pornit/Oprit (9) pentru a porni dispozitivul.
12. Apăsați butonul de selectare a aburului (7) pentru a alege intensitatea aburului. Pictograma indicatorului Steam își va schimba culoarea.
    A. Fără lumină – generarea de abur este oprită
    b. Lumină albastră – Generație scăzută de abur
    c. Lumină verde – Generație medie de abur
    d. Lumină roșie – generare mare de abur
13. După ce ați selectat cantitatea dorită de generare de abur, apucați ferm de mâner și apăsați comutatorul motorului mopului (5)

14. Dispozitivul va începe acum să rotească capul, facilitând curățarea.
ATENȚIE: Dispozitivul emite acum abur. Nu îndreptați spre oameni, copii, animale sau alte materiale sensibile la căldură.
15. Odată ce ați terminat de utilizat dispozitivul, opriți generatorul de abur și motorul și deconectați dispozitivul. Puteți dezactiva funcția de generare Mop și Stem în același timp, apăsând și apăsat butonul de selectare a aburului (7) timp de 3 secunde.
ATENȚIE: ASIGURAȚI-VĂ CĂ DISPOZITIVUL S-A RĂCIT ÎNAINTE DE A DEMONTARE PADELE MOPULUI.
16. Scoateți tampoanele de mop și spălați-le.
ATENȚIE: NU UTILIZAȚI MAȘINA DE SPĂLAT PARDOSELĂ FĂRĂ TAMPURI. VA DETERMINA DISPOZITIVUL ȘI PARDOSEA.

Funcția de curățare cu abur:
Puteți utiliza dispozitivul fără atașamentul rotativ pentru mop și îl puteți utiliza ca aparat de curățat cu abur într-o formă mult mai ușor de manevrat. Pentru a face acest lucru, urmați instrucțiunile de mai jos:
1. Scoateți mânerul telescopic din corpul principal apăsând butonul din spatele dispozitivului și apăsând butonul de eliberare, așa cum se arată la pagina 5.
2. Scoateți accesoriul rotativ al mopului apăsând butonul din apropierea ieșirii de abur a dispozitivului principal, așa cum se arată în partea de jos a paginii 4.
5. Atașați mânerul vaporizatorului (13) în locul unde a fost plasată tija telescopică.
6. Atașați duza principală (21) apăsând butonul de la baza accesoriului și împingând-o în poziție, așa cum se arată la pagina 7.
7. De asemenea, puteți adăuga oricare dintre celelalte atașamente deasupra duzei principale sau utilizați duza principală așa cum este.
8. Pentru a adăuga celelalte atașamente, vă rugăm să alegeți atașamentul necesar și în interior veți găsi o dudură, care va corespunde cu șurubul de pe duza principală.
9. Introduceți atașamentul pe duză și răsuciți pentru ca suportul să cadă la loc și astfel accesoriul să nu se miște în timpul utilizării.
10. Acum puteți utiliza butonul de selectare Steam (7) pentru a alege intensitatea generării de abur.
ATENȚIE: NU ATINGEȚI DUZA PRINCIPALĂ DE ABUR SAU ATESA ÎN TIMPUL UTILIZĂRII. OPRIȚI DISPOZITIVUL ȘI LĂSAȚI ATESAȚIUL SĂ SE RĂCĂ ÎNAINTE DE ÎNCĂRTARE.
11. Pentru a scoate atașamentele așteptați să se răcească și întoarceți-le în cealaltă direcție și trageți-le.
Descrieri ale atașamentelor și utilizare sugerată:
A. Duza principală (21) – Folosită pentru locuri greu de utilizat, cum ar fi între dulapuri sau colțuri.
b. Duză curbată (14) – Pentru a ajunge în spatele ceva sau sub ceva de genul în spatele robinetului de bucătărie.
c. Perie rotundă mare (15) – Pentru a curăța suprafețe mai mari, de exemplu blatul de bucătărie.
d. Perie pentru crăpături (16) – Cel mai bine se utilizează pentru curățarea dintre plăci.
e. Racletă pentru ferestre (17) – Folosită pentru ferestre de gresie mare. Poate fi folosit si cu prosopul pus pentru a colecta apa sau pe zone mai sensibile.
f. Accesoriu răzuitor (18) – Folosit pentru tigăile de fier sau pentru îndepărtarea murdăriei și grăsimilor vechi.
g. Duză mică rotundă (19) – Folosită pentru suprafețe mai mici.

Pentru ce etaje este dispozitivul potrivit pentru:
Dispozitivul poate fi utilizat pe suprafețe de pardoseală tare sigilate. Este recomandat să testați mai întâi dispozitivul pe o bucată de pardoseală care nu este vizibilă și să consultați instrucțiunile de întreținere ale producătorului podelei.
Aparatul NU TREBUIE FOLOSIT pe: Piele, mobilier cerat, fibre sintetice, catifea sau materiale fine sensibile la abur.
ATENȚIE: NU UTILIZAȚI NICIO SOLUȚIE DE CURĂȚARE, PARFUM, ULEI SAU ALTE SUBSTANȚE CHIMICE PENTRU APA FOLOSITĂ DIRECT CU ACEST PRODUS. AR PUTEA DETERMINA PRODUSUL SAU FĂ-L NESIGURI DE UTILIZARE. UTILIZAȚI NUMAI APA PURA.

DEPANARE:
1. Dispozitivul nu generează abur:
A. Verificați dacă ștecherul dispozitivului și dacă dispozitivul este pornit corect.
b. Asigurați-vă că rezervorul de apă este umplut și introdus corect.
c. Dacă indicatorul luminos este aprins și dispozitivul ar trebui să genereze abur.
d. Vă rugăm să așteptați cel puțin 30 de secunde după ce ați pornit generarea de abur.
e. După ce ați verificat toate punctele de mai sus și încă nu are loc generarea de abur, vă rugăm să contactați serviciul pentru clienți.
2. Când utilizați detergentul rotativ pentru curățarea podelei, aburul nu este consistent.
A. Schimbați generația de abur la High.
3. Soluția rotativă de curățare a podelei nu se rotește.
A. Asigurați-vă că dispozitivul este conectat și pornit corect.
b. Asigurați-vă că dispozitivul de curățare a pardoselii rotativ este conectat corect.
4. Tampoanele mopului nu se rotesc și nu se balansează.
A. Asigurați-vă că sunt puse corect pe aparatul de curățat și sunt puse în modul corect.
5. Vibrații sau oscilații ale spălătorului de podea cu abur.
A. Tampoanele pentru mop nu sunt atașate corect.

Detalii tehnice:
Tensiune: 220-240V~ 50/60 Hz
Putere nominala: 1300 W
Capacitate rezervor apă: 550 ml
Viteza de rotatie: 110-130 rpm
Generare de abur: 16-28g/min

Din grija pentru mediul înconjurător. Ambalajele din carton vă rugăm să le transmiteţi şa centrele de maculatură. Sacii din polietilenă (PE) trebuie aruncate în recipientele pentru materialele plastice. Dispozitivul uzat trebuie transmis la punctul corespunzător de depozitare, deoarece componentele periculoase care se găsesc în dispozitiv pot fi foarte periculoase pentru mediul înconjurător. Dispozitivul electric trebuie transmis în aşa fel încât să se limiteze utilizarea lui repetată. Dacă în dispozitiv se găsesc baterii acestea trebuiesc scoase şi transmise către punctul de depozitare a acestora, separat.

ΣΥΝΘΗΚΕΣ ΑΣΦΑΛΕΙΑΣ
ΣΗΜΑΝΤΙΚΕΣ ΟΔΗΓΙΕΣ ΑΣΦΑΛΕΙΑΣ
ΠΑΡΑΚΑΛΩ ΔΙΑΒΑΣΤΕ ΠΡΟΣΕΚΤΙΚΑ ΚΑΙ ΚΡΑΤΗΣΤΕ ΓΙΑ ΜΕΛΛΟΝΤΙΚΗ ΑΝΑΦΟΡΑ

1. Πριν χρησιμοποιήσετε το προϊόν, διαβάστε προσεκτικά και ακολουθήστε πάντα τις παρακάτω οδηγίες. Ο κατασκευαστής δεν ευθύνεται για οποιαδήποτε ζημιά που προκαλείται από ακατάλληλη χρήση.
2. Το προϊόν προορίζεται μόνο για χρήση σε εσωτερικούς χώρους. Μη χρησιμοποιείτε το προϊόν για σκοπούς ασύμβατους με την προβλεπόμενη χρήση του.
3. Η συσκευή πρέπει να συνδέεται μόνο σε γειωμένη πρίζα 220-240 V ~ 50/60 Hz. Για λόγους ασφαλείας, μην συνδέετε πολλές συσκευές σε μία ηλεκτρική πρίζα.
4. Να είστε προσεκτικοί όταν το χρησιμοποιείτε γύρω από παιδιά. Μην αφήνετε τα παιδιά να παίζουν με το προϊόν. Μην επιτρέπετε σε παιδιά ή άτομα που δεν είναι εξοικειωμένα με τη συσκευή να τη χρησιμοποιούν χωρίς επίβλεψη.
5. ΠΡΟΕΙΔΟΠΟΙΗΣΗ: Η συσκευή μπορεί να χρησιμοποιηθεί από παιδιά άνω των 8 ετών και από άτομα με μειωμένες σωματικές, αισθητηριακές ή νοητικές ικανότητες ή από άτομα που δεν έχουν εμπειρία ή γνώση της συσκευής, μόνο υπό την επίβλεψη ατόμου που είναι υπεύθυνο για ασφάλεια ή εάν έχουν λάβει οδηγίες για την ασφαλή χρήση της συσκευής και έχουν επίγνωση των κινδύνων που συνδέονται με τη λειτουργία της. Τα παιδιά δεν πρέπει να παίζουν με τη συσκευή. Ο καθαρισμός και η συντήρηση της συσκευής δεν πρέπει να εκτελούνται από παιδιά εκτός εάν είναι άνω των 8 ετών και αυτές οι δραστηριότητες εκτελούνται υπό επίβλεψη.
6. ΠΡΟΕΙΔΟΠΟΙΗΣΗ: Μην αφήνετε τη συσκευή συνδεδεμένη στην πρίζα χωρίς επίβλεψη.
7. ΠΡΟΕΙΔΟΠΟΙΗΣΗ: Η θερμοκρασία των προσβάσιμων επιφανειών μιας συσκευής λειτουργίας μπορεί να είναι υψηλή όταν ο εξοπλισμός λειτουργεί.
8. ΠΡΟΕΙΔΟΠΟΙΗΣΗ: Κρατήστε τη συσκευή μακριά από παιδιά.
9. ΠΡΟΕΙΔΟΠΟΙΗΣΗ: Αφαιρείτε πάντα το φις από την πρίζα μετά τη χρήση, κρατώντας την πρίζα με το χέρι σας. ΜΗΝ τραβάτε το καλώδιο ρεύματος.
10. ΠΡΟΕΙΔΟΠΟΙΗΣΗ: Μη χρησιμοποιείτε τη συσκευή κοντά σε εύφλεκτα υλικά.
11. ΠΡΟΕΙΔΟΠΟΙΗΣΗ: Όταν η συσκευή χρησιμοποιείται στο μπάνιο, αποσυνδέστε το φις από την πρίζα μετά τη χρήση, καθώς η εγγύτητα του νερού ενέχει κίνδυνο ακόμα και όταν η συσκευή είναι απενεργοποιημένη.
12. ΠΡΟΕΙΔΟΠΟΙΗΣΗ: Το υγρό ή ο ατμός που αναδύεται από τον ατμοκαθαριστή δεν πρέπει να κατευθύνεται σε συσκευές που περιέχουν ηλεκτρικά εξαρτήματα, όπως το εσωτερικό των φούρνων.
13. ΠΡΟΕΙΔΟΠΟΙΗΣΗ: Το άνοιγμα πλήρωσης δεν πρέπει να ανοίγει ενώ χρησιμοποιείται η συσκευή.
14. ΠΡΟΕΙΔΟΠΟΙΗΣΗ: Πριν καθαρίσετε τη συσκευή, αποσυνδέστε το καλώδιο ρεύματος από την πρίζα και αφήστε τη συσκευή να κρυώσει. Περιμένετε αρκετό καιρό καθώς η θερμαινόμενη συσκευή κρυώνει πολύ αργά.
15. ΠΡΟΕΙΔΟΠΟΙΗΣΗ: Πριν γεμίσετε τη συσκευή με νερό, αποσυνδέστε την από την παροχή ρεύματος.
16. Χρησιμοποιείτε μόνο καθαρό νερό για να γεμίσετε τη συσκευή, μην προσθέτετε ουσίες όπως αφαλάτωση, αρωματικά έλαια ή καθαριστικά.
17. Το καλώδιο τροφοδοσίας δεν πρέπει να αγγίζει θερμά μέρη της συσκευής και δεν πρέπει να βρίσκεται κοντά σε άλλες πηγές θερμότητας.
18. Αφού απενεργοποιήσετε τη συσκευή, πριν την καθαρίσετε ή την αποθηκεύσετε, αποσυνδέστε το καλώδιο ρεύματος από την πρίζα και αφήστε τον εξοπλισμό να κρυώσει. Περιμένετε αρκετά γιατί η θερμαινόμενη συσκευή κρυώνει αργά.
19. Μην καλύπτετε τη συσκευή και μην καλύπτετε τα ανοίγματά της καθώς αυτό μπορεί να προκαλέσει τη συσσώρευση θερμότητας στο εσωτερικό της συσκευής, η οποία μπορεί να

οδηγήσει σε ζημιά ή πυρκαγιά.
20. Μην αφήνετε ποτέ το προϊόν συνδεδεμένο σε πηγή ρεύματος χωρίς επίβλεψη. Ακόμα κι αν η χρήση διακοπεί για μικρό χρονικό διάστημα, απενεργοποιήστε το και αποσυνδέστε την παροχή ρεύματος.
21. Μην βάζετε ποτέ το καλώδιο ρεύματος, το φις ή ολόκληρη τη συσκευή σε νερό. Μην εκθέτετε ποτέ το προϊόν σε ατμοσφαιρικές συνθήκες όπως απευθείας ηλιακό φως ή βροχή κ.λπ.
22. Ελέγχετε περιοδικά την κατάσταση του καλωδίου τροφοδοσίας. Εάν το καλώδιο τροφοδοσίας είναι κατεστραμμένο, το προϊόν θα πρέπει να επιστραφεί σε επαγγελματικό κέντρο σέρβις για αντικατάσταση, ώστε να αποφευχθούν επικίνδυνες καταστάσεις.
23. Μην χρησιμοποιείτε ποτέ το προϊόν με κατεστραμμένο καλώδιο τροφοδοσίας ή εάν έχει πέσει ή έχει υποστεί άλλη ζημιά ή εάν δεν λειτουργεί σωστά. Μην επιχειρήσετε να επισκευάσετε μόνοι σας ένα κατεστραμμένο προϊόν γιατί μπορεί να προκληθεί ηλεκτροπληξία. Επιστρέφετε πάντα τη συσκευή που έχει υποστεί ζημιά σε ένα επαγγελματικό κέντρο σέρβις για επισκευή. Όλες οι επισκευές επιτρέπεται να εκτελούνται μόνο από εξουσιοδοτημένους ειδικούς σέρβις. Οι επισκευές που δεν εκτελούνται σωστά μπορεί να οδηγήσουν σε επικίνδυνες καταστάσεις για τον χρήστη.
24. Μην χρησιμοποιείτε ποτέ το προϊόν κοντά σε εύφλεκτα υλικά.
25. Ποτέ μην στρέφετε τον ατμοκαθαριστή προς τον εαυτό σας, άλλους ανθρώπους, ζώα ή ηλεκτρικές συσκευές.
26. Η συσκευή επιτρέπεται να χρησιμοποιείται μόνο με γνήσια αξεσουάρ.
27. Βεβαιωθείτε ότι το κάλυμμα του δοχείου νερού είναι βιδωμένο καλά στη συσκευή.
28. Προειδοποίηση. Καυτό ζευγάρι.
29. Προειδοποίηση. Ο ζεστός ατμός, ο δικός μου προκαλεί εγκαύματα.

30. Μην αγγίζετε τις καυτές επιφάνειες της συσκευής.

Περιγραφή συσκευής:
1. Λαβή 2. Επάνω άγκιστρο περιέλιξης 3. Τηλεσκοπικός διακόπτης ρύθμισης ράβδου
4. Τηλεσκοπική ράβδος 5. Διακόπτης κινητήρα σφουγγαρίστρας 6. Ένδειξη ατμού
7. Διακόπτης ατμού 8. Φως κινητήρα 9. Κουμπί On/Off
10. Δεξαμενή νερού 11. Περιστρεφόμενη κεφαλή σφουγγαρίστρας 12. Σφουγγαρίστρα
13. Λαβή ατμού 14. Καμπυλωτό ακροφύσιο 15. Μεγάλο στρογγυλό ακροφύσιο
16. Ακροφύσιο ρωγμής 17. Ξύστρα παραθύρου 18. Επίπεδη ξύστρα
19. Μικρό στρογγυλό ακροφύσιο 20.Πετσέτα για ξύστρα παραθύρου
21. Κύριο ακροφύσιο 22. Μεζούρα

Πριν από την πρώτη χρήση:
1. Αφαιρέστε όλα τα υλικά συσκευασίας
2. Σκουπίστε όλα τα μέρη με ένα υγρό πανί με νερό.
3. Ελέγξτε εάν λείπουν εξαρτήματα συμβουλευόμενοι τη σελίδα 2 του εγχειριδίου.

Χρήση του προσαρτήματος Περιστρεφόμενης σφουγγαρίστρας:
1. Τοποθετήστε τη λαβή (1) πιέζοντας τα κουμπιά στο κάτω μέρος της λαβής προς τα μέσα και πιέζοντάς την σταθερά στο πάνω μέρος της τηλεσκοπικής ράβδου. Όπως φαίνεται στη σελίδα 4. Για να αποσυναρμολογήσετε, φροντίστε επίσης να πατήσετε τα κουμπιά και να τραβήξετε σταθερά προς τα πάνω για να τραβήξετε έξω τη λαβή.
2. Κολλήστε τα μαξιλαράκια σφουγγαρίστρας (12) στην περιστρεφόμενη κεφαλή σφουγγαρίστρας (11). Βεβαιωθείτε ότι τα τακάκια είναι καλά στερεωμένα και στη μέση των κύκλων. Εάν δεν τα τοποθετήσετε σωστά, κινδυνεύετε να γρατσουνίσετε το πάτωμά σας ή να καταστρέψετε τη συσκευή.
3. Πιέστε σταθερά την κύρια συσκευή προς τα κάτω στην περιστρεφόμενη κεφαλή σφουγγαρίστρας, φροντίζοντας να πατήσετε το κουμπί στην κεφαλή, ώστε να κουμπώσει στη θέση που έχει σχεδιαστεί στην κύρια συσκευή, όπως φαίνεται στη σελίδα 4.
4. ΓΙΑ να απεγκαταστήσετε την περιστρεφόμενη κεφαλή σφουγγαρίστρας βεβαιωθείτε ότι η συσκευή είναι κρύα και απενεργοποιημένη και επίσης πατήστε το κουμπί και τραβήξτε σταθερά προς τα πάνω για να απελευθερώσετε τη συσκευή.
5. Τραβήξτε σταθερά τη λαβή στη δεξαμενή νερού (10) για να τραβήξετε προς τα έξω τη δεξαμενή νερού.
6. Τραβήξτε το πτερύγιο σιλικόνης στο δοχείο νερού για να ανοίξετε την είσοδο νερού. Όπως φαίνεται στη σελίδα 5.
7. Χρησιμοποιήστε νερό βρύσης χωρίς πρόσθετα αρώματα ή απορρυπαντικά. Επιτρέπεται μόνο καθαρό νερό βρύσης.
8. Βεβαιωθείτε ότι δεν γεμίζετε το δοχείο νερού πέρα από τη γραμμή MAX.
9. Κλείστε το περύγιο σιλικόνης σπρώχνοντάς το σταθερά στη θέση του και επανατοποθετώντας το δοχείο στη θέση του.
10. Συνδέστε τη συσκευή στην πρίζα ή το καλώδιο επέκτασης.
11. Πατήστε το κουμπί On / Off (9) για να ενεργοποιήσετε τη συσκευή.
12. Πατήστε το κουμπί επιλογής ατμού (7) για να επιλέξετε την ένταση του ατμού. Το εικονίδιο ένδειξης Steam θα αλλάξει χρώμα.
ένα. Χωρίς φως – Η παραγωγή ατμού είναι απενεργοποιημένη
σι. Μπλε φως – Χαμηλή παραγωγή ατμού
ντο. Πράσινο φως – Μέση παραγωγή ατμού
ρε. Κόκκινο φως – Υψηλή παραγωγή ατμού

13. Αφού επιλέξετε την επιθυμητή ποσότητα παραγωγής ατμού, πιάστε σταθερά τη λαβή και πατήστε το διακόπτη του κινητήρα σφουγγαρίστρας (5)
14. Η συσκευή θα αρχίσει τώρα να περιστρέφει την κεφαλή διευκολύνοντας τον καθαρισμό.
ΠΡΟΣΟΧΗ: Η συσκευή εκπέμπει τώρα ατμό. Μην κατευθύνετε ανθρώπους, παιδιά, ζώα ή άλλα ευαίσθητα στη θερμότητα υλικά.
15. Μόλις ολοκληρώσετε τη χρήση της συσκευής, απενεργοποιήστε την παραγωγή ατμού και τον κινητήρα και αποσυνδέστε τη συσκευή από την πρίζα. Μπορείτε να απενεργοποιήσετε τη λειτουργία Mop και Stem Generation ταυτόχρονα πατώντας και κρατώντας πατημένο το κουμπί επιλογής ατμού (7) για 3 δευτερόλεπτα.
ΠΡΟΣΟΧΗ: Βεβαιωθείτε ότι η ΣΥΣΚΕΥΗ ΕΧΕΙ ΨΥΞΕΙ ΠΡΙΝ ΑΦΑΙΡΕΤΕ ΤΑ ΣΦΟΥΓΓΑΡΙΣΤΙΚΑ.
16. Αφαιρέστε τις σφουγγαρίστρες και πλύντε τις.
ΠΡΟΣΟΧΗ: ΜΗ ΧΡΗΣΙΜΟΠΟΙΕΙΤΕ ΠΛΥΝΤΗΡΙΟ ΔΑΠΕΔΟΥ ΧΩΡΙΣ ΜΑΚΑΚΙΑ. ΘΑ ΒΛΑΒΕΙ ΤΗ ΣΥΣΚΕΥΗ ΚΑΙ ΤΟ ΔΑΠΕΔΟ.

Λειτουργία καθαρισμού ατμού:
Μπορείτε να χρησιμοποιήσετε τη συσκευή χωρίς το εξάρτημα περιστρεφόμενης σφουγγαρίστρας και να τη χρησιμοποιήσετε ως ατμοκαθαριστή σε πολύ πιο εύκολη μορφή. Για να το κάνετε αυτό, ακολουθήστε τις παρακάτω οδηγίες:
1. Αφαιρέστε την τηλεσκοπική λαβή από το κύριο σώμα πατώντας το κουμπί στο πίσω μέρος της συσκευής και πατώντας το κουμπί απελευθέρωσης όπως φαίνεται στη σελίδα 5.
2. Αφαιρέστε το εξάρτημα περιστρεφόμενης σφουγγαρίστρας πατώντας το κουμπί κοντά στην έξοδο ατμού της κύριας συσκευής, όπως φαίνεται στο κάτω μέρος της σελίδας 4.
5. Στερεώστε τη λαβή του ατμόπλοιου (13) στο σημείο όπου τοποθετήθηκε η τηλεσκοπική ράβδος.
6. Συνδέστε το κύριο ακροφύσιο (21) πατώντας το κουμπί στη βάση του προσαρτήματος και πιέζοντάς το στη θέση του όπως φαίνεται στη σελίδα 7.
7. Μπορείτε επίσης να προσθέσετε οποιοδήποτε από τα άλλα προσαρτήματα πάνω από το κύριο ακροφύσιο ή να χρησιμοποιήσετε το κύριο ακροφύσιο ως έχει.
8. Για να προσθέσετε τα άλλα προσαρτήματα, επιλέξτε το απαραίτητο εξάρτημα και μέσα θα βρείτε ένα άλσος, που θα αντιστοιχεί με το μανταλάκι στο κύριο ακροφύσιο.
9. Εισαγάγετε το εξάρτημα στο ακροφύσιο και στρίψτε το ώστε το μανταλάκι να πέσει στη θέση του και έτσι το εξάρτημα να μην κινείται κατά τη χρήση.
10. Τώρα μπορείτε να χρησιμοποιήσετε το κουμπί επιλογής Steam (7) για να επιλέξετε την ένταση παραγωγής ατμού.
ΠΡΟΣΟΧΗ: ΜΗΝ ΑΓΓΙΖΕΤΕ ΤΟ ΚΥΡΙΟ Ακροφύσιο ΑΤΜΟΥ Ή ΤΟ ΠΡΟΣΑΡΤΗΜΑ ΚΑΤΑ ΤΗ ΧΡΗΣΗ. ΑΠΕΝΕΡΓΟΠΟΙΗΣΤΕ ΤΗ ΣΥΣΚΕΥΗ ΚΑΙ ΑΦΗΝΕΤΕ ΤΟ ΠΡΟΣΑΡΜΕΝΟ ΝΑ ΚΡΥΩΣΕΙ ΠΡΙΝ ΤΗΝ ΑΦΑΙΡΕΣΕΤΕ.
11. Για να αφαιρέσετε τα προσαρτήματα, περιμένετε να κρυώσουν και γυρίστε τα προς την άλλη κατεύθυνση και τραβήξτε τα.
Περιγραφές συνημμένων και προτεινόμενη χρήση:
ένα. Κύριο ακροφύσιο (21) – Χρησιμοποιείται για δύσχρηστα μέρη, όπως ανάμεσα σε ντουλάπια ή γωνίες.
σι. Καμπύλο ακροφύσιο (14) – Για να φτάσετε πίσω από κάτι ή κάτω από κάτι σαν πίσω από τη βρύση της κουζίνας.
ντο. Στρογγυλή μεγάλη βούρτσα (15) – Για να καθαρίσετε μεγαλύτερες επιφάνειες, για παράδειγμα πάγκο κουζίνας.
ρε. Βούρτσα σχισμής (16) – Χρησιμοποιείται καλύτερα για τον καθαρισμό μεταξύ πλακιδίων.
μι. Ξύστρα παραθύρων (17) – Χρησιμοποιείται για παράθυρα μεγάλων πλακιδίων. Μπορεί επίσης να χρησιμοποιηθεί με την πετσέτα για τη συλλογή του νερού ή σε πιο ευαίσθητες περιοχές.
φά. Εξάρτημα ξύστρας (18) – Χρησιμοποιείται για σιδερένια ταψιά ή για την αφαίρεση παλιών ρύπων και λίπους.
σολ. Στρογγυλό μικρό ακροφύσιο (19) – Χρησιμοποιείται για μικρότερες επιφάνειες.

Για ποιους ορόφους είναι κατάλληλη η συσκευή για:
Η συσκευή μπορεί να χρησιμοποιηθεί σε σφραγισμένες επιφάνειες σκληρού δαπέδου. Συνιστάται να δοκιμάσετε πρώτα τη συσκευή σε ένα κομμάτι δαπέδου που δεν είναι ορατό και να συμβουλευτείτε τις οδηγίες συντήρησης του κατασκευαστή δαπέδου.
Η συσκευή ΔΕΝ πρέπει να ΧΡΗΣΙΜΟΠΟΙΕΙΤΑΙ σε: Δέρμα, κερωμένα έπιπλα, συνθετικές ίνες, βελούδο ή λεπτά υλικά ευαίσθητα στον ατμό.
ΠΡΟΣΟΧΗ: ΜΗ ΧΡΗΣΙΜΟΠΟΙΕΙΤΕ ΚΑΝΕΝΑ ΔΙΑΛΥΜΑ ΚΑΘΑΡΙΣΜΟΥ, ΑΡΩΜΑ, ΛΑΔΙ Ή ΑΛΛΕΣ ΧΗΜΙΚΕΣ ΟΥΣΙΕΣ ΣΤΟ ΝΕΡΟ ΠΟΥ ΧΡΗΣΙΜΟΠΟΙΕΙΤΑΙ ΑΜΕΣΑ ΜΕ ΑΥΤΟ ΤΟ ΠΡΟΪΟΝ. ΕΝΔΕΧΕΤΑΙ ΝΑ ΒΛΑΒΕΙ ΤΟ ΠΡΟΪΟΝ Ή ΝΑ ΤΟΥ ΚΑΝΕΙ ΑΣΦΑΛΗ ΣΤΗ ΧΡΗΣΗ. ΧΡΗΣΙΜΟΠΟΙΕΙΤΕ ΜΟΝΟ ΚΑΘΑΡΟ ΝΕΡΟ.

ΑΝΤΙΜΕΤΩΠΙΣΗ ΠΡΟΒΛΗΜΑΤΩΝ:
1. Η συσκευή δεν παράγει ατμό:
ένα. Ελέγξτε εάν το βύσμα τροφοδοσίας της συσκευής και εάν η συσκευή είναι ενεργοποιημένη σωστά.
σι. Βεβαιωθείτε ότι το δοχείο νερού είναι γεμάτο και τοποθετημένο σωστά.
ντο. Εάν η ενδεικτική λυχνία είναι αναμμένη και η συσκευή πρέπει να παράγει ατμό.
ρε. Περιμένετε τουλάχιστον 30 δευτερόλεπτα μετά την ενεργοποίηση της παραγωγής ατμού.
μι. Αφού ελέγξετε όλα τα παραπάνω σημεία και δεν υπάρχει ακόμα παραγωγή ατμού, επικοινωνήστε με την εξυπηρέτηση πελατών.
2. Όταν χρησιμοποιείτε το περιστρεφόμενο καθαριστικό δαπέδου, ο ατμός δεν είναι σταθερός.
ένα. Αλλάξτε την παραγωγή ατμού σε High.
3. Το περιστρεφόμενο καθαριστικό δαπέδου δεν περιστρέφεται.
ένα. Βεβαιωθείτε ότι η συσκευή είναι συνδεδεμένη και ενεργοποιημένη σωστά.
σι. Βεβαιωθείτε ότι το περιστρεφόμενο καθαριστικό δαπέδου έχει συνδεθεί σωστά.
4. Τα μαξιλαράκια σφουγγαρίστρας δεν περιστρέφονται ούτε ταλαντεύονται.
ένα. Βεβαιωθείτε ότι έχουν τοποθετηθεί σωστά στο καθαριστικό και ότι έχουν τοποθετηθεί με τον σωστό τρόπο.
5. Δόνηση ή ταλάντευση του πλυντηρίου δαπέδου ατμού.
ένα. Οι σφουγγαρίστρες δεν έχουν τοποθετηθεί σωστά.

Τεχνικές λεπτομέρειες:
Τάση: 220-240V~ 50/60 Hz
Ονομαστική ισχύς: 1300 W
Χωρητικότητα δοχείου νερού: 550 ml
Ταχύτητα περιστροφής: 110-130 rpm
Παραγωγή ατμού: 16-28 g / λεπτό

Προστασία του περιβάλλοντος
Η χάρτινη συσκευασία παρακαλούμε να παραδοθεί για ανακύκλωση. Τις σακούλες από πολυαιθυλένιο να τις πετάτε σε κατάλληλα δοχεία. Τις παλιές συσκευές πρέπει να αποσύρετε με κατάλληλες διαδικασίες συγκέντρωσης αποβλήτων, διότι επικίνδυνα συστατικά της συσκευής

БЕЗБЕДНОСНИ УСЛОВИ
ВАЖНИ БЕЗБЕДНОСНИ ИНСТРУКЦИИ
ВЕ МОЛИМЕ ПРОЧИТАЈТЕ ВНИМАТЕЛНО И ЧУВАЈТЕ ЗА ИДНА РЕФЕРЕНЦИЈА

1. Пред да го користите производот, ве молиме прочитајте внимателно и секогаш следете ги упатствата подолу. Производителот не е одговорен за каква било штета предизвикана од неправилна употреба.
2. Производот е наменет само за внатрешна употреба. Не користете го производот за цели што не се компатибилни со неговата намена.
3. Уредот треба да се приклучува само на заземјен штекер 220-240 V ~ 50/60 Hz. Од безбедносни причини, не приклучувајте повеќе уреди во еден штекер.
4. Бидете внимателни кога користите околу деца. Не дозволувајте децата да си играат со производот. Не дозволувајте деца или луѓе кои не се запознаени со уредот да го користат без надзор.
5. ПРЕДУПРЕДУВАЊЕ: Апаратот може да го користат деца над 8 години и лица со намалени физички, сетилни или ментални способности или лица кои немаат искуство или знаење за апаратот, само под надзор на лице одговорно за нивните безбедност или ако добиле инструкции за безбедно користење на апаратот и се свесни за опасностите поврзани со неговото работење. Децата не треба да си играат со уредот. Чистењето и одржувањето на уредот не треба да го вршат деца освен ако се постари од 8 години и овие активности се вршат под надзор.
6. ПРЕДУПРЕДУВАЊЕ: Не оставајте го апаратот приклучен во штекер без надзор.
7. ПРЕДУПРЕДУВАЊЕ: Температурата на пристапните површини на работниот уред може да биде висока кога работи опремата.
8. ПРЕДУПРЕДУВАЊЕ: Чувајте го уредот подалеку од дофат на деца.
9. ПРЕДУПРЕДУВАЊЕ: Секогаш вадете го приклучокот од штекерот по употреба, држејќи го штекерот со раката. НЕ влечете го кабелот за напојување.
10. ПРЕДУПРЕДУВАЊЕ: Не користете го уредот во близина на запаливи материјали.
11. ПРЕДУПРЕДУВАЊЕ: Кога апаратот се користи во бањата, исклучете го приклучокот од штекерот по употреба, бидејќи близината на вода претставува ризик дури и кога апаратот е исклучен.
12. ПРЕДУПРЕДУВАЊЕ: Течноста или пареата што излегува од чистачот на пареа не смеат да се насочуваат во апарати што содржат електрични компоненти, како што е внатрешноста на печката.
13. ПРЕДУПРЕДУВАЊЕ: Отворот за полнење не смее да се отвора додека апаратот е во употреба.
14. ПРЕДУПРЕДУВАЊЕ: Пред да го исчистите апаратот, исклучете го кабелот за напојување од штекерот и оставете го апаратот да се излади. Ве молиме почекајте доволно долго бидејќи загреаниот уред многу бавно се лади.
15. ПРЕДУПРЕДУВАЊЕ: Пред да го наполните уредот со вода, исклучете го од напојувањето.
16. Користете само чиста вода за полнење на уредот, не додавајте никакви супстанции како што се средства за бигор, ароматични масла или средства за чистење.
17. Кабелот за напојување не треба да ги допира жешките делови на уредот и не треба да се наоѓа во близина на други извори на топлина.
18. Откако ќе го исклучите апаратот, пред да го исчистите или складирате, исклучете го кабелот за напојување од штекерот и оставете ја опремата да се олади. Ве молиме почекајте доволно долго бидејќи загреаниот уред полека се лади.
19. Не покривајте го уредот и не ги покривајте неговите отвори бидејќи тоа може да предизвика акумулација на топлина во уредот, што може да резултира со оштетување или пожар.
20. Никогаш не оставајте го производот поврзан со извор на струја без надзор. Дури и

ако употребата е прекината за кратко време, исклучете го и исклучете го напојувањето.
21. Никогаш не ставајте го кабелот за напојување, приклучокот или целиот апарат во вода. Никогаш не го изложувајте производот на атмосферски услови како што се директна сончева светлина или дожд, итн.
22. Периодично проверувајте ја состојбата на кабелот за напојување. Ако кабелот за напојување е оштетен, производот треба да се врати во професионален сервисен центар за замена за да се избегнат опасни ситуации.
23. Никогаш не користете го производот со оштетен кабел за напојување, или ако е паднат или на друг начин оштетен или ако не работи правилно. Не обидувајте се сами да го поправите оштетениот производ бидејќи тоа може да резултира со електричен удар. Секогаш вратете го вашиот оштетен уред во професионален сервисен центар за поправка. Сите поправки смеат да ги вршат само овластени специјалисти за сервис. Неправилно извршените поправки може да резултираат во опасни ситуации за корисникот.
24. Никогаш не користете го производот во близина на запаливи материјали.
25. Никогаш не насочувајте ја чистачката на пареа кон себе, другите луѓе, животни или електрични апарати.
26. Уредот може да се користи само со оригинални додатоци.
27. Проверете дали капакот на резервоарот за вода е цврсто навртен на уредот.
28. Предупредување. Жешка двојка.
29. Предупредување. Топла пареа, мојата предизвикува изгореници.

30. Не допирајте ги жешките површини на уредот.

Опис на уредот:
1. Рачка
2. Горна кука за намотување
3. Телескопски прекинувач за прилагодување на шипката
4. Телескопска прачка
5. Прекинувач на моторот за џогер
6. Индикатор за пареа
7. Прекинувач за пареа
8. Светло на моторот
9. Копче за вклучување/исклучување
10. Резервоар за вода
11. Ротирачка глава за џогер
12. Подлога за џогер
13. Рачка на пароброд
14. Заоблена млазница
15. Голема тркалезна млазница
16. Пукнатина млазница
17. стругалка за прозорци
18. Рамен стругалка
19. Мала тркалезна млазница
20. Пешкир за стругалка за прозорци
21. Главна млазница
22. Мерна чаша

Пред првата употреба:
1. Отстранете ги сите материјали за пакување
2. Избришете ги сите делови со влажна крпа со вода.
3. Проверете дали недостасуваат некои делови консултирајќи се со страница 2 од прирачникот.

Користење на додатокот за ротирачки џогер:
1. Монтирајте ја рачката (1) со притискање на копчињата на долниот дел од рачката навнатре и цврсто туркајќи ја во горниот дел на телескопската шипка. Како што е прикажано на страница 4. За демонтирање, исто така, погрижете се да ги притиснете копчињата и цврсто влечете нагоре за да ја извлечете рачката.
2. Залепете ги влошките за џогер (12) на ротирачката глава за џогер (11). Проверете дали влошките се цврсто прицврстени и во средината на круговите. Ако не ги инсталирате правилно, ризикувате да го изгребете подот или да го оштетите уредот.
3. Цврсто притиснете го главниот уред надолу на ротирачката глава за џвакање, внимавајќи да го притиснете копчето на главата за да кликне на местото дизајнирано на главниот уред како што е прикажано на страница 4.
4. ЗА да ја деинсталирате ротирачката глава за џогер, проверете дали уредот е ладен и исклучен, а исто така притиснете го копчето и повлечете цврсто нагоре за да го ослободите уредот.
5. Цврсто повлечете ја рачката на резервоарот за вода (10) за да го извлечете резервоарот за вода.
6. Повлечете ја силиконската врата на резервоарот за вода за да го отворите доводот за вода. Како што е прикажано на страница 5.
7. Користете вода од чешма без додадени мириси или детергенти. Дозволена е само чиста вода од чешма.
8. Погрижете се да не го наполните резервоарот за вода над линијата MAX.
9. Затворете ја силиконската врата цврсто туркајќи ја назад на своето место и повторно инсталирајте го резервоарот на своето место.
10. Приклучете го уредот во ѕидниот штекер или продолжен кабел.
11. Притиснете го копчето за вклучување/исклучување (9) за да го вклучите уредот.
12. Притиснете го копчето за избор на пареа (7) за да го изберете интензитетот на пареата. Иконата за индикаторот Steam ќе ја промени бојата.
а. Нема светло - Генерирањето на пареа е исклучено
б. Сино светло – Ниско генерирање на пареа
в. Зелено светло – Средно производство на пареа
г. Црвено светло – Високо генерирање на пареа
13. Откако ќе ја изберете саканата количина на создавање на пареа, цврсто фатете ја рачката и притиснете го прекинувачот на

моторот за џогер (5)
14. Уредот сега ќе почне да ја ротира главата што го олеснува чистењето.
ВНИМАНИЕ: Уредот сега испушта пареа. Не покажувајте кон луѓе, деца, животни или други материјали чувствителни на топлина.
15. Откако ќе завршите со користење на уредот, исклучете го генерирањето пареа и моторот и исклучете го уредот од струја. Може да ја исклучите функцијата за генерирање на четка и стебло истовремено со притискање и држење на копчето за избор на пареа (7) 3 секунди.
ВНИМАНИЕ: ПОСИГАЈТЕ СЕ УРЕДОТ ДА СЕ ОЛАДИ ПРЕД ДА ЈА ОТСТРАНЕТЕ ВЛОШКИТЕ ЗА ЧИСТАЊЕ.
16. Отстранете ги влошките за џогер и измијте ги.
ВНИМАНИЕ: НЕ КОРИСТЕТЕ МАШИНА ЗА ПЕРЕЊЕ НА ПОД БЕЗ влошки. ЌЕ ГИ ОШТЕТИ УРЕДОТ И ПОДОТ.

Функција на чистач на пареа:
Можете да го користите уредот без додаток за ротирачки џогер и да го користите како чистач на пареа во многу полесна форма за ракување. За да го направите тоа, следете ги следните инструкции:
1. Отстранете ја телескопската рачка од главното тело со притискање на копчето на задниот дел од уредот и притискање на копчето за ослободување како што е прикажано на страница 5.
2. Отстранете го додатокот за ротирачки џогер со притискање на копчето во близина на главниот излез за пареа на уредот како што е прикажано на дното на страница 4.
5. Прицврстете ја рачката на паробродот (13) на местото каде што е поставена телескопската шипка.
6. Прицврстете ја главната млазница (21) со притискање на копчето во основата на додатокот и туркање на место како што е прикажано на страница 7.
7. Можете исто така да додадете кој било од другите додатоци на врвот на главната млазница или да ја користите главната млазница како што е.
8. За да ги додадете другите додатоци, ве молиме изберете го потребниот додаток и внатре ќе најдете шумичка, таа ќе одговара со клинчето на главната млазница.
9. Вметнете го додатокот на млазницата и завртете го за клинчето да падне на своето место и да не се поместува додатокот за време на употребата.
10. Сега можете да го користите копчето за избор на пареа (7) за да го изберете интензитетот на создавање на пареа.
ВНИМАНИЕ: НЕ ДОПОРУВАЈТЕ ГЛАВНАТА МЛАЗКА ЗА ПАРЕ ИЛИ ПОДАТОЦОТ ЗА ВРЕМЕ НА УПОТРЕБАТА. ИСКЛУЧЕТЕ ГО УРЕДОТ И ОСТАВЕТЕ ДА СЕ ОЛАДИ ПРИЛОГ ПРЕД ДА ГО ТРАНЕТЕ.
11. За да ги отстраните додатоците, почекајте да се изладат и свртете ги во друга насока и извлечете ги.
Описи на прилозите и предложена употреба:
а. Главна млазница (21) – Се користи за тешко употребливи места како што се помеѓу плакари или агли.
б. Заоблена млазница (14) – За да допрете зад нешто или под нешто како зад кујнската славина.
в. Тркалезна голема четка (15) – За чистење на поголеми површини на пример кујнски пулт.
г. Четка за пукнатини (16) – Најдобро се користи за чистење помеѓу плочки.
д. Скреперка за прозорци (17) – Се користи за прозорци од големи плочки. Може да се користи и со крпа за да се собере вода или на почувствителни места.
ѓ. Додаток за стругалка (18) – Се користи за железни тави или за отстранување на стара нечистотија и маснотии.
е. Тркалезна мала млазница (19) – Се користи за помали површини.

За кои подови уредот е погоден за:
Уредот може да се користи на запечатени тврди подни површини. Се препорачува прво да го тестирате уредот на парче под што не е видливо и да се консултирате со упатствата за одржување на производителот на подот.
Уредот НЕ треба да се користи на: кожа, восочен мебел, синтетички влакна, кадифе или фини материјали чувствителни на пареа.
ВНИМАНИЕ: НЕ КОРИСТЕТЕ НИКАКОВ РЕШЕНИЈА ЗА ЧИСТЕЊЕ, ПАРФЕМ, МАСЛО ИЛИ ДРУГИ ХЕМИСКИ СУПСТАНЦИИ ЗА ВОДАТА КОРИСТЕНА ДИРЕКТНО СО ОВОЈ ПРОИЗВОД. МОЖЕ ДА ГО ОШТЕТИ ПРОИЗВОДОТ ИЛИ ДА ГО НАПРАВИ НЕБЕЗБЕДЕН ЗА КОРИСТЕЊЕ. КОРИСТЕТЕ САМО ЧИСТА ВОДА.

РЕШАВАЊЕ ПРОБЛЕМИ:
1. Уредот не генерира пареа:
а. Проверете дали приклучокот за напојување на уредот и дали уредот е правилно вклучен.
б. Проверете дали резервоарот за вода е наполнет и вметнат правилно.
в. Ако индикаторското светло е вклучено и уредот треба да создава пареа.
г. Ве молиме почекајте најмалку 30 секунди откако ќе го вклучите генерирањето на пареа.
д. Откако ќе ги проверите сите горенаведени точки и сè уште нема создавање на пареа, ве молиме контактирајте со службата за корисници.
2. При користење на ротирачкото средство за чистење на подот, пареата не е конзистентна.
а. Променете ја генерацијата на пареа во Високо.
3. Ротирачкото средство за чистење на подот не се ротира.
а. Проверете дали уредот е приклучен и вклучен правилно.
б. Проверете дали ротирачкото средство за чистење на подот е правилно поврзано.
4. Влошките за џогер не се ротираат и не се нишаат.
а. Погрижете се правилно да се стават на чистачот и да се ставени на правилен начин.
5. Вибрации или замавнување на мијалникот за подот со пареа.
а. Влошките за џогер не се правилно прикачени.

Технички детали:
Напон: 220-240V~ 50/60 Hz
Номинална моќност: 1300 W
Капацитет на резервоарот за вода: 550 ml
Брзина на ротација: 110-130 вртежи во минута
Генерирање на пареа: 16-28 g / min

За да се заштитат вашата околина: ве молиме одделни кутии и пластични кеси и да располага со нив во соодветните канти за отпадоци. Користи апаратот треба да биде предаден на посветен собирање поени поради hazarsous компоненти, кои можат да влијаат на животната средина. Не фрлајте овој апарат во заедничката корпа за отпадоци.

SIGURNOSNI USLOVI
VAŽNE SIGURNOSNE UPUTSTVA
MOLIM VAS PROČITAJTE PAŽLJIVO I ZAČUVITE ZA BUDUĆE REFERENCE

1. Prije upotrebe proizvoda, pažljivo pročitajte i uvijek slijedite donje upute. Proizvođač nije odgovoran za bilo kakvu štetu uzrokovanu nepravilnim korištenjem.
2. Proizvod je namijenjen samo za unutrašnju upotrebu. Nemojte koristiti proizvod u svrhe koje nisu u skladu s njegovom namjenom.
3. Uređaj treba priključiti samo na uzemljenu utičnicu 220-240 V ~ 50/60 Hz. Iz sigurnosnih razloga nemojte uključivati više uređaja u jednu električnu utičnicu.
4. Budite oprezni kada koristite u blizini djece. Ne dozvolite djeci da se igraju s proizvodom. Ne dozvolite djeci ili osobama koje nisu upoznate s uređajem da ga koriste bez nadzora.
5. UPOZORENJE: Aparat smiju koristiti djeca starija od 8 godina i osobe sa smanjenim fizičkim, senzornim ili mentalnim sposobnostima, ili osobe koje nemaju iskustva ili znanja o aparatu, samo pod nadzorom osobe odgovorne za njihovu sigurnosti ili ako su upućeni u sigurnu upotrebu uređaja i svjesni su opasnosti povezanih s njegovim radom. Deca ne bi trebalo da se igraju sa uređajem. Čišćenje i održavanje uređaja ne smiju obavljati djeca osim ako nisu starija od 8 godina i te aktivnosti se obavljaju pod nadzorom.
6. UPOZORENJE: Ne ostavljajte uređaj uključen u utičnicu bez nadzora.
7. UPOZORENJE: Temperatura dostupnih površina uređaja za rad može biti visoka kada oprema radi.
8. UPOZORENJE: Držite uređaj van domašaja djece.
9. UPOZORENJE: Uvek izvucite utikač iz utičnice nakon upotrebe držeći utičnicu rukom. NEMOJTE vući kabl za napajanje.
10. UPOZORENJE: Nemojte koristiti uređaj u blizini zapaljivih materijala.
11. UPOZORENJE: Kada se aparat koristi u kupatilu, nakon upotrebe izvucite utikač iz utičnice, jer blizina vode predstavlja opasnost čak i kada je aparat isključen.
12. UPOZORENJE: Tečnost ili para koja izlazi iz parnog čistača ne sme se usmeravati u uređaje koji sadrže električne komponente, kao što je unutrašnjost pećnice.
13. UPOZORENJE: Otvor za punjenje ne smije se otvarati dok je uređaj u upotrebi.
14. UPOZORENJE: Prije čišćenja uređaja, izvucite kabel za napajanje iz utičnice i ostavite da se aparat ohladi. Pričekajte dovoljno dugo jer se grijani uređaj vrlo sporo hladi.
15. UPOZORENJE: Prije punjenja uređaja vodom, isključite ga iz napajanja.
16. Za punjenje uređaja koristite samo čistu vodu, nemojte dodavati nikakve supstance kao što su sredstva za uklanjanje kamenca, aromatična ulja ili sredstva za čišćenje.
17. Kabl za napajanje ne smije dodirivati vruće dijelove uređaja i ne smije se nalaziti u blizini drugih izvora topline.
18. Nakon što isključite uređaj, prije čišćenja ili skladištenja, izvucite kabel za napajanje iz utičnice i ostavite da se oprema ohladi. Pričekajte dovoljno dugo jer se grijani uređaj polako hladi.
19. Nemojte pokrivati uređaj niti pokrivati njegove otvore jer to može uzrokovati akumulaciju topline unutar uređaja, što može dovesti do oštećenja ili požara.
20. Nikada ne ostavljajte proizvod priključen na izvor napajanja bez nadzora. Čak i ako je upotreba prekinuta na kratko, isključite je i isključite napajanje.
21. Nikada ne stavljajte kabel za napajanje, utikač ili cijeli uređaj u vodu. Nikada ne izlažite proizvod atmosferskim uvjetima kao što su direktna sunčeva svjetlost ili kiša itd.
22. Povremeno proveravajte stanje kabla za napajanje. Ako je kabl za napajanje oštećen, proizvod treba vratiti u profesionalni servisni centar na zamjenu kako bi se izbjegle opasne situacije.
23. Nikada nemojte koristiti proizvod s oštećenim kablom za napajanje, ako je pao ili na

neki drugi način oštećen, ili ako ne radi ispravno. Ne pokušavajte sami da popravite oštećeni proizvod jer to može dovesti do strujnog udara. Oštećeni uređaj uvijek vratite u profesionalni servisni centar na popravak. Sve popravke smiju obavljati samo ovlašteni serviseri. Nepravilno obavljene popravke mogu dovesti do opasnih situacija za korisnika.
24. Nikada nemojte koristiti proizvod u blizini zapaljivih materijala.
25. Nikada nemojte usmjeravati parni čistač prema sebi, drugim ljudima, životinjama ili električnim uređajima.
26. Uređaj se može koristiti samo sa originalnim priborom.
27. Proverite da li je poklopac rezervoara za vodu čvrsto pričvršćen na uređaj.
28. Upozorenje. Hot par.
29. Upozorenje. Vruća para, moja izaziva opekotine.

30. Ne dodirujte vruće površine uređaja.

Opis uređaja:
1. Ručka
2. Gornja kuka za namotavanje
3. Teleskopski prekidač za podešavanje šipke
4. Teleskopska šipka
5. Prekidač motora mopa
6. Indikator pare
7. Prekidač za paru
8. Motorno svjetlo
9. Dugme za uključivanje/isključivanje
10. Spremnik za vodu
11. Rotirajuća glava za brisanje
12. Jastučić za brisanje
13. Ručka za paru
14. Zakrivljena mlaznica
15. Velika okrugla mlaznica
16. Mlaznica za pukotine
17. Strugač za prozore
18. Ravni strugač
19. Mala okrugla mlaznica
20. Peškir za strugač prozora
21. Glavna mlaznica
22. Merna čaša

Prije prve upotrebe:
1. Uklonite sav materijal za pakovanje
2. Obrišite sve dijelove vlažnom krpom s vodom.
3. Provjerite da li neki dijelovi nedostaju tako što ćete pogledati stranicu 2 priručnika.

Korištenje nastavka za rotirajuću krpu:
1. Instalirajte ručku (1) tako što ćete pritisnuti dugmad na donjem dijelu ručke prema unutra i snažno je gurnuti u gornji dio teleskopske šipke. Kao što je prikazano na strani 4. Za rastavljanje također provjerite da ste pritisnuli dugmad i snažno povukli prema gore kako biste izvukli ručku.
2. Zalijepite jastučiće za brisanje (12) na rotirajuću glavu brisača (11). Provjerite jesu li jastučići čvrsto pričvršćeni i u sredini krugova. Ako ih ne instalirate pravilno, rizikujete da izgrebete pod ili oštetite uređaj.
3. Čvrsto pritisnite glavni uređaj prema dolje na rotirajuću glavu krpe pazeći da pritisnete dugme na glavi tako da klikne na svoje mjesto dizajnirano na glavnom uređaju kao što je prikazano na stranici 4.
4. DA biste deinstalirali rotirajuću glavu brisača, uvjerite se da je uređaj hladan i isključen, a zatim pritisnite dugme i snažno povucite prema gore da biste oslobodili uređaj.
5. Čvrsto povucite ručku na rezervoaru za vodu (10) da biste izvukli rezervoar za vodu.
6. Povucite silikonski poklopac na rezervoaru za vodu da otvorite dovod vode. Kao što je prikazano na strani 5.
7. Koristite vodu iz slavine bez dodanih mirisa ili deterdženata. Dozvoljena je samo čista voda iz slavine.
8. Vodite računa da ne napunite rezervoar za vodu preko linije MAX.
9. Zatvorite silikonski poklopac tako što ćete ga čvrsto gurnuti nazad na mjesto i ponovo instalirati spremnik na njegovo mjesto.
10. Uključite uređaj u zidnu utičnicu ili produžni kabl.
11. Pritisnite dugme za uključivanje/isključivanje (9) da uključite uređaj.
12. Pritisnite dugme za odabir pare (7) da odaberete intenzitet pare. Ikona indikatora Steam će promijeniti boju.
    a. Nema lampice – stvaranje pare je isključeno
    b. Plavo svjetlo – Niska proizvodnja pare
    c. Zeleno svjetlo – Srednje stvaranje pare
    d. Crveno svjetlo – Visoka proizvodnja pare
13. Nakon odabira željene količine stvaranja pare, čvrsto uhvatite ručku i pritisnite prekidač motora mopa (5)
14. Uređaj će sada početi rotirati glavu čineći čišćenje lakšim.
OPREZ: Uređaj sada ispušta paru. Nemojte usmjeravati u ljude, djecu, životinje ili druge materijale osjetljive na toplinu.
15. Kada završite s korištenjem uređaja, isključite stvaranje pare i motor i isključite uređaj. Funkciju Mop i Stem Generation možete isključiti istovremeno pritiskom i držanjem tipke za odabir pare (7) 3 sekunde.
OPREZ: UVERITE SE DA JE UREĐAJ HLADIO PRIJE UKLANJANJA PODLOGA ZA MOP.
16. Uklonite jastučiće za brisanje i operite ih.
OPREZ: NE KORISTITE MAŠINU ZA PRANJE PODOVA BEZ JASTUKA. TO ĆE OŠTETITI UREĐAJ I POD.

Funkcija parnog čistača:
Možete koristiti uređaj bez rotirajućeg nastavka za krpu i koristiti ga kao parni čistač u obliku koji je mnogo lakši za rukovanje. Da biste to učinili, slijedite upute u nastavku:
1. Uklonite teleskopsku ručku sa glavnog tijela pritiskom na dugme na zadnjoj strani uređaja i pritiskom na dugme za otpuštanje kao što je prikazano na stranici 5.
2. Uklonite rotirajući nastavak za krpu pritiskom na dugme pored glavnog izlaza za paru uređaja kao što je prikazano na dnu stranice 4.
5. Pričvrstite ručku pare (13) na mjesto gdje je postavljena teleskopska šipka.
6. Pričvrstite glavnu mlaznicu (21) tako što ćete pritisnuti dugme na dnu priključka i gurnuti ga na mesto kao što je prikazano na strani 7.

7. Također možete dodati bilo koji drugi dodatak na vrh glavne mlaznice ili koristiti glavnu mlaznicu kakva jeste.
8. Da biste dodali ostale dodatke, izaberite željeni dodatak i unutra ćete pronaći gaj, koji će odgovarati klinu na glavnoj mlaznici.
9. Umetnite dodatak na mlaznicu i okrenite ga da klin padne na svoje mesto i tako da se nastavak ne pomera tokom upotrebe.
10. Sada možete koristiti tipku za odabir pare (7) za odabir intenziteta stvaranja pare.
OPREZ: NE DIRAJTE GLAVNU PARNU MAZNU ILI NASTAVAK TOKOM UPOTREBE. ISKLJUČITE UREĐAJ I OSTAVITE PRILOG DA SE OHLADI PRIJE UKLANJANJA.
11. Za uklanjanje dodataka pričekajte da se ohlade i okrenite ih u drugom smjeru i izvucite ih.
Opisi priloga i predložena upotreba:
a. Glavna mlaznica (21) – Koristi se za mjesta koja su teška za korištenje kao što su između ormara ili uglova.
b. Zakrivljena mlaznica (14) – Za posezanje iza nečega ili ispod nečega kao iza kuhinjske slavine.
c. Okrugla velika četka (15) – Za čišćenje većih površina na primjer kuhinjskog pulta.
d. Četka za pukotine (16) – Najbolje za čišćenje između pločica.
e. Strugač za prozore (17) – Koristi se za prozore od velikih pločica. Može se koristiti i sa ručnikom za sakupljanje vode ili na osjetljivijim područjima.
f. Nastavak za struganje (18) – Koristi se za peglanje posuda ili uklanjanje stare prljavštine I masnoće.
g. Okrugla mala mlaznica (19) – Koristi se za manje površine.

Za koje podove je uređaj pogodan za:
Uređaj se može koristiti na zatvorenim tvrdim podnim površinama. Preporučuje se da prvo testirate uređaj na komadu poda koji nije vidljiv i da konsultujete uputstva za održavanje proizvođača poda.
Uređaj se NE SME KORISTITI na: koži, voštanom nameštaju, sintetičkim vlaknima, somotu ili finim materijalima osetljivim na paru.
OPREZ: NEMOJTE KORISTITI NIKAKAV RASTVOR ZA ČIŠĆENJE, PARFEM, ULJE ILI DRUGE HEMIJSKE SUPSTANCE U VODI KOJE SE DIREKTNO KORISTI SA OVIM PROIZVODOM. MOŽE OŠTETITI PROIZVOD ILI GA UČINITI NESIGURNIM ZA UPOTREBU. KORISTITE SAMO ČISTU VODU.

RJEŠAVANJE PROBLEMA:
1. Uređaj ne stvara paru:
a. Provjerite da li je utikač uređaja priključen i da li je uređaj ispravno uključen.
b. Proverite da li je rezervoar za vodu napunjen i pravilno umetnut.
c. Ako je indikatorska lampica uključena i uređaj bi trebao proizvoditi paru.
d. Sačekajte najmanje 30 sekundi nakon uključivanja proizvodnje pare.
e. Nakon što provjerite sve gore navedene točke, a još uvijek nema stvaranja pare, obratite se korisničkoj službi.
2. Kada koristite rotirajući čistač podova, para nije konzistentna.
a. Promijenite stvaranje pare na Visoko.
3. Rotirajući čistač poda ne rotira.
a. Uvjerite se da je uređaj pravilno priključen I uključen.
b. Provjerite je li rotirajući čistač poda pravilno priključen.
4. Jastučići za brisanje se ne rotiraju niti njišu.
a. Uvjerite se da su pravilno stavljeni na čistač i postavljeni na ispravan način.
5. Vibracije ili ljuljanje parne mašine za pranje poda.
a. Jastučići za brisanje nisu pravilno pričvršćeni.

Tehnički detalji:
Napon: 220-240V~ 50/60 Hz
Nazivna snaga: 1300 W
Kapacitet rezervoara za vodu: 550 ml
Brzina rotacije: 110-130 o/min
Proizvodnja pare: 16-28g/min

Brinući za okoliš..
Molimo Vas da kartonska pakovanja odnesete u otkup otpadnog papira. Polietilenske džakove (PE) bacajte u kontejner za plastiku. Iskorišćen uređaj treba odneti na odgovarajuću deponiju, jer opasni sastojci koji se u njemu nalaze, mogu biti opasni za okoliš. Električni uređaj treba odneti na način, koji ograničava njegovu ponovnu upotrebu i korištenje. Ako se u uređaju nalaze baterije, treba ih izvaditi i odvojeno predati na deponiju.
Uređaj se ne smije bacati u kontejner za komunalni otpad!!

BIZTONSÁGI FELTÉTELEK
FONTOS BIZTONSÁGI UTASÍTÁSOK
KÉRJÜK, OLVASSA EL FIGYELMESEN, ÉS ŐRIZZE MEG A KÉSŐBBI HIVATKOZÁSHOZ

1. A termék használata előtt kérjük, figyelmesen olvassa el és mindig kövesse az alábbi utasításokat. A gyártó nem vállal felelősséget a nem rendeltetésszerű használatból eredő károkért.
2. A termék kizárólag beltéri használatra készült. Ne használja a terméket a rendeltetésszerű használattal össze nem egyeztethető célokra.
3. A készüléket csak 220-240 V ~ 50/60 Hz földelt aljzathoz szabad csatlakoztatni. Biztonsági okokból ne csatlakoztasson több eszközt egy konnektorba.
4. Legyen óvatos, ha gyermekek közelében használja. Ne engedje, hogy gyerekek játsszanak a termékkel. Ne engedje, hogy gyermekek vagy olyan személyek, akik nem ismerik a készüléket, felügyelet nélkül használják azt.
5. FIGYELMEZTETÉS: A készüléket 8 éven felüli gyermekek és csökkent fizikai, érzékszervi vagy szellemi képességű személyek, illetve olyan személyek, akiknek nincs tapasztalatuk vagy ismereteik a készülékkel kapcsolatban, csak a kezelésükért felelős személy felügyelete mellett használhatják. biztonságát, vagy ha kioktatták őket a készülék biztonságos használatára, és tisztában vannak a működésével kapcsolatos veszélyekkel. Gyermekek nem játszhatnak a készülékkel. A készülék tisztítását és karbantartását gyermekek nem végezhetik, kivéve, ha 8 évesnél idősebbek, és ezeket a tevékenységeket felügyelet mellett végzik.
6. FIGYELMEZTETÉS: Ne hagyja felügyelet nélkül a készüléket a konnektorba dugva.
7. FIGYELMEZTETÉS: A kezelőeszköz hozzáférhető felületeinek hőmérséklete magas lehet, amikor a berendezés működik.
8. FIGYELMEZTETÉS: A készüléket tartsa távol a gyermekektől.
9. FIGYELMEZTETÉS: Használat után mindig húzza ki a dugót a konnektorból úgy, hogy a konnektort a kezével fogja meg. NE a tápkábelt húzza.
10. FIGYELMEZTETÉS: Ne használja a készüléket gyúlékony anyagok közelében.
11. FIGYELMEZTETÉS: Ha a készüléket a fürdőszobában használja, használat után húzza ki a csatlakozódugót a konnektorból, mivel a víz közelsége akkor is veszélyt jelent, ha a készülék ki van kapcsolva.
12. FIGYELMEZTETÉS: A gőztisztítóból kilépő folyadékot vagy gőzt nem szabad elektromos alkatrészeket tartalmazó készülékekbe, például sütők belsejébe irányítani.
13. FIGYELMEZTETÉS: A betöltőnyílást nem szabad kinyitni a készülék használata közben.
14. FIGYELMEZTETÉS: A készülék tisztítása előtt húzza ki a tápkábelt a konnektorból, és hagyja kihűlni a készüléket. Kérjük, várjon eleget, mert a felmelegített készülék nagyon lassan hűl le.
15. FIGYELMEZTETÉS: Mielőtt feltölti a készüléket vízzel, húzza ki az elektromos hálózatból.
16. Csak tiszta vizet használjon a készülék feltöltéséhez, ne adjon hozzá semmilyen anyagot, például vízkőoldó szereket, aromás olajokat vagy tisztítószereket.
17. A tápkábel nem érhet hozzá a készülék forró részeihez, és nem helyezhető el más hőforrások közelében.
18. A készülék kikapcsolása után, tisztítás vagy tárolás előtt húzza ki a tápkábelt a konnektorból, és hagyja kihűlni a készüléket. Kérjük, várjon eleget, mert a felmelegített készülék lassan lehűl.
19. Ne takarja le a készüléket és ne takarja le a nyílásait, mert ez hő felhalmozódását okozhatja a készülék belsejében, ami károsodást vagy tüzet okozhat.
20. Soha ne hagyja felügyelet nélkül a terméket az áramforráshoz csatlakoztatva. Még ha a

használat rövid időre meg is szakad, kapcsolja ki és húzza ki a tápellátást.
21. Soha ne tegye vízbe a tápkábelt, a csatlakozódugót vagy az egész készüléket. Soha ne tegye ki a terméket légköri hatásoknak, például közvetlen napfénynek vagy esőnek stb.
22. Rendszeresen ellenőrizze a tápkábel állapotát. Ha a tápkábel megsérül, a veszélyes helyzetek elkerülése érdekében a terméket vissza kell juttatni egy professzionális szervizközpontba cserére.
23. Soha ne használja a terméket sérült tápkábellel, vagy ha leejtették vagy más módon megsérült, vagy ha nem működik megfelelően. Ne próbálja meg saját maga megjavítani a sérült terméket, mert ez áramütést okozhat. Mindig vigye vissza a sérült készüléket egy szakszervizbe javításra. Minden javítást csak felhatalmazott szervizszakember végezhet. A nem megfelelően elvégzett javítások veszélyes helyzeteket okozhatnak a felhasználó számára.
24. Soha ne használja a terméket gyúlékony anyagok közelében.
25. Soha ne irányítsa a gőztisztítót önmagára, másokra, állatokra vagy elektromos készülékekre.
26. A készüléket csak eredeti tartozékokkal szabad használni.
27. Győződjön meg arról, hogy a víztartály fedele szorosan rá van csavarva a készülékre.
28. Figyelmeztetés. Forró pár.
29. Figyelmeztetés. A forró gőz égési sérüléseket okoz.

30. Ne érintse meg a készülék forró felületeit.

Készülék leírása:

1. Fogantyú	2. Felső tekercselő horog	3. Teleszkópos rúd beállító kapcsoló
4. Teleszkópos rúd	5. Mop motor kapcsolója	6. Gőzjelző
7. Gőzkapcsoló	8. Motor lámpa	9. Be/Ki gomb
10. Víztartály	11. Forgó felmosófej	12. Felmosópárna
13. Pároló fogantyú	14. Hajlított fúvóka	15. Nagy kerek fúvóka
16. Résfúvóka	17. Ablakkaparó	18. Lapos kaparó
19. Kis kerek fúvóka	20. Törölköző ablakkaparóhoz	
21. Fő fúvóka	22. Mérőpohár	

Az első használat előtt:
1. Távolítson el minden csomagolóanyagot
2. Törölje le az összes alkatrészt vízzel nedves ruhával.
3. Ellenőrizze, hogy hiányzik-e valamelyik alkatrész a kézikönyv 2. oldala alapján.

A forgó felmosófeltét használata:
1. Szerelje be a fogantyút (1) úgy, hogy a fogantyú alsó részén található gombokat befelé nyomja, és határozottan nyomja be a teleszkópos rúd felső részébe. A 4. oldalon látható módon. A szétszereléshez nyomja meg a gombokat, és határozottan húzza felfelé a fogantyú kihúzásához.
2. Ragassza fel a felmosópárnákat (12) a forgó felmosófejre (11). Győződjön meg arról, hogy a párnák szilárdan rögzítve vannak, és a körök közepén vannak. Ha nem megfelelően telepíti őket, fennáll a veszélye, hogy megkarcolja a padlót, vagy károsíthatja a készüléket.
3. Nyomja le határozottan a fő eszközt a forgó felmosófejre, ügyelve arra, hogy a fejen lévő gombot megnyomja, hogy az a 4. oldalon látható módon a főeszközön tervezett helyére kattanjon.
4. A forgó felmosófej eltávolításához győződjön meg arról, hogy a készülék lehűlt és ki van kapcsolva, majd nyomja meg a gombot és húzza határozottan felfelé az eszköz kioldásához.
5. Határozottan húzza meg a víztartály (10) fogantyúját a víztartály kihúzásához.
6. Húzza meg a víztartályon lévő szilikon fedelét a vízbemenet kinyitásához. Az 5. oldalon látható módon.
7. Használjon csapvizet hozzáadott illatanyagok vagy mosószerek nélkül. Csak tiszta csapvíz megengedett.
8. Ügyeljen arra, hogy ne töltse fel a víztartályt a MAX vonalon túl.
9. Zárja le a szilícium fedelet úgy, hogy határozottan visszanyomja a helyére, és visszahelyezi a tartályt a helyére.
10. Dugja be a készüléket a fali aljzatba vagy a hosszabbítókábelbe.
11. Nyomja meg a Be/Ki gombot (9) a készülék bekapcsolásához.
12. Nyomja meg a gőzkiválasztó gombot (7) a gőz intenzitásának kiválasztásához. A gőzjelző ikon színe megváltozik.
    a. Nem világít – A gőztermelés kikapcsolva
    b. Kék fény – Alacsony gőzképződés
    c. Zöld fény – Közepes gőztermelés
    d. Piros fény – Magas gőztermelés
13. Miután kiválasztotta a kívánt gőztermelési mennyiséget, erősen fogja meg a fogantyút, és nyomja meg a felmosómotor kapcsolóját (5).
14. A készülék most elkezdi forgatni a fejet, ami megkönnyíti a tisztítást.
VIGYÁZAT: A készülék gőzt bocsát ki. Ne mutasson emberekre, gyerekekre, állatokra vagy más hőérzékeny anyagokra.

15. Ha befejezte a készülék használatát, kapcsolja ki a gőzfejlesztőt és a motort, és húzza ki a készüléket. A Mop és Stem generálás funkciót egyidejűleg kikapcsolhatja a gőzválasztó (7) gomb 3 másodpercig tartó nyomva tartásával.
VIGYÁZAT: GYŐZŐDJÖN MEG ARRÓL, HOGY AZ ESZKÖZ LEHŰLT, MIELŐTT eltávolítja a felmosókorongokat.
16. Távolítsa el a felmosópárnákat, és mossa el.
FIGYELMEZTETÉS: NE HASZNÁLJON PADLÓMOSÓT TÁRNÁK NÉLKÜL. KÉSZÜLIK A KÉSZÜLÉKBEN ÉS A PADLÓBAN.

Gőztisztító funkció:
Használhatja a készüléket a forgó felmosó tartozék nélkül, és gőztisztítóként is használhatja, sokkal könnyebben kezelhető formában.
Ehhez kövesse az alábbi utasításokat:
1. Távolítsa el a teleszkópos fogantyút a fő testről a készülék hátulján található gomb megnyomásával és a kioldógomb megnyomásával az 5. oldalon látható módon.
2. Távolítsa el a forgó felmosófeltétet a fő készülék gőzkimenete melletti gomb megnyomásával a 4. oldal alján látható módon.
5. Rögzítse a gőzölő fogantyúját (13) arra a helyre, ahol a teleszkópos rúd került.
6. Rögzítse a fő fúvókát (21) úgy, hogy megnyomja a tartozék alján található gombot, és a helyére tolja a 7. oldalon látható módon.
7. A fő fúvóka tetejére bármely más tartozékot is felhelyezhet, vagy a fő fúvókát úgy használhatja, ahogy van.
8. A többi tartozék hozzáadásához válassza ki a szükséges tartozékot, és belül talál egy ligetet, amely megfelel a fő fúvókán lévő csapnak.
9. Helyezze a tartozékot a fúvókára, és csavarja el, hogy a csap a helyére kerüljön, és így a tartozék ne mozduljon el használat közben.
10. Most már használhatja a Gőz választó gombot (7) a gőztermelés intenzitásának kiválasztásához.
VIGYÁZAT: HASZNÁLAT ALATT NE ÉRINTSE MEG A FŐ GŐZFÚVÓKÁHOZ VAGY A TARTOZÉKOT. KAPCSOLJA KI A KÉSZÜLÉKET, ÉS HAGYJA A TARTOZÉKOT LEHŰLNI, MIELŐTT eltávolítja.
11. A tartozékok eltávolításához várja meg, amíg lehűlnek, majd fordítsa el a másik irányba, majd húzza le.
Mellékleírások és javasolt felhasználás:
a. Fő fúvóka (21) – Nehezen használható helyekre, például szekrények vagy sarkok között használható.
b. Hajlított fúvóka (14) – Valami mögé vagy valami alá nyúlni, például a konyhai csaptelep mögé.
c. Kerek Nagy kefe (15) – Nagyobb felületek, például konyhapultok tisztítására.
d. Réskefe (16) – A legjobb a csempék közötti tisztításhoz.
e. Ablakkaparó (17) – Nagy csempékből készült ablakokhoz használható. Használható törülközővel a víz összegyűjtésére vagy érzékenyebb területeken is.
f. Kaparószerelvény (18) – Vasedényekhez vagy régi szennyeződések és zsírok eltávolításához használható.
g. Kerek kis fúvóka (19) – Kisebb területeken használható.

Milyen padlókra alkalmas a készülék:
A készülék tömített kemény padlófelületeken használható. Javasoljuk, hogy először egy nem látható padlódarabon tesztelje a készüléket, és olvassa el a padló gyártójának karbantartási utasításait.
A készüléket NEM HASZNÁLJA: bőrön, viaszos bútoron, szintetikus szálon, bársonyon vagy gőzre érzékeny finom anyagokon.
VIGYÁZAT: NE HASZNÁLJON SEMMILYEN TISZTÍTÓOLDATOT, ILLATOT, OLAJOT VAGY MÁS VEGYI ANYAGOT A TERMÉKHEZ KÖZVETLENÜL HASZNÁLT VÍZHEZ. KÁROSÍTHATJA A TERMÉKET, VAGY NEM BIZTONSÁGOSSÍTJA HASZNÁLATÁT. CSAK TISZTA VÍZET HASZNÁLJ!

HIBAELHÁRÍTÁS:
1. Az eszköz nem termel gőzt:
a. Ellenőrizze, hogy a készülék tápcsatlakozója megfelelően be van-e kapcsolva.
b. Győződjön meg arról, hogy a víztartály meg van töltve és megfelelően van behelyezve.
c. Ha a jelzőfény világít, és a készüléknek gőzt kell termelnie.
d. Kérjük, várjon legalább 30 másodpercet a gőztermelés bekapcsolása után.
e. Miután ellenőrizte a fenti pontokat, de még mindig nem történik gőzképződés, forduljon az ügyfélszolgálathoz.
2. A forgó padlótisztító használatakor a gőz nem egyenletes.
a. Módosítsa a gőztermelést High-ra.
3. A forgó padlótisztító nem forog.
a. Győződjön meg arról, hogy a készülék megfelelően van csatlakoztatva és be van kapcsolva.
b. Győződjön meg arról, hogy a forgó padlótisztító megfelelően van csatlakoztatva.
4. A felmosópárnák nem forognak és nem lötyögnek.
a. Győződjön meg arról, hogy megfelelően vannak felhelyezve a tisztítóra, és a megfelelő módon helyezték el őket.
5. A gőz padlómosó vibrációja vagy kilengése.
a. A felmosópárnák nincsenek megfelelően rögzítve.

Műszaki információk:
Feszültség: 220-240V~ 50/60 Hz
Névleges teljesítmény: 1300 W
Víztartály űrtartalma: 550 ml
Forgási sebesség: 110-130 ford./perc
Gőzképződés: 16-28g / perc

Eszköz készül I. osztályú szigetelés és kell csatlakoztatni csak a konnektorba őrölt áramkör. A készülék megfelel az EU előírásoknak:
- Low Voltage Directive (LVD)
- Elektromágneses kompatibilitás (EMC)
Eszköz CE jelöléssel jelzés értékelése címke

A környezet védelme érdekében kérjük külön karton dobozok és műanyag zsákokat és dobja őket a megfelelő hulladék közé. Használt készüléket kell eljuttatni a kijelölt gyűjtőhelyekre miatt veszélyes elemek alkatrészeket, amelyek hatással lehetnek a környezetre. Ne dobja a készüléket a közös szemétkosárba.

VEILIGHEIDSVOORWAARDEN
BELANGRIJKE VEILIGHEIDSINSTRUCTIES
LEES ZORGVULDIG DOOR EN BEWAAR VOOR TOEKOMSTIGE REFERENTIE

1. Lees de onderstaande instructies aandachtig door voordat u het product gebruikt en volg deze altijd op. De fabrikant is niet verantwoordelijk voor eventuele schade veroorzaakt door oneigenlijk gebruik.
2. Het product is uitsluitend bedoeld voor gebruik binnenshuis. Gebruik het product niet voor doeleinden die onverenigbaar zijn met het beoogde gebruik.
3. Het apparaat mag alleen worden aangesloten op een geaard stopcontact 220-240 V ~ 50/60 Hz. Om veiligheidsredenen mag u niet meerdere apparaten op één stopcontact aansluiten.
4. Wees voorzichtig bij gebruik in de buurt van kinderen. Laat kinderen niet met het product spelen. Laat kinderen of mensen die niet vertrouwd zijn met het apparaat het apparaat niet zonder toezicht gebruiken.
5. WAARSCHUWING: Het apparaat mag alleen worden gebruikt door kinderen ouder dan 8 jaar en door personen met verminderde fysieke, zintuiglijke of mentale capaciteiten, of door personen die geen ervaring of kennis hebben met het apparaat, onder toezicht van een persoon die verantwoordelijk is voor hun veiligheid of als zij zijn geïnstrueerd over het veilige gebruik van het apparaat en zich bewust zijn van de gevaren die aan de werking ervan verbonden zijn. Kinderen mogen niet met het apparaat spelen. Het reinigen en onderhouden van het apparaat mag niet door kinderen worden uitgevoerd, tenzij ze ouder zijn dan 8 jaar en deze activiteiten onder toezicht worden uitgevoerd.
6. WAARSCHUWING: Laat het apparaat niet onbeheerd in het stopcontact zitten.
7. WAARSCHUWING: De temperatuur van toegankelijke oppervlakken van een werkend apparaat kan hoog zijn wanneer de apparatuur in werking is.
8. WAARSCHUWING: Houd het apparaat buiten het bereik van kinderen.
9. WAARSCHUWING: Haal na gebruik altijd de stekker uit het stopcontact door het stopcontact met uw hand vast te houden. Trek NIET aan het netsnoer.
10. WAARSCHUWING: Gebruik het apparaat niet in de buurt van brandbare materialen.
11. WAARSCHUWING: Wanneer het apparaat in de badkamer wordt gebruikt, dient u na gebruik de stekker uit het stopcontact te halen, aangezien de nabijheid van water een risico vormt, zelfs als het apparaat is uitgeschakeld.
12. WAARSCHUWING: Vloeistof of stoom die uit de stoomreiniger komt, mag niet in apparaten worden geleid die elektrische componenten bevatten, zoals de binnenkant van ovens.
13. WAARSCHUWING: De vulopening mag niet worden geopend terwijl het apparaat in gebruik is.
14. WAARSCHUWING: Haal voordat u het apparaat schoonmaakt de stekker uit het stopcontact en laat het apparaat afkoelen. Wacht alstublieft lang genoeg, omdat het verwarmde apparaat zeer langzaam afkoelt.
15. WAARSCHUWING: Voordat u het apparaat met water vult, koppelt u het los van de stroomvoorziening.
16. Gebruik voor het vullen van het apparaat alleen schoon water, voeg geen stoffen zoals ontkalkingsmiddelen, aromatische oliën of reinigingsmiddelen toe.
17. Het netsnoer mag de hete delen van het apparaat niet raken en mag niet in de buurt van andere warmtebronnen worden geplaatst.
18. Haal na het uitschakelen van het apparaat, voordat u het schoonmaakt of opbergt, de stekker uit het stopcontact en laat het apparaat afkoelen. Wacht alstublieft lang genoeg, want

het verwarmde apparaat koelt langzaam af.
19. Bedek het apparaat of de openingen ervan niet, omdat hierdoor de warmte zich in het apparaat kan ophopen, wat kan leiden tot schade of brand.
20. Laat het product nooit onbeheerd aangesloten op een stroombron. Zelfs als het gebruik korte tijd wordt onderbroken, schakelt u het apparaat uit en koppelt u de stroomtoevoer los.
21. Steek nooit het netsnoer, de stekker of het hele apparaat in water. Stel het product nooit bloot aan atmosferische omstandigheden zoals direct zonlicht of regen, enz.
22. Controleer regelmatig de staat van het netsnoer. Als het netsnoer beschadigd is, moet het product ter vervanging worden teruggestuurd naar een professioneel servicecentrum om gevaarlijke situaties te voorkomen.
23. Gebruik het product nooit met een beschadigd netsnoer, of als het is gevallen of anderszins beschadigd, of als het niet goed werkt. Probeer een beschadigd product niet zelf te repareren, aangezien dit tot een elektrische schok kan leiden. Stuur uw beschadigde apparaat altijd ter reparatie naar een professioneel servicecentrum. Alle reparaties mogen alleen worden uitgevoerd door geautoriseerde servicespecialisten. Ondeskundig uitgevoerde reparaties kunnen tot gevaarlijke situaties voor de gebruiker leiden.
24. Gebruik het product nooit in de buurt van brandbare materialen.
25. Richt de stoomreiniger nooit op uzelf, andere mensen, dieren of elektrische apparaten.
26. Het apparaat mag alleen worden gebruikt met originele accessoires.
27. Zorg ervoor dat het deksel van het waterreservoir stevig op het apparaat is vastgeschroefd.
28. Waarschuwing. Heet koppel.
29. Waarschuwing. Hete stoom, de mijne, veroorzaakt brandwonden.

30. Raak de hete oppervlakken van het apparaat niet aan.

Apparaat beschrijving:
1. Handgreep 2. Bovenste opwindhaak 3. Schakelaar voor het verstellen van de telescopische stang
4. Telescoopstang 5. Schakelaar mopmotor 6. Stoomindicator
7. Stoomschakelaar 8. Motorlicht 9. Aan/uit-knop
10. Watertank 11. Roterende dweilkop 12. Dweilpad
13. Handvat van de stoomboot 14. Gebogen mondstuk 15. Groot rond mondstuk
16. Spleetmondstuk 17. Raamschraper 18. Platte schraper
19. Klein rond mondstuk 20.Handdoek voor ruitenkrabber
21. Hoofdsproeier 22. Maatbeker

Vóór het eerste gebruik:
1. Verwijder al het verpakkingsmateriaal
2. Veeg alle onderdelen af met een vochtige doek met water.
3. Controleer of er onderdelen ontbreken door pagina 2 van de handleiding te raadplegen.

Het roterende mopopzetstuk gebruiken:
1. Installeer de handgreep (1) door de knoppen aan de onderkant van de handgreep naar binnen te drukken en deze stevig in het bovenste deel van de telescoopstang te drukken. Zoals weergegeven op pagina 4. Zorg er bij het demonteren ook voor dat u op de knoppen drukt en stevig omhoog trekt om de hendel naar buiten te trekken.
2. Plak de dweilpads (12) op de roterende dweilkop (11). Zorg ervoor dat de pads stevig zijn bevestigd en zich in het midden van de cirkels bevinden. Als u ze niet correct installeert, loopt u het risico dat u krassen op de vloer krijgt of het apparaat beschadigt.
3. Druk het hoofdapparaat stevig op de roterende dweilkop en zorg ervoor dat u op de knop op de kop drukt, zodat deze op zijn plaats klikt, zoals aangegeven op het hoofdapparaat, zoals weergegeven op pagina 4.
4. Om de roterende dweilkop te verwijderen, zorg ervoor dat het apparaat koel is en uitgeschakeld. Druk ook op de knop en trek hem stevig omhoog om het apparaat los te maken.
5. Trek stevig aan de hendel op het waterreservoir (10) om het waterreservoir eruit te trekken.
6. Trek aan de siliconen klep op het waterreservoir om de waterinlaat te openen. Zoals weergegeven op pagina 5.
7. Gebruik kraanwater zonder toegevoegde geuren of schoonmaakmiddelen. Alleen schoon leidingwater is toegestaan.
8. Zorg ervoor dat u het waterreservoir niet verder vult dan de MAX-lijn.
9. Sluit de siliconenklep door deze stevig terug op zijn plaats te drukken en de tank opnieuw op zijn plaats te plaatsen.
10. Sluit het apparaat aan op het stopcontact of het verlengsnoer.
11. Druk op de aan/uit-knop (9) om het apparaat in te schakelen.

12. Druk op de stoomkeuzeknop (7) om de intensiteit van de stoom te kiezen. Het stoomindicatorpictogram verandert van kleur.
A. Geen licht – Stoomproductie uitgeschakeld
B. Blauw licht – Lage stoomontwikkeling
C. Groen licht – Middelmatige stoomproductie
D. Rood licht – Hoge stoomproductie
13. Nadat u de gewenste hoeveelheid stoom heeft geselecteerd, pakt u de handgreep stevig vast en drukt u op de schakelaar van de dweilmotor (5).
14. Het apparaat begint nu de kop te draaien, waardoor het schoonmaken eenvoudiger wordt.
LET OP: Het apparaat geeft nu stoom af. Richt niet naar mensen, kinderen, dieren of andere warmtegevoelige materialen.
15. Wanneer u klaar bent met het gebruik van het apparaat, schakelt u de stoomopwekking en de motor uit en haalt u de stekker uit het stopcontact. U kunt de functie voor het genereren van dweil en steel tegelijkertijd uitschakelen door de stoomkeuzeknop (7) gedurende 3 seconden ingedrukt te houden.
LET OP: ZORG ERVOOR DAT HET APPARAAT IS AFGEKOELD VOORDAT U DE MOPPADS VERWIJDERT.
16. Verwijder de moppads en was ze.
LET OP: GEBRUIK GEEN VLOERWASSER ZONDER PADS. HET APPARAAT EN DE VLOER ZULLEN BESCHADIGEN.

Stoomreiniger functie:
Je kunt het apparaat zonder het roterende dweilopzetstuk gebruiken en in een veel gemakkelijker te hanteren vorm als stoomreiniger gebruiken. Volg hiervoor de onderstaande instructies:
1. Verwijder de telescopische handgreep van het hoofdgedeelte door op de knop aan de achterkant van het apparaat te drukken en vervolgens op de ontgrendelingsknop te drukken, zoals weergegeven op pagina 5.
2. Verwijder het roterende dweilopzetstuk door op de knop naast de stoomuitlaat van het hoofdapparaat te drukken, zoals weergegeven onderaan pagina 4.
5. Bevestig de stoomhandgreep (13) op de plaats waar de telescoopstang was geplaatst.
6. Bevestig het hoofdmondstuk (21) door op de knop aan de onderkant van het opzetstuk te drukken en het op zijn plaats te duwen, zoals weergegeven op pagina 7.
7. U kunt ook een van de andere hulpstukken bovenop het hoofdmondstuk plaatsen of het hoofdmondstuk gebruiken zoals het is.
8. Om de andere hulpstukken toe te voegen, kiest u het benodigde hulpstuk. Binnenin vindt u een groefje, dit komt overeen met de pin op het hoofdmondstuk.
9. Plaats het hulpstuk op het mondstuk en draai zodat de pin op zijn plaats valt, zodat het hulpstuk niet beweegt tijdens gebruik.
10. U kunt nu de stoomkeuzeknop (7) gebruiken om de intensiteit van de stoomgeneratie te kiezen.
LET OP: RAAK HET HOOFDSTOOMmondstuk OF HET TOEBEHOREN NIET AAN TIJDENS GEBRUIK. SCHAKEL HET APPARAAT UIT EN LAAT HET TOEBEHOREN AFKOELEN VOORDAT U HET VERWIJDERT.
11. Om de opzetstukken te verwijderen, wacht u tot ze zijn afgekoeld, draait u ze de andere kant op en trekt u ze eraf.
Bijlagebeschrijvingen en voorgesteld gebruik:
A. Hoofdmondstuk (21) – Gebruikt voor moeilijk bereikbare plaatsen zoals tussen kasten of hoeken.
B. Gebogen mondstuk (14) – Om ergens achter of onder bijvoorbeeld achter de keukenkraan te reiken.
C. Ronde grote borstel (15) – Voor het reinigen van grotere oppervlakken, bijvoorbeeld het aanrecht.
D. Spleetborstel (16) – Het beste te gebruiken om tussen tegels schoon te maken.
e. Raamschraper (17) – Gebruikt voor ramen van grote tegels. Kan ook worden gebruikt met de handdoek erop om het water op te vangen of op gevoeligere plekken.
F. Schraperopzetstuk (18) – Wordt gebruikt voor ijzeren pannen of voor het verwijderen van oud vuil en vet.
G. Rond klein mondstuk (19) – Gebruikt voor kleinere oppervlakken.

Voor welke vloeren is het apparaat geschikt voor:
Het apparaat kan worden gebruikt op afgedichte harde vloeroppervlakken. Het is aan te raden het apparaat eerst te testen op een stuk vloer dat niet zichtbaar is en de onderhoudsinstructies van de vloerfabrikant te raadplegen.
Het apparaat mag NIET WORDEN GEBRUIKT op: Leer, gewaxt meubilair, synthetische vezels, fluweel of fijne materialen die gevoelig zijn voor stoom.
LET OP: GEBRUIK GEEN REINIGINGSOPLOSSING, PARFUM, OLIE OF ANDERE CHEMISCHE STOFFEN VOOR HET WATER DAT DIRECT MET DIT PRODUCT WORDT GEBRUIKT. DIT KAN HET PRODUCT BESCHADIGEN OF HET GEBRUIK ONVEILIG MAKEN. GEBRUIK ALLEEN ZUIVER WATER.

PROBLEEMOPLOSSEN:
1. Apparaat genereert geen stoom:
A. Controleer of de stekker van het apparaat in het stopcontact zit en of het apparaat correct is ingeschakeld.
B. Zorg ervoor dat het waterreservoir gevuld is en correct is geplaatst.
C. Als het indicatielampje brandt, moet het apparaat stoom genereren.
D. Wacht minimaal 30 seconden nadat u de stoomopwekking hebt ingeschakeld.
e. Nadat u alle bovenstaande punten heeft gecontroleerd en er nog steeds geen stoom wordt gegenereerd, kunt u contact opnemen met de klantenservice.
2. Bij gebruik van de roterende vloerreiniger is de stoom niet consistent.
A. Zet de stoomproductie op Hoog.
3. De roterende vloerreiniger draait niet.
A. Zorg ervoor dat het apparaat is aangesloten en correct is ingeschakeld.
B. Zorg ervoor dat de roterende vloerreiniger correct is aangesloten.
4. De moppads draaien of zwaaien niet.
A. Zorg ervoor dat ze goed op de stofzuiger worden geplaatst en op de juiste manier worden aangebracht.
5. Trillingen of zwaaien van de stoomvloerwasmachine.
A. De dweilpads zijn niet correct bevestigd.

Technische details:
Spanning: 220-240V~ 50/60 Hz

Nominaal vermogen: 1300 W
Capaciteit watertank: 550 ml
Rotatiesnelheid: 110-130 tpm
Stoomproductie: 16-28 g/min

We geven om het milieu. We vragen u om de kartonnen verpakkingen te storten bij het oud papier. Polyethyleen zakken (PE) storten in de container voor plastic . Versleten apparatuur afgeven bij het juiste verzamelpunkt, als in het apparatuur gevaarlijke elementen zitten kan dat een bedreiging zijn voor het milieu. Elektrisch apparatuur moet worden geretourneerd om het hergebruik te verminderen. Als in het apparatur batterijen zijiten, horen die verwijderd te worden en appart af te worden gegeven bij het juiste verzamelpunkt.

SVENSKA

SÄKERHETSVILLKOR
VIKTIGA SÄKERHETS INSTRUKTIONER
LÄS NOGGRANT OCH BEVAR FÖR FRAMTIDA REFERENS

1. Innan du använder produkten, läs noggrant och följ alltid instruktionerna nedan. Tillverkaren ansvarar inte för skador som orsakats av felaktig användning.
2. Produkten är endast avsedd för inomhusbruk. Använd inte produkten för ändamål som är oförenliga med dess avsedda användning.
3. Enheten ska endast anslutas till ett jordat uttag 220-240 V ~ 50/60 Hz. Av säkerhetsskäl, anslut inte flera enheter till ett eluttag.
4. Var försiktig när du använder dem i närheten av barn. Låt inte barn leka med produkten. Låt inte barn eller personer som inte är bekanta med enheten använda den utan uppsikt.
5. VARNING: Apparaten får användas av barn över 8 år och av personer med nedsatt fysisk, sensorisk eller mental förmåga, eller av personer som saknar erfarenhet eller kunskap om apparaten, endast under överinseende av en person som ansvarar för deras säkerhet eller om de har blivit instruerade i säker användning av apparaten och är medvetna om de faror som är förknippade med dess användning. Barn ska inte leka med enheten. Rengöring och underhåll av enheten bör inte utföras av barn om de inte är över 8 år och dessa aktiviteter utförs under uppsikt.
6. VARNING: Lämna inte apparaten ansluten till uttaget utan uppsikt.
7. VARNING: Temperaturen på tillgängliga ytor på en manöveranordning kan vara hög när utrustningen är I drift.

8. VARNING: Förvara enheten utom räckhåll för barn.
9. VARNING: Dra alltid ut kontakten ur eluttaget efter användning genom att hålla i uttaget med handen. Dra INTE I nätsladden.
10. VARNING: Använd inte enheten nära brandfarliga material.
11. VARNING: När apparaten används i badrummet, dra ut kontakten ur uttaget efter användning, eftersom närheten till vatten utgör en risk även när apparaten är avstängd.
12. VARNING: Vätska eller ånga som kommer ut från ångtvättaren får inte riktas in i apparater som innehåller elektriska komponenter, såsom insidan av ugnar.
13. VARNING: Påfyllningsöppningen får inte öppnas när apparaten används.
14. VARNING: Innan du rengör apparaten, dra ut nätsladden ur uttaget och låt apparaten svalna. Vänta tillräckligt länge eftersom den uppvärmda enheten kyls ner mycket långsamt.
15. VARNING: Innan du fyller enheten med vatten, koppla bort den från strömförsörjningen.
16. Använd endast rent vatten för att fylla enheten, tillsätt inga ämnen som avkalkningsmedel, aromatiska oljor eller rengöringsmedel.
17. Nätsladden bör inte vidröra heta delar av enheten och bör inte placeras nära andra värmekällor.
18. Efter att ha stängt av apparaten, innan du rengör eller förvarar den, dra ur nätsladden ur uttaget och låt utrustningen svalna. Vänta tillräckligt länge eftersom den uppvärmda enheten svalnar långsamt.
19. Täck inte över enheten eller täck över dess öppningar eftersom det kan orsaka att värme samlas inuti enheten, vilket kan leda till skada eller brand.
20. Lämna aldrig produkten ansluten till en strömkälla utan uppsikt. Även om användningen avbryts under en kort tid, stäng av den och koppla bort strömförsörjningen.
21. Sätt aldrig nätsladden, kontakten eller hela apparaten i vatten. Utsätt aldrig produkten för atmosfäriska förhållanden som direkt solljus eller regn, etc.
22. Kontrollera med jämna mellanrum nätsladdens skick. Om nätsladden är skadad ska produkten returneras till ett professionellt servicecenter för utbyte för att undvika farliga situationer.
23. Använd aldrig produkten med en skadad nätsladd, eller om den har tappats eller skadats på annat sätt, eller om den inte fungerar som den ska. Försök inte reparera en skadad produkt själv eftersom det kan leda till elektriska stötar. Lämna alltid tillbaka din skadade enhet till ett professionellt servicecenter för reparation. Alla reparationer får endast utföras av auktoriserade servicespecialister. Felaktigt utförda reparationer kan leda till farliga situationer för användaren.
24. Använd aldrig produkten nära brandfarliga material.
25. Rikta aldrig ångtvättaren mot dig själv, andra människor, djur eller elektriska apparater.
26. Enheten får endast användas med originaltillbehör.
27. Se till att vattentankens lock är ordentligt fastskruvat på enheten.
28. Varning. Hett par.

29. Varning. Het ånga, min orsakar brännskador.

30. Rör inte vid enhetens heta ytor.

Enhetsbeskrivning:
1. Handtag 2. Övre lindningskrok 3. Omkopplare för teleskopstång
4. Teleskopstång 5. Moppmotorströmbrytare 6. Ångindikator
7. Ångbrytare 8. Motorljus 9. På/av-knapp
10. Vattentank 11. Roterande mopphuvud 12. Moppdyna
13. Ångbåtshandtag 14. Böjt munstycke 15. Stort runt munstycke
16. Spaltmunstycke 17. Fönsterskrapa 18. Flatskrapa
19. Litet runt munstycke 20. Handduk för fönsterskrapa
21. Huvudmunstycke 22. Måttkopp

Före första användningen:
1. Ta bort allt förpackningsmaterial
2. Torka av alla delar med en fuktig trasa med vatten.
3. Kontrollera om några delar saknas genom att konsultera sidan 2 I manualen.

Använda det roterande moppfästet:
1. Montera handtaget (1) genom att trycka in knapparna på den nedre delen av handtaget inåt och bestämt trycka in det i den övre delen av teleskopstången. Som visas på sidan 4. För att demontera, se också till att trycka på knapparna och dra bestämt uppåt för att dra ut handtaget.
2. Sätt fast moppdynorna (12) på det roterande mopphuvudet (11). Se till att kuddarna är ordentligt fastsatta och i mitten av cirklarna. Om du inte installerar dem korrekt riskerar du att repa golvet eller skada enheten.
3. Tryck ned huvudenheten ordentligt på det roterande mopphuvudet och se till att du trycker på knappen på huvudet så att den klickar på plats designad på huvudenheten som visas på sidan 4.
4. För att avinstallera det roterande mopphuvudet se till att enheten är sval och avstängd och tryck även på knappen och dra bestämt uppåt för att frigöra enheten.
5. Dra ordentligt i handtaget på vattentanken (10) för att dra ut vattentanken.
6. Dra i silikonluckan på vattentanken för att öppna vatteninloppet. Som visas på sidan 5.
7. Använd kranvatten utan några tillsatta dofter eller rengöringsmedel. Endast rent kranvatten är tillåtet.
8. Se till att inte fylla vattentanken utanför MAX-linjen.
9. Stäng silikonluckan genom att bestämt trycka tillbaka den på plats och sätta tillbaka tanken på sin plats.
10. Anslut enheten till vägguttaget eller förlängningssladden.
11. Tryck på På/Av-knappen (9) för att slå på enheten.
12. Tryck på ångvalsknappen (7) för att välja intensiteten på ångan. Steam-indikatorikonen kommer att ändra färg.
    a. Inget ljus – Ånggenerering avstängd
    b. Blått ljus – Låg ånggenerering
    c. Grönt ljus – Medium ånggenerering
    d. Rött ljus – Hög ånggenerering
13. Efter att ha valt önskad mängd ånggenerering, ta ett stadigt tag i handtaget och tryck på strömbrytaren för moppmotorn (5)
14. Enheten kommer nu att börja rotera huvudet för att underlätta rengöringen.
VARNING: Enheten avger nu ånga. Peka inte på människor, barn, djur eller andra värmekänsliga material.
15. När du är klar med att använda enheten stäng av ånggenereringen och motorn och koppla ur enheten. Du kan stänga av mopp- och stamgenereringsfunktionen samtidigt genom att trycka och hålla ned ångvalsknappen (7) i 3 sekunder.
FÖRSIKTIGHET: SE TILL ATT ENHETEN HAR KYLT INNAN DU BORTTAGAR MOPPLADSEN.
16. Ta bort moppkuddarna och tvätta dem.
FÖRSIKTIGHET: ANVÄND INTE GOLVBRUCKOR UTAN KUDDAR. DET KOMMER SKADA ENHETEN OCH GOLVET.

Ångtvättsfunktion:
Du kan använda enheten utan det roterande moppfästet och använda den som en ångrengörare i en mycket mer lätthanterlig form. För att göra det, följ instruktionerna nedan:
1. Ta bort teleskophandtaget från huvuddelen genom att trycka på knappen på baksidan av enheten och trycka på frigöringsknappen som visas på sidan 5.
2. Ta bort den roterande moppen genom att trycka på knappen nära huvudenhetens ångutlopp som visas längst ner på sidan 4.
5. Fäst ångbåtens handtag (13) på den plats där teleskopstången placerades.
6. Fäst huvudmunstycket (21) genom att trycka på knappen i basen av tillbehöret och trycka det på plats som visas på sidan 7.
7. Du kan också lägga till någon av de andra tillbehören ovanpå huvudmunstycket eller använda huvudmunstycket som det är.
8. För att lägga till de andra tillbehören vänligen välj det nödvändiga tillbehöret och inuti hittar du en lund, den kommer att motsvara pinnen på huvudmunstycket.

9. Sätt in tillbehöret på munstycket och vrid så att pinnen faller på plats och så att tillbehöret inte rör sig under användning.
10. Du kan nu använda Steam select-knappen (7) för att välja intensiteten för ånggenereringen.
FÖRSIKTIGHET: RÖR INTE HUVUDÅNGDYSA ELLER TILLBEHÖR UNDER ANVÄNDNING. STÄNG AV ENHETEN OCH LÅT TILLBEHÅNGEN KYLNA INNAN DU BORTTAGAR DEN.
11. För att ta bort tillbehören vänta tills de svalnat och vrid dem åt andra hållet och dra av dem.
Bifogade beskrivningar och rekommenderad användning:

a. Huvudmunstycke (21) – Används för svåranvända ställen som mellan skåp eller hörn.
b. Böjt munstycke (14) – För att nå bakom något eller under något som bakom köksblandaren.
c. Rund Stor borste (15) – För att rengöra större ytor till exempel köksbänk.
d. Spaltborste (16) – Används bäst för att rengöra mellan plattor.

e. Fönsterskrapa (17) – Används för fönster med stort kakel. Kan även användas med handduken på för att samla upp vattnet eller på känsligare områden.
f. Skrapfäste (18) – Används för järnpannor eller för att ta bort gammal smuts och fett.
g. Runt litet munstycke (19) – Används för mindre ytor.

För vilka golv är enheten lämplig för:
Enheten kan användas på täta hårda golvytor. Det rekommenderas att du först testar enheten på ett golv som inte är synligt och konsulterar golvtillverkarens underhållsinstruktioner.
Enheten ska INTE ANVÄNDAS på: Läder, vaxade möbler, syntetfiber, sammet eller fina material som är känsliga för ånga.
FÖRSIKTIGHET: ANVÄND INTE NÅGON RENGÖRINGSLÖSNING, PARFYM, OLJA ELLER ANDRA KEMISKA ÄMNEN TILL VATTEN SOM ANVÄNDS DIREKT MED DENNA PRODUKT. DET KAN SKADA PRODUKTEN ELLER GÖRA DEN OSÄKER ATT ANVÄNDA. ANVÄND ENDAST RENT VATTEN.

FELSÖKNING:
1. Enheten genererar inte ånga:

a. Kontrollera om enhetens strömkontakt och om enheten är korrekt påslagen.
b. Se till att vattentanken är fylld och korrekt isatt.
c. Om indikatorlampan lyser och enheten bör generera ånga.
d. Vänta minst 30 sekunder efter att du har slagit på ånggenereringen.

e. Efter att ha kontrollerat alla ovanstående punkter och fortfarande ingen ånggenerering sker, vänligen kontakta kundtjänst.
2. När du använder den roterande golvrengöringen är ångan inte konsekvent.

a. Ändra ånggenereringen till Hög.

3. Den roterande golvtvättaren roterar inte.

a. Se till att enheten är ansluten och påslagen korrekt.
b. Se till att den roterande golvtvättaren är korrekt ansluten.

4. Moppdynorna roterar eller svänger inte.

a. Se till att de är ordentligt placerade på dammsugaren och är placerade på rätt sätt.

5. Vibration eller svängning av ånggolvbrickan.

a. Moppkuddarna är inte korrekt fastsatta.

Tekniska detaljer:
Spänning: 220-240V~ 50/60 Hz
Märkeffekt: 1300 W
Vattentankens kapacitet: 550 ml
Rotationshastighet: 110-130 rpm
Ånggenerering: 16-28g/min

Vi sköter om miljön. Överlämna förpackningar i kartong till pappersavfall. Polyetylensäckar (PE) slängs i avfallsbehållare för plast. Man bör lämna en gammal apparat till en riktig återvinningscentral, eftersom farliga komponenter i apparaten kan orsaka fara till miljön. En elektrisk apparat bör lämnas för att minska förnyad användning av denna. Om apparaten innehåller batterier, bör man ta bort dem och lämna dem separat till återvinningscentraler.

BEZPEČNOSTNÉ PODMIENKY

DÔLEŽITÉ BEZPEČNOSTNÉ POKYNY

PROSÍM, POZORNE ČÍTAJTE A UCHOVÁVAJTE PRE BUDÚCE POUŽITIE

1. Pred použitím produktu si pozorne prečítajte a vždy dodržiavajte nižšie uvedené pokyny. Výrobca nezodpovedá za škody spôsobené nesprávnym používaním.
2. Výrobok je určený len na vnútorné použitie. Výrobok nepoužívajte na účely, ktoré nie sú zlučiteľné s jeho zamýšľaným použitím.
3. Zariadenie by malo byť pripojené len do uzemnenej zásuvky 220-240 V ~ 50/60 Hz. Z bezpečnostných dôvodov nezapájajte viacero zariadení do jednej elektrickej zásuvky.
4. Buďte opatrní pri používaní v blízkosti detí. Nedovoľte deťom hrať sa s výrobkom. Nedovoľte deťom alebo osobám, ktoré nie sú oboznámené so zariadením, aby ho používali bez dozoru.
5. UPOZORNENIE: Spotrebič môžu používať deti staršie ako 8 rokov a osoby so zníženými fyzickými, zmyslovými alebo duševnými schopnosťami alebo osoby, ktoré nemajú skúsenosti alebo znalosti o spotrebiči, len pod dohľadom osoby zodpovednej za ich bezpečnosti alebo ak boli poučení o bezpečnom používaní spotrebiča a sú si vedomí nebezpečenstva spojeného s jeho prevádzkou. Deti by sa so zariadením nemali hrať. Čistenie a údržbu zariadenia by nemali vykonávať deti, pokiaľ nie sú staršie ako 8 rokov a tieto činnosti nie sú vykonávané pod dohľadom.
6. VAROVANIE: Nenechávajte spotrebič zapojený do zásuvky bez dozoru.
7. VAROVANIE: Teplota prístupných povrchov prevádzkového zariadenia môže byť počas prevádzky zariadenia vysoká.
8. UPOZORNENIE: Zariadenie uchovávajte mimo dosahu detí.
9. VAROVANIE: Po použití vždy vytiahnite zástrčku zo zásuvky tak, že ju budete držať rukou. NEŤAHAJTE za napájací kábel.
10. VAROVANIE: Nepoužívajte zariadenie v blízkosti horľavých materiálov.
11. UPOZORNENIE: Keď spotrebič používate v kúpeľni, po použití odpojte zástrčku zo zásuvky, pretože blízkosť vody predstavuje riziko, aj keď je spotrebič vypnutý.
12. VAROVANIE: Kvapalina alebo para vystupujúca z parného čističa nesmie byť nasmerovaná do spotrebičov s elektrickými komponentmi, ako sú vnútorné časti rúry.
13. VAROVANIE: Plniaci otvor sa nesmie otvárať, keď je spotrebič v prevádzke.
14. UPOZORNENIE: Pred čistením spotrebiča odpojte napájací kábel zo zásuvky a nechajte spotrebič vychladnúť. Počkajte dostatočne dlho, pretože vyhrievané zariadenie sa ochladzuje veľmi pomaly.
15. UPOZORNENIE: Pred naplnením zariadenia vodou ho odpojte od napájania.
16. Na plnenie prístroja používajte iba čistú vodu, nepridávajte žiadne látky ako odvápňovacie prostriedky, aromatické oleje alebo čistiace prostriedky.
17. Napájací kábel by sa nemal dotýkať horúcich častí zariadenia a nemal by sa nachádzať v blízkosti iných zdrojov tepla.
18. Po vypnutí spotrebiča, pred jeho čistením alebo uskladnením, vytiahnite napájací kábel

zo zásuvky a nechajte zariadenie vychladnúť. Počkajte dostatočne dlho, pretože vyhrievané zariadenie pomaly ochladzuje.
19. Zariadenie nezakrývajte ani nezakrývajte jeho otvory, pretože to môže spôsobiť akumuláciu tepla vo vnútri zariadenia, čo môže viesť k poškodeniu alebo požiaru.
20. Nikdy nenechávajte výrobok pripojený k zdroju napájania bez dozoru. Aj keď sa používanie na krátky čas preruší, vypnite ho a odpojte napájanie.
21. Nikdy neponárajte napájací kábel, zástrčku ani celé zariadenie do vody. Produkt nikdy nevystavujte poveternostným vplyvom, ako je priame slnečné svetlo alebo dážď atď.
22. Pravidelne kontrolujte stav napájacieho kábla. Ak je napájací kábel poškodený, výrobok by mal byť vrátený do profesionálneho servisného strediska na výmenu, aby sa predišlo nebezpečným situáciám.
23. Nikdy nepoužívajte výrobok s poškodeným napájacím káblom, ak spadol alebo inak poškodil, alebo ak nefunguje správne. Nepokúšajte sa opraviť poškodený výrobok sami, pretože to môže viesť k úrazu elektrickým prúdom. Poškodené zariadenie vždy vráťte do profesionálneho servisného strediska na opravu. Všetky opravy môžu vykonávať iba autorizovaní servisní špecialisti. Nesprávne vykonané opravy môžu viesť k nebezpečným situáciám pre používateľa.
24. Nikdy nepoužívajte výrobok v blízkosti horľavých materiálov.
25. Nikdy nemierte parným čističom na seba, iné osoby, zvieratá alebo elektrické spotrebiče.
26. Prístroj je možné používať len s originálnym príslušenstvom.
27. Skontrolujte, či je kryt nádržky na vodu pevne priskrutkovaný k zariadeniu.
28. Upozornenie. Horúci pár.
29. Upozornenie. Horúca para, moja spôsobuje popáleniny.

30. Nedotýkajte sa horúcich povrchov zariadenia.

Popis zariadenia:
1. Rukoväť 2. Horný hák navíjania 3. Prepínač nastavenia teleskopickej tyče
4. Teleskopická tyč 5. Spínač motora mopu 6. Indikátor pary
7. Vypínač pary 8. Lučka motorja 9. Tlačidlo zapnutia/vypnutia
10. Nádržka na vodu 11. Otočná hlava mopu 12. Mop pad
13. Rukoväť naparovača 14. Zahnutá tryska 15. Veľká okrúhla tryska
16. Štrbinová hubica 17. Škrabka na okná 18. Plochá škrabka
19. Malá okrúhla hubica 20.Uterák na škrabku na okná
21. Hlavná tryska 22. Odmerka

Pred prvým použitím:
1. Odstráňte všetky obalové materiály
2. Všetky časti utrite vlhkou handričkou s vodou.
3. Skontrolujte, či niektoré časti nechýbajú podľa strany 2 návodu.

Použitie nástavca na otočný mop:
1. Nainštalujte rukoväť (1) stlačením tlačidiel na spodnej časti rukoväte smerom dovnútra a pevným zatlačením do hornej časti teleskopickej tyče. Ako je znázornené na strane 4. Pri demontáži sa tiež uistite, že ste stlačili tlačidlá a pevne potiahli nahor, aby ste vytiahli rukoväť.
2. Nalepte podložky mopu (12) na otočnú hlavu mopu (11). Uistite sa, že podložky sú pevne pripevnené a v strede kruhov. Ak ich nenainštalujete správne, riskujete poškriabanie podlahy alebo poškodenie zariadenia.
3. Pevne zatlačte hlavné zariadenie nadol na otočnú hlavu mopu a uistite sa, že ste stlačili tlačidlo na hlave tak, aby zapadlo na miesto

určené na hlavnom zariadení, ako je znázornené na strane 4.
4. Pri odinštalovaní otočnej hlavy mopu sa uistite, že je zariadenie vychladnuté a vypnuté, a tiež stlačte tlačidlo a pevne ho potiahnite smerom nahor, aby sa zariadenie uvoľnilo.
5. Silným potiahnutím rukoväte na nádrži na vodu (10) vytiahnite nádržku na vodu.
6. Potiahnutím za silikónovú klapku na nádrži na vodu otvorte prívod vody. Ako je uvedené na strane 5.
7. Používajte vodu z vodovodu bez pridaných vôní alebo čistiacich prostriedkov. Povolená je len čistá voda z vodovodu.
8. Dbajte na to, aby ste nádržku na vodu nenaplnili nad rysku MAX.
9. Silikónovú klapku zatvorte tak, že ju pevne zatlačíte späť na miesto a nádržku znova nainštalujete na svoje miesto.
10. Zapojte zariadenie do elektrickej zásuvky alebo predlžovacieho kábla.
11. Stlačením tlačidla On/Off (9) zapnite zariadenie.
12. Stlačte tlačidlo voľby pary (7), aby ste zvolili intenzitu pary. Ikona indikátora Steam zmení farbu.
    a. Nesvieti – generovanie pary je vypnuté
    b. Modré svetlo – nízka tvorba pary
    c. Zelené svetlo – Stredná tvorba pary
    d. Červené svetlo – vysoká tvorba pary
13. Po zvolení požadovaného množstva vytvárania pary pevne uchopte rukoväť a stlačte spínač motora mopu (5).
14. Zariadenie teraz začne otáčať hlavou, čo uľahčuje čistenie.
UPOZORNENIE: Zo zariadenia teraz vychádza para. Nemierte na ľudí, deti, zvieratá alebo iné materiály citlivé na teplo.
15. Po ukončení používania zariadenia vypnite generátor pary a motor a odpojte zariadenie zo siete. Funkciu Mop a Generovanie stem môžete vypnúť súčasne stlačením a podržaním tlačidla voľby pary (7) na 3 sekundy.
UPOZORNENIE: PRED ODNÍMENÍM MOPU SA UISTITE, ŽE ZARIADENIE VYCHLADLO.
16. Odstráňte podložky mopu a umyte ich.
UPOZORNENIE: NEPOUŽÍVAJTE UMÝVAČ PODLAHY BEZ PODLOŽKY. POŠKODÍ ZARIADENIE A PODLAHU.

Funkcia parného čističa:
Prístroj môžete používať bez otočného nástavca mopu a používať ho ako parný čistič v oveľa jednoduchšej podobe. Ak to chcete urobiť, postupujte podľa pokynov nižšie:
1. Odstráňte teleskopickú rukoväť z hlavného tela stlačením tlačidla na zadnej strane zariadenia a stlačením uvoľňovacieho tlačidla, ako je znázornené na strane 5.
2. Odstráňte otočný nástavec mopu stlačením tlačidla v blízkosti výstupu pary hlavného zariadenia, ako je znázornené v spodnej časti strany 4.
5. Pripevnite rukoväť naparovača (13) na miesto, kde bola umiestnená teleskopická tyč.
6. Pripojte hlavnú trysku (21) stlačením tlačidla na základni nadstavca a zatlačením na miesto, ako je znázornené na strane 7.
7. Môžete tiež pridať akýkoľvek iný nástavec na hlavnú trysku alebo použiť hlavnú trysku tak, ako je.
8. Ak chcete pridať ďalšie nástavce, vyberte si potrebný nástavec a vo vnútri nájdete drážku, ktorá bude korešpondovať s kolíkom na hlavnej tryske.
9. Nasaďte nástavec na trysku a otočte, aby kolík zapadol na miesto, aby sa nástavec počas používania nepohyboval.
10. Teraz môžete použiť tlačidlo výberu pary (7) na výber intenzity vytvárania pary.
UPOZORNENIE: POČAS POUŽÍVANIA SA NEDOTÝKAJTE HLAVNEJ PARNEJ TRYSY ANI NÁSTAVCA. VYPNITE ZARIADENIE A PRED ODNÍMENÍM NECHAJTE NÁSTAVEC VYCHLADNUŤ.
11. Pri vyberaní nástavcov počkajte, kým vychladnú, otočte ich v opačnom smere a stiahnite ich.
Popisy príloh a odporúčané použitie:
    a. Hlavná hubica (21) – Používa sa na ťažko použiteľné miesta, ako napríklad medzi skrinkami alebo rohmi.
    b. Zakrivená tryska (14) – Na dosiahnutie za niečo alebo pod niečo ako za kuchynský kohútik.
    c. Okrúhla veľká kefa (15) – Na čistenie väčších plôch, napríklad kuchynskej linky.
    d. Štrbinová kefa (16) – Najlepšie sa používa na čistenie medzi dlaždicami.
e. Škrabka na okná (17) – Používa sa na okná veľkých dlaždíc. Dá sa použiť aj s nasadeným uterákom na zachytávanie vody alebo na citlivejšie miesta.
f. Nástavec na škrabku (18) – Používa sa na žehliace panvice alebo na odstraňovanie starých nečistôt a mastnoty.
g. Okrúhla malá hubica (19) – Používa sa na menšie plochy.

Na aké podlahy je zariadenie vhodné:
Zariadenie je možné použiť na utesnené povrchy tvrdých podláh. Odporúča sa najskôr otestovať zariadenie na kúsku podlahy, ktorý nie je viditeľný, a prečítať si pokyny na údržbu od výrobcu podlahy.
Zariadenie NEPOUŽÍVAJTE na: Kožu, voskovaný nábytok, syntetické vlákna, zamat alebo jemné materiály citlivé na paru.
UPOZORNENIE: NEPOUŽÍVAJTE ŽIADNE ČISTIACE ROZTOKY, PARFÉMY, OLEJ ANI INÉ CHEMICKÉ LÁTKY DO VODY POUŽÍVAJÚCE PRIAMO S TÝMTO VÝROBKOM. MOHLO BY POŠKODIŤ VÝROBOK ALEBO BY SA HO POUŽÍVAŤ NEBEZPEČNÉ. POUŽÍVAJTE IBA ČISTÚ VODU.

RIEŠENIE PROBLÉMOV:
1. Zariadenie nevytvára paru:
    a. Skontrolujte, či je sieťová zástrčka zariadenia a či je zariadenie správne zapnuté.
    b. Uistite sa, že nádržka na vodu je naplnená a správne vložená.
    c. Ak kontrolka svieti a zariadenie by malo vytvárať paru.

d. Po zapnutí generátora pary počkajte aspoň 30 sekúnd.

e. Po skontrolovaní všetkých vyššie uvedených bodov a stále nedochádza k tvorbe pary, kontaktujte zákaznícky servis.

2. Pri použití rotačného čističa podláh nie je para konzistentná.

a. Zmeňte vytváranie pary na High.

3. Rotačný čistič podláh sa neotáča.

a. Uistite sa, že je zariadenie správne zapojené a zapnuté.

b. Uistite sa, že je rotačný čistič podláh správne pripojený.

4. Podložky mopu sa neotáčajú ani nekývajú.

a. Uistite sa, že sú správne nasadené na čistič a sú umiestnené správnym smerom.

5. Vibrácie alebo kolísanie parnej podlahovej umývačky.

a. Podložky mopu nie sú správne pripevnené.

Technické detaily:
Napätie: 220-240V~ 50/60 Hz
Menovitý výkon: 1300 W
Kapacita nádržky na vodu: 550 ml
Rýchlosť otáčok: 110-130 ot./min
Generovanie pary: 16-28g/min

Skrbimo za okolje. Kartonska embalaža, prosim darovati na odpadni papir. Polietilenske vreče (PE) mečite v posoda za plastiko. Dotrajane naprave je treba vrniti na ustrezno zbirno mesto, ker vsebovane v napravo nevarne elemente lahko predstavljajo nevarnost za okolje. Električna naprava je treba vrniti kakor, da se omeji njegovo ponovno uporabo in izkoriščenost. Če naprava vsebuje baterio, je treba odstraniti in ločeno dati nazaj na mesta skladiščenja.

БЕЗБЕДНОСНИ УСЛОВИ

ВАЖНА БЕЗБЕДНОСНА УПУТСТВА

МОЛИМ ВАС ПРОЧИТАЈТЕ ПАЖЉИВО И ЗАЧУВИТЕ ЗА БУДУЋЕ РЕФЕРЕНЦЕ

1. Пре употребе производа, пажљиво прочитајте и увек пратите упутства у наставку. Произвођач није одговоран за било какву штету узроковану неправилном употребом.
2. Производ је намењен само за унутрашњу употребу. Немојте користити производ у сврхе које нису у складу са његовом наменом.
3. Уређај треба прикључити само на уземљену утичницу 220-240 В ~ 50/60 Хз. Из безбедносних разлога, немојте укључивати више уређаја у једну електричну утичницу.
4. Будите опрезни када користите у близини деце. Не дозволите деци да се играју са производом. Не дозволите деци или људима који нису упознати са уређајем да га користе без надзора.
5. УПОЗОРЕЊЕ: Апарат смеју да користе деца старија од 8 година и особе са смањеним физичким, чулним или менталним способностима, или особе које немају искуства или знања о апарату, само под надзором особе одговорне за њихово безбедности или ако су упућени у безбедну употребу уређаја и свесни су опасности повезаних са његовим радом. Деца не би требало да се играју са уређајем. Чишћење и одржавање уређаја не би требало да обављају деца осим ако нису старија од 8 година и ове активности се обављају под надзором.
6. УПОЗОРЕЊЕ: Не остављајте уређај укључен у утичницу без надзора.
7. УПОЗОРЕЊЕ: Температура доступних површина уређаја за рад може бити висока када опрема ради.
8. УПОЗОРЕЊЕ: Држите уређај ван домашаја деце.
9. УПОЗОРЕЊЕ: Увек извуците утикач из утичнице након употребе држећи утичницу руком. НЕ вуците кабл за напајање.
10. УПОЗОРЕЊЕ: Не користите уређај у близини запаљивих материјала.
11. УПОЗОРЕЊЕ: Када се апарат користи у купатилу, извуците утикач из утичнице након употребе, јер близина воде представља опасност чак и када је апарат искључен.
12. УПОЗОРЕЊЕ: Течност или пара која излази из парног чистача не сме се усмеравати у уређаје који садрже електричне компоненте, као што је унутрашњост пећнице.
13. УПОЗОРЕЊЕ: Отвор за пуњење се не сме отварати док је уређај у употреби.
14. УПОЗОРЕЊЕ: Пре чишћења уређаја, извуците кабл за напајање из утичнице и оставите да се апарат охлади. Сачекајте довољно дуго јер се загрејани уређај веома споро хлади.
15. УПОЗОРЕЊЕ: Пре него што напуните уређај водом, искључите га из напајања.
16. За пуњење уређаја користите само чисту воду, немојте додавати никакве супстанце као што су средства за уклањање каменца, ароматична уља или средства за чишћење.
17. Кабл за напајање не би требало да додирује вруће делове уређаја и не би требало да се налази у близини других извора топлоте.

18. Након што искључите уређај, пре чишћења или складиштења, извуците кабл за напајање из утичнице и оставите да се опрема охлади. Сачекајте довољно дуго јер се загрејани уређај полако хлади.
19. Немојте покривати уређај нити покривати његове отворе јер то може довести до акумулације топлоте унутар уређаја, што може довести до оштећења или пожара.
20. Никада не остављајте производ повезан на извор напајања без надзора. Чак и ако је употреба прекинута на кратко, искључите је и искључите напајање.
21. Никада не стављајте кабл за напајање, утикач или цео уређај у воду. Никада не излажите производ атмосферским условима као што су директна сунчева светлост или киша итд.
22. Повремено проверавајте стање кабла за напајање. Ако је кабл за напајање оштећен, производ треба вратити у професионални сервисни центар на замену како би се избегле опасне ситуације.
23. Никада немојте користити производ са оштећеним каблом за напајање, ако је пао или на неки други начин оштећен, или ако не ради исправно. Не покушавајте сами да поправите оштећени производ јер то може довести до струјног удара. Увек вратите оштећени уређај у професионални сервисни центар на поправку. Све поправке смеју да обављају само овлашћени сервисери. Неправилно обављене поправке могу довести до опасних ситуација за корисника.
24. Никада не користите производ у близини запаљивих материјала.
25. Никада не усмеравајте парни чистач ка себи, другим људима, животињама или електричним уређајима.
26. Уређај се може користити само са оригиналним прибором.
27. Уверите се да је поклопац резервоара за воду чврсто причвршћен на уређај.
28. Упозорење. Хот пар.
29. Упозорење. Врућа пара, моја изазива опекотине.

30. Не додирујте вруће површине уређаја.

Опис уређаја:
1. Ручка 2. Горња кука за намотавање 3. Прекидач за подешавање телескопске шипке
4. Телескопска шипка 5. Прекидач мотора мопа 6. Индикатор паре
7. Прекидач за пару 8. Светло мотора 9. Дугме за укључивање/искључивање
10. Резервоар за воду 11. Ротирајућа глава за брисање 12. Подлога за брисање
13. Ручка за пару 14. Закривљена млазница 15. Велика округла млазница
16. Млазница за пукотине 17. Стругач за прозоре 18. Равни стругач
19. Мала округла млазница 20. Пешкир за стругач прозора
21. Главна млазница 22. Мерна чаша

Пре прве употребе:
1. Уклоните сав материјал за паковање
2. Обришите све делове влажном крпом са водом.
3. Проверите да ли неки делови недостају тако што ћете погледати страницу 2 упутства.

Коришћење додатка за ротирајућу крпу:
1. Инсталирајте ручку (1) тако што ћете притиснути дугмад на доњем делу ручке ка унутра и снажно је гурнути у горњи део телескопске шипке. Као што је приказано на страни 4. Да бисте раставили такође, обавезно притисните дугмад и снажно повуците нагоре да бисте извукли ручку.
2. Залепите јастучиће за брисање (12) на ротирајућу главу брисача (11). Уверите се да су јастучићи чврсто причвршћени и у

средини кругова. Ако их не инсталирате правилно, ризикујете да изгребете под или оштетите уређај.
3. Чврсто притисните главни уређај надоле на ротирајућу главу крпе пазећи да притиснете дугме на глави тако да кликне на место дизајнирано на главном уређају као што је приказано на страни 4.
4. ДА бисте деинсталирали ротирајућу главу крпе, уверите се да је уређај хладан и искључен, а затим притисните дугме и снажно повуците нагоре да бисте ослободили уређај.
5. Чврсто повуците ручицу на резервоару за воду (10) да бисте извукли резервоар за воду.
6. Повуците силиконски поклопац на резервоару за воду да отворите довод воде. Као што је приказано на страни 5.
7. Користите воду из славине без доданих мириса или детерџената. Дозвољена је само чиста вода из славине.
8. Водите рачуна да резервоар за воду не напуните преко линије МАКС.
9. Затворите силиконски поклопац тако што ћете га чврсто гурнути на место и поново инсталирати резервоар на његово место.
10. Укључите уређај у зидну утичницу или продужни кабл.
11. Притисните дугме за укључивање/искључивање (9) да бисте укључили уређај.
12. Притисните дугме за избор паре (7) да бисте изабрали интензитет паре. Икона индикатора Стеам ће променити боју.

а. Нема светла – генерисање паре је искључено
б. Плаво светло – Ниска производња паре
ц. Зелено светло – средња производња паре
д. Црвено светло – Висока производња паре

13. Након одабира жељене количине производње паре, чврсто ухватите ручку и притисните прекидач мотора мопа (5)
14. Уређај ће сада почети да ротира главу чинећи чишћење лакшим.
ОПРЕЗ: Уређај сада емитује пару. Не усмеравајте на људе, децу, животиње или друге материјале осетљиве на топлоту.
15. Када завршите са коришћењем уређаја, искључите производњу паре и мотор и искључите уређај. Можете истовремено искључити функцију Моп и Стем Генератион притиском и држањем дугмета за избор паре (7) 3 секунде.
ОПРЕЗ: УВЕРИТЕ СЕ ДА ЈЕ УРЕЂАЈ Охлађен пре него што Уклоните ЈАСТУКЕ МАП.
16. Уклоните јастучиће за брисање и оперите их.
ОПРЕЗ: НЕ КОРИСТИТЕ МАШИНУ ЗА ПРАЊЕ ПОДОВА БЕЗ ЈАСТУКА. ТО ЋЕ ОШТЕТИ УРЕЂАЈ И ПОД.

Функција парног чистача:
Можете да користите уређај без ротирајућег наставка за крпу и да га користите као парни чистач у облику који је много лакши за руковање. Да бисте то урадили, следите упутства у наставку:
1. Уклоните телескопску ручку са главног тела притиском на дугме на задњој страни уређаја и притиском на дугме за отпуштање као што је приказано на страни 5.
2. Уклоните ротирајући наставак за крпу притиском на дугме поред главног излаза за пару уређаја као што је приказано на дну стране 4.
5. Причврстите ручицу паре (13) на место где је постављена телескопска шипка.
6. Причврстите главну млазницу (21) тако што ћете притиснути дугме на дну прикључка и гурнути га на место као што је приказано на страни 7.
7. Такође можете додати било који од других додатака на врх главне млазнице или користити главну млазницу каква јесте.
8. Да бисте додали остале додатке, изаберите жељени додатак и унутра ћете пронаћи гај, који ће одговарати клину на главној млазници.
9. Уметните додатак на млазницу и окрените га да клин падне на своје место и тако да се додатак не помера током употребе.
10. Сада можете да користите дугме за избор паре (7) да изаберете интензитет стварања паре.
ОПРЕЗ: НЕ ДИРАЈТЕ ГЛАВНУ ПАРНУ МАЗНУ ИЛИ НАСТАВАК ТОКОМ УПОТРЕБЕ. ИСКЉУЧИТЕ УРЕЂАЈ И Оставите ПРИЛОГ ДА СЕ ОХЛАДИ ПРЕ ВАЂЕЊА.
11. Да бисте уклонили додатке, сачекајте да се охладе и окрените их у другом смеру и извуците их.
Описи прилога и предложена употреба:

а. Главна млазница (21) – Користи се за места која су тешка за коришћење као што су између ормана или углова.
б. Закривљена млазница (14) – За посезање иза нечега или испод нечега као иза кухињске славине.
ц. Округла велика четка (15) – За чишћење већих површина, на пример кухињског пулта.
д. Четка за пукотине (16) – Најбоље се користи за чишћење између плочица.

е. Стругач за прозоре (17) – Користи се за прозоре од великих плочица. Може се користити и са пешкиром за сакупљање воде или на осетљивијим местима.
ф. Наставак за стругање (18) – Користи се за гвожђе или за уклањање старе прљавштине и масноће.
г. Округла мала млазница (19) – Користи се за мање површине.

За које подове је уређај погодан за:
Уређај се може користити на заптивеним тврдим подним површинама. Препоручује се да прво тестирате уређај на комаду пода који није видљив и да консултујете упутства за одржавање произвођача пода.
Уређај НЕ КОРИСТИТИ на: кожи, воштаном намештају, синтетичким влакнима, сомоту или финим материјалима осетљивим на пару.
ОПРЕЗ: НЕМОЈТЕ КОРИСТИТИ НИКАКАВ РАСТВОР ЗА ЧИШЋЕЊЕ, ПАРФЕМ, УЉЕ ИЛИ ДРУГЕ ХЕМИЈСКЕ СУПСТАНЦЕ ЗА ВОДУ КОЈУ СЕ ДИРЕКТНО КОРИСТИ СА ОВИМ ПРОИЗВОДОМ. МОЖЕ ОШТЕТИТИ ПРОИЗВОД ИЛИ ГА УЧИНИТИ НЕБЕЗБЕДНИМ ЗА УПОТРЕБУ. КОРИСТИТЕ САМО ЧИСТУ ВОДУ.

РЕШАВАЊЕ ПРОБЛЕМА:

1. Уређај не ствара пару:
а. Проверите да ли је утикач уређаја и да ли је уређај исправно укључен.
б. Проверите да ли је резервоар за воду напуњен и правилно уметнут.
ц. Ако је индикаторска лампица укључена и уређај треба да генерише пару.
д. Сачекајте најмање 30 секунди након укључивања производње паре.
е. Након што проверите све горе наведене тачке и још увек нема стварања паре, обратите се корисничкој служби.
2. Када користите ротирајући чистач подова, пара није конзистентна.
а. Промените стварање паре на Високо.
3. Ротирајући чистач пода се не ротира.
а. Уверите се да је уређај правилно прикључен и укључен.
б. Уверите се да је ротирајући чистач пода правилно повезан.
4. Јастучићи за брисање се не ротирају или љуљају.
а. Уверите се да су правилно стављени на чистач и да су постављени на исправан начин.
5. Вибрације или љуљање парне машине за прање пода.
а. Јастучићи за брисање нису правилно причвршћени.

Технички детаљи:
Напон: 220-240В~ 50/60 Хз
Називна снага: 1300 В
Капацитет резервоара за воду: 550 мл
Брзина ротације: 110-130 о/мин
Генерисање паре: 16-28г/мин

За заштиту животне средине: молимо вас да одвојите картонске кутије и пластичне кесе и одложите их у одговарајуће канте за смеће. Коришћени уређај треба да буде испоручен на наменске сакупљане тачке због оштрих компоненти, што може утицати на животну средину. Немојте одлагати овај уређај у заједничку корпу за отпатке.

SIKKERHEDSBETINGELSER

VIGTIGE SIKKERHEDSINSTRUKTIONER

LÆS VENLIGST OMHYGGELIGT OG OPBEVAR TIL FREMTIDIG REFERENCE

1. Før du bruger produktet, bedes du læse omhyggeligt og altid følge instruktionerne nedenfor. Producenten er ikke ansvarlig for skader forårsaget af forkert brug.
2. Produktet er kun beregnet til indendørs brug. Brug ikke produktet til formål, der er uforenelige med dets tilsigtede brug.
3. Enheden bør kun tilsluttes til en jordet stikkontakt 220-240 V ~ 50/60 Hz. Af sikkerhedsmæssige årsager må du ikke tilslutte flere enheder til en stikkontakt.
4. Vær forsigtig, når du bruger dem i nærheden af børn. Lad ikke børn lege med produktet. Lad ikke børn eller personer, der ikke er bekendt med enheden, bruge den uden opsyn.
5. ADVARSEL: Apparatet må kun bruges af børn over 8 år og af personer med nedsatte fysiske, sensoriske eller mentale evner eller af personer, der mangler erfaring eller viden om apparatet, kun under opsyn af en person, der er ansvarlig for deres sikkerhed eller hvis de er blevet instrueret i sikker brug af apparatet og er opmærksomme på farerne forbundet med dets drift. Børn bør ikke lege med enheden. Rengøring og vedligeholdelse af enheden bør ikke udføres af børn, medmindre de er over 8 år, og disse aktiviteter udføres under opsyn.
6. ADVARSEL: Efterlad ikke apparatet sat i stikkontakten uden opsyn.
7. ADVARSEL: Temperaturen på de tilgængelige overflader på en betjeningsenhed kan være høj, når udstyret er I drift.
8. ADVARSEL: Opbevar enheden utilgængeligt for børn.
9. ADVARSEL: Tag altid stikket ud af stikkontakten efter brug ved at holde i stikkontakten med hånden. Træk IKKE I strømledningen.
10. ADVARSEL: Brug ikke enheden i nærheden af brændbare materialer.
11. ADVARSEL: Når apparatet bruges i badeværelset, skal stikket tages ud af stikkontakten efter brug, da nærheden af vand udgør en risiko, selv når apparatet er slukket.
12. ADVARSEL: Væske eller damp, der kommer ud af damprenseren, må ikke ledes ind i apparater, der indeholder elektriske komponenter, såsom indersiden af ovne.
13. ADVARSEL: Påfyldningsåbningen må ikke åbnes, mens apparatet er I brug.
14. ADVARSEL: Før du rengør apparatet, skal du tage netledningen ud af stikkontakten og lade apparatet køle af. Vent længe nok, da den opvarmede enhed afkøles meget langsomt.
15. ADVARSEL: Før du fylder enheden med vand, skal du afbryde den fra strømforsyningen.
16. Brug kun rent vand til at fylde apparatet på, tilsæt ikke stoffer såsom afkalkningsmidler, aromatiske olier eller rengøringsmidler.
17. Netledningen må ikke røre varme dele af enheden og bør ikke placeres i nærheden af andre varmekilder.

18. Når du har slukket for apparatet, før du rengør eller opbevarer det, skal du tage netledningen ud af stikkontakten og lade udstyret køle af. Vent længe nok, fordi den opvarmede enhed køler langsomt ned.
19. Dæk ikke enheden til eller tildæk dens åbninger, da dette kan forårsage, at varme samler sig inde i enheden, hvilket kan resultere i beskadigelse eller brand.
20. Efterlad aldrig produktet tilsluttet til en strømkilde uden opsyn. Selvom brugen afbrydes i kort tid, skal du slukke for den og afbryde strømforsyningen.
21. Sæt aldrig netledningen, stikket eller hele apparatet i vand. Udsæt aldrig produktet for atmosfæriske forhold såsom direkte sollys eller regn osv.
22. Kontroller jævnligt strømkablets tilstand. Hvis netledningen er beskadiget, skal produktet returneres til et professionelt servicecenter til udskiftning for at undgå farlige situationer.
23. Brug aldrig produktet med en beskadiget strømledning, eller hvis det er blevet tabt eller på anden måde beskadiget, eller hvis det ikke fungerer korrekt. Forsøg ikke selv at reparere et beskadiget produkt, da dette kan resultere i elektrisk stød. Returner altid din beskadigede enhed til et professionelt servicecenter til reparation. Alle reparationer må kun udføres af autoriserede servicespecialister. Ukorrekt udførte reparationer kan resultere i farlige situationer for brugeren.
24. Brug aldrig produktet i nærheden af brændbare materialer.
25. Ret aldrig damprenseren mod dig selv, andre mennesker, dyr eller elektriske apparater.
26. Apparatet må kun bruges med originalt tilbehør.
27. Sørg for, at vandbeholderdækslet er skruet godt fast på enheden.
28. Advarsel. Hot par.
29. Advarsel. Varm damp, min forårsager forbrændinger.

30. Rør ikke ved de varme overflader på enheden.

Enhedsbeskrivelse:

1. Håndtag	2. Øverste viklingskrog	3. Teleskopstangjusteringskontakt	
4. Teleskopstang	5. Moppemotorkontakt	6. Dampindikator	
7. Dampkontakt	8. Motorlys	9. Tænd/sluk-knap	
10. Vandtank	11. Roterende moppehoved		12. Moppepude
13. Damperhåndtag	14. Buet dyse	15. Stor rund dyse	
16. Spaltemundstykke	17. Vinduesskraber	18. Fladskraber	
19. Lille rund dyse	20. Håndklæde til vinduesskraber		
21. Hovedmundstykke	22. Målebæger		

Før første brug:
1. Fjern alt emballagemateriale
2. Tør alle dele af med en fugtig klud med vand.
3. Kontroller, om der mangler dele, ved at konsultere side 2 I manualen.

Brug af roterende moppetilbehør:
1. Monter håndtaget (1) ved at trykke knapperne på den nederste del af håndtaget indad og skubbe det fast ind i den øverste del af teleskopstangen. Som vist på side 4. For at demontere skal du også sørge for at trykke på knapperne og trække fast opad for at trække håndtaget ud.
2. Sæt moppepuderne (12) på det roterende moppehoved (11). Sørg for, at puderne sidder godt fast og i midten af cirklerne. Hvis du ikke installerer dem korrekt, risikerer du at ridse dit gulv eller beskadige enheden.
3. Tryk hovedenheden fast ned på det roterende moppehoved og sørg for at trykke på knappen på hovedet, så den klikker på plads designet på hovedenheden som vist på side 4.
4. For at afinstallere det roterende moppehoved skal du sørge for, at enheden er afkølet og slukket, og tryk også på knappen og træk fast

opad for at frigøre enheden.
5. Træk i håndtaget på vandbeholderen (10) for at trække vandbeholderen ud.
6. Træk i silikoneklappen på vandtanken for at åbne vandindtaget. Som vist på side 5.
7. Brug postevand uden tilsat dufte eller rengøringsmidler. Kun rent postevand er tilladt.
8. Sørg for ikke at fylde vandtanken ud over MAX-linjen.
9. Luk silikoneklappen ved at skubbe den tilbage på plads og geninstallere tanken på plads.
10. Sæt enheden i stikkontakten eller forlængerledningen.
11. Tryk på tænd/sluk-knappen (9) for at tænde for enheden.
12. Tryk på knappen til valg af damp (7) for at vælge intensiteten af dampen. Steam-indikatorikonet skifter farve.
en. Intet lys – Steam generation slukket
b. Blåt lys – Lav dampproduktion
c. Grønt lys – Middel dampgenerering
d. Rødt lys – høj dampgenerering
13. Efter at have valgt den ønskede mængde dampgenerering, tag fat i håndtaget og tryk på moppemotorkontakten (5)
14. Enheden vil nu begynde at dreje hovedet, hvilket gør rengøringen lettere.
FORSIGTIG: Enheden udsender nu damp. Peg ikke på mennesker, børn, dyr eller andre varmefølsomme materialer.
15. Når du er færdig med at bruge enheden, sluk for dampgenereringen og motoren, og tag stikket ud af enheden. Du kan slå moppe- og stilkgenereringsfunktionen fra på samme tid ved at trykke på og holde dampvælgerknappen (7) nede i 3 sekunder.
FORSIGTIG: SØRG FOR, AT ENHEDEN ER KØLET NED, FØR DU FJERNER MOPPEPLADERNE.
16. Fjern moppepuderne og vask dem.
FORSIGTIG: BRUG IKKE GULVVASKEREN UDEN PUDER. DET VIL SKADE ENHEDEN OG GULVET.

Damprenser funktion:
Du kan bruge apparatet uden det roterende moppetilbehør og bruge det som en damprenser i en meget lettere at håndtere form. For at gøre det, følg venligst nedenstående instruktioner:
1. Fjern teleskophåndtaget fra hoveddelen ved at trykke på knappen på bagsiden af enheden og trykke på udløserknappen som vist på side 5.
2. Fjern det roterende moppetilbehør ved at trykke på knappen nær hovedenhedens dampudgang som vist nederst på side 4.
5. Fastgør damperhåndtaget (13) på det sted, hvor teleskopstangen var placeret.
6. Fastgør hoveddysen (21) ved at trykke på knappen i bunden af tilbehøret og skubbe den på plads som vist på side 7.
7. Du kan også tilføje et hvilket som helst andet tilbehør oven på hoveddysen eller bruge hoveddysen, som den er.
8. For at tilføje de andre tilbehør, vælg venligst det nødvendige tilbehør, og inde i vil du finde en lund, den vil svare til pløkken på hoveddysen.
9. Sæt tilbehøret på dysen, og drej for at pinden falder på plads, så tilbehøret ikke bevæger sig under brug.
10. Du kan nu bruge Steam select-knappen (7) til at vælge intensiteten af dampgenerering.
FORSIGTIG: RØR IKKE DAMPDYSEN ELLER TILBEHØRET UNDER BRUG. SLUK ENHEDEN, OG LAD TILBEHØRET AFKØLE FØR DET FJERNES.
11. For at fjerne tilbehøret, vent til det er kølet af og drej dem i den anden retning og træk dem af.
Vedhæftede beskrivelser og foreslået brug:
en. Hovedmundstykke (21) – Anvendes til svært anvendelige steder som mellem skabe eller hjørner.
b. Buet dyse (14) – Til at nå bagved noget eller under noget som bag køkkenhane.
c. Rund stor børste (15) – Til rengøring af større overflader, f.eks. køkkenbord.
d. Spaltebørste (16) – Bruges bedst til at rengøre mellem fliser.
e. Vinduesskraber (17) – Bruges til vinduer med store fliser. Kan også bruges med håndklædet på til opsamling af vandet eller på mere følsomme områder.
f. Skrabertilbehør (18) – Bruges til jernpander eller fjernelse af gammelt snavs og fedt.
g. Rund lille dyse (19) – Anvendes til mindre områder.

Til hvilke gulve er enheden egnet til:
Enheden kan bruges på forseglede hårde gulvoverflader. Det anbefales, at du først tester enheden på et stykke gulvbelægning, der ikke er synligt, og konsulterer gulvproducentens vedligeholdelsesanvisninger.
Enheden bør IKKE ANVENDES på: Læder, voksede møbler, syntetiske fibre, fløjl eller fine materialer, der er følsomme over for damp.
FORSIGTIG: BRUG IKKE RENGØRINGSOPPLØSNINGER, PARFUME, OLIE ELLER ANDRE KEMISKE STOFFER TIL VAND, SOM ER DIREKTE SAMMEN MED DETTE PRODUKT. DET KAN SKADE PRODUKTET ELLER GØRE DET USIKKERT AT BRUGE. BRUG KUN RENT VAND.

FEJLFINDING:
1. Enheden genererer ikke damp:
en. Kontroller, om enhedens strømstik, og om enheden er tændt korrekt.
b. Sørg for, at vandtanken er fyldt og sat korrekt I.
c. Hvis indikatorlyset er tændt, og enheden skulle generere damp.
d. Vent venligst mindst 30 sekunder efter at have tændt for dampgenereringen.
e. Efter at have kontrolleret alle ovenstående punkter, og der stadig ikke sker nogen dampgenerering, bedes du kontakte kundeservice.
2. Når du bruger den roterende gulvrenser, er dampen ikke konsistent.

en. Skift dampgenereringen til Høj.

3. Den roterende gulvrenser roterer ikke.

en. Sørg for, at enheden er tilsluttet og tændt korrekt.

b. Sørg for, at den roterende gulvrenser er tilsluttet korrekt.

4. Moppepuderne roterer eller svajer ikke.

en. Sørg for, at de er sat ordentligt på støvsugeren og er sat på den rigtige måde.

5. Vibration eller svingning af dampgulvvaskeren.

en. Moppepuderne er ikke fastgjort korrekt.

Tekniske detaljer:
Spænding: 220-240V~ 50/60 Hz
Nominel effekt: 1300 W
Vandbeholderkapacitet: 550 ml
Omdrejningshastighed: 110-130 rpm
Dampgenerering: 16-28g/min

Af hensyn til miljøet . Venligst overfør papemballage til affaldspapir. Hæld polyethylenposer (PE) i plastbeholderen Slidt enhed skal returneres til det relevante punkt opbevaring, fordi det er farligt i enheden ingredienser kan udgøre en trussel for miljøet. Den elektriske enhed skal overleveres for at begrænse dets genanvendelse og brug. Hvis i enheden der er batterier, fjern dem og vende tilbage til punktet opbevares separat.

УМОВИ БЕЗПЕКИ ВАЖЛИВІ ІНСТРУКЦІЇ З БЕЗПЕКИ БУДЬ ЛАСКА, ПРОЧИТАЙТЕ УВАЖНО ТА ЗБЕРІГАЙТЕ ДЛЯ ДОВІДКУ В МАЙБУТНЬОМУ

1. Перед використанням продукту уважно прочитайте та завжди дотримуйтесь наведених нижче інструкцій. Виробник не несе відповідальності за будь-яку шкоду, спричинену неналежним використанням.
2. Продукт призначений лише для використання в приміщенні. Не використовуйте виріб у цілях, несумісних з його призначенням.
3. Пристрій слід підключати лише до заземленої розетки 220-240 В ~ 50/60 Гц. З міркувань безпеки не підключайте кілька пристроїв до однієї електричної розетки.
4. Будьте обережні під час використання поблизу дітей. Не дозволяйте дітям гратися з виробом. Не дозволяйте дітям або людям, які не знайомі з пристроєм, використовувати його без нагляду.
5. ПОПЕРЕДЖЕННЯ: Приладом можуть користуватися діти старше 8 років та особи з обмеженими фізичними, сенсорними чи розумовими здібностями, а також особи, які не мають досвіду чи знань про прилад, лише під наглядом особи, відповідальної за їх безпеки або якщо вони проінструктовані щодо безпечного використання приладу та усвідомлюють небезпеки, пов'язані з його використанням. Діти не повинні гратися з пристроєм. Очищення та обслуговування пристрою не повинні виконувати діти, якщо вони не старші 8 років, і ці дії виконуються під наглядом.
6. ПОПЕРЕДЖЕННЯ: Не залишайте прилад без нагляду підключеним до розетки.
7. ПОПЕРЕДЖЕННЯ: Температура доступних поверхонь робочого пристрою може бути високою під час роботи обладнання.
8. ПОПЕРЕДЖЕННЯ: Зберігайте пристрій у недоступному для дітей місці.
9. ПОПЕРЕДЖЕННЯ: після використання завжди виймайте вилку з розетки, тримаючи розетку рукою. НЕ тягніть за шнур живлення.
10. ПОПЕРЕДЖЕННЯ: Не використовуйте пристрій поблизу легкозаймистих матеріалів.
11. ПОПЕРЕДЖЕННЯ: якщо прилад використовується у ванній кімнаті, вийміть вилку з розетки після використання, оскільки близькість води створює ризик, навіть коли прилад вимкнено.
12. ПОПЕРЕДЖЕННЯ: Рідина або пара, що виходять із пароочисника, не повинні спрямовуватися на прилади, що містять електричні компоненти, наприклад, всередину печей.
13. ПОПЕРЕДЖЕННЯ: Заливний отвір не можна відкривати під час використання приладу.
14. ПОПЕРЕДЖЕННЯ: перед чищенням приладу вийміть вилку шнура живлення з розетки та дайте приладу охолонути. Зачекайте достатньо довго, оскільки нагрітий пристрій остигає дуже повільно.
15. ПОПЕРЕДЖЕННЯ: Перед тим, як наповнити пристрій водою, від'єднайте його від джерела живлення.
16. Використовуйте лише чисту воду для наповнення пристрою, не додавайте жодних

речовин, таких як засоби для видалення накипу, ароматичні олії чи засоби для чищення.
17. Шнур живлення не повинен торкатися гарячих частин пристрою і не повинен знаходитися поблизу інших джерел тепла.
18. Після вимкнення приладу, перед чищенням або зберіганням вийміть вилку шнура живлення з розетки та дайте обладнанню охолонути. Будь ласка, зачекайте достатньо довго, оскільки нагрітий пристрій повільно остигає.
19. Не накривайте пристрій і не закривайте його отвори, оскільки це може призвести до накопичення тепла всередині пристрою, що може призвести до пошкодження або пожежі.
20. Ніколи не залишайте виріб без нагляду підключеним до джерела живлення. Навіть якщо використання було перервано на короткий час, вимкніть його та від'єднайте джерело живлення.
21. Ніколи не опускайте шнур живлення, вилку або весь прилад у воду. Ніколи не піддавайте виріб впливу атмосферних умов, наприклад прямих сонячних променів або дощу тощо.
22. Періодично перевіряйте стан шнура живлення. Якщо шнур живлення пошкоджено, виріб слід повернути до професійного сервісного центру для заміни, щоб уникнути небезпечних ситуацій.
23. Ніколи не використовуйте виріб із пошкодженим шнуром живлення, якщо він упав чи іншим чином пошкоджений, або якщо він не працює належним чином. Не намагайтеся самостійно ремонтувати пошкоджений виріб, оскільки це може призвести до ураження електричним струмом. Завжди повертайте пошкоджений пристрій до професійного сервісного центру для ремонту. Усі ремонти можуть виконуватися лише авторизованими спеціалістами сервісного центру. Неналежний ремонт може призвести до небезпечних ситуацій для користувача.
24. Ніколи не використовуйте виріб поблизу легкозаймистих матеріалів.
25. Ніколи не спрямовуйте пароочисник на себе, інших людей, тварин або електроприлади.
26. Прилад можна використовувати лише з оригінальними аксесуарами.
27. Переконайтеся, що кришка резервуара для води міцно прикручена до пристрою.
28. Попередження. Гаряча пара.
29. Попередження. Гаряча пара, міни викликають опіки.

30. Не торкайтеся гарячих поверхонь пристрою.

Опис пристрою:
1. Ручка 2. Верхній заводний гак 3. Телескопічний перемикач регулювання штанги
4. Телескопічна штанга 5. Перемикач двигуна швабри 6. Індикатор пари
7. Перемикач пари 8. Світло двигуна 9. Кнопка ввімкнення/вимкнення
10. Резервуар для води 11. Обертова головка швабри 12. Подушечка для швабри
13. Ручка відпарювача 14. Вигнута насадка 15. Велика кругла насадка
16. Щілинна насадка 17. Скребок для вікон 18. Плоский скребок
19. Маленька кругла насадка 20. Рушник для скребка вікна
21. Основна насадка 22. Мірний стакан

Перед першим використанням:
1. Видаліть усі пакувальні матеріали
2. Протріть усі частини вологою тканиною, змоченою водою.
3. Перевірте, чи відсутні будь-які частини, звернувшись до сторінки 2 посібника.

Використання обертової швабри:
1. Встановіть ручку (1), натиснувши кнопки на нижній частині ручки всередину та міцно втиснувши її у верхню частину телескопічної штанги. Як показано на сторінці 4. Для демонтажу також переконайтеся, що натиснули кнопки та міцно потягнули вгору, щоб витягнути ручку.
2. Приклейте подушечки (12) до головки швабри, що обертається (11). Переконайтеся, що подушечки міцно прикріплені та знаходяться в середині кіл. Якщо ви не встановите їх належним чином, ви ризикуєте подряпати підлогу або пошкодити пристрій.
3. Міцно натисніть основний пристрій на обертову головку швабри, переконавшись, що ви натиснули кнопку на головці, щоб вона зафіксувалася на місці, призначеному для основного пристрою, як показано на сторінці 4.
4. ЩОБ зняти поворотну головку швабри, переконайтеся, що пристрій охолоджений і вимкнений, а також натисніть кнопку та міцно потягніть угору, щоб звільнити пристрій.
5. Міцно потягніть за ручку резервуара для води (10), щоб витягнути резервуар для води.
6. Потягніть силіконовий клапан на резервуарі для води, щоб відкрити впускний отвір для води. Як показано на сторінці 5.
7. Використовуйте водопровідну воду без додавання запахів або миючих засобів. Дозволяється використовувати тільки чисту водопровідну воду.
8. Переконайтеся, що резервуар для води не наповнюється вище лінії MAX.
9. Закрийте силіконову кришку, щільно натиснувши її на місце та встановивши резервуар на місце.
10. Підключіть пристрій до розетки або подовжувача.
11. Натисніть кнопку On / Off (9), щоб увімкнути пристрій.
12. Натисніть кнопку вибору пари (7), щоб вибрати інтенсивність пари. Значок індикатора Steam змінить колір.
    a. Немає світла – вироблення пари вимкнено
    b. Синє світло – низьке пароутворення
    в. Зелене світло – середнє пароутворення
    d. Червоне світло – висока кількість пари
13. Після вибору потрібної кількості пари, міцно візьміться за ручку та натисніть перемикач двигуна швабри (5).
14. Тепер пристрій почне обертати головку, полегшуючи очищення.
УВАГА: зараз пристрій виділяє пару. НЕ спрямовуйте на людей, дітей, тварин чи інші чутливі до тепла матеріали.
15. Після того, як ви закінчите використовувати пристрій, вимкніть парогенератор і двигун і від'єднайте пристрій від мережі. Ви можете одночасно вимкнути функцію генерації швабри та ножа, натиснувши та утримуючи кнопку вибору пари (7) протягом 3 секунд.
УВАГА: ПЕРЕД ВИЙМАННЯМ ШВАБРИ ПЕРЕКОНАЙТЕСЯ, ЧИ ПРИСТРІЙ ОСТОЛОВ.
16. Зніміть накладки швабри та виперіть їх.
УВАГА: НЕ ВИКОРИСТОВУЙТЕ ПРИСТРОЙКУ ДЛЯ МИЙКИ ПІДЛОГИ БЕЗ ПОДУШОК. ЦЕ ПОШКОДИТЬ ПРИСТРІЙ ТА ПІДЛОГУ.

Функція пароочисника:
Ви можете використовувати пристрій без обертової насадки для швабри та використовувати його як пароочисник у набагато зручнішому вигляді. Для цього виконайте наведені нижче інструкції.
1. Зніміть телескопічну ручку з основного корпусу, натиснувши кнопку на задній панелі пристрою та натиснувши кнопку розблокування, як показано на сторінці 5.
2. Зніміть обертову насадку швабри, натиснувши кнопку біля вихідного отвору пари головного пристрою, як показано внизу сторінки 4.
5. Прикріпіть ручку відпарювача (13) до місця розміщення телескопічної штанги.
6. Приєднайте основну насадку (21), натиснувши кнопку в основі насадки та вставивши її на місце, як показано на сторінці 7.
7. Ви також можете додати будь-які інші насадки поверх головної насадки або використовувати основну насадку як є.
8. Щоб додати інші насадки, будь ласка, виберіть потрібну насадку, і всередині ви знайдете гайку, яка відповідатиме кілочку на головній насадці.
9. Вставте насадку в насадку та поверніть, щоб штифт встав на місце, щоб насадка не рухалася під час використання.
10. Тепер ви можете використовувати кнопку вибору Steam (7), щоб вибрати інтенсивність утворення пари.
УВАГА: НЕ ТОРКАЙТЕСЯ ГОЛОВНОГО ПАРОВОГО СОПЛА АБО НАСТАНКИ ПІД ЧАС ВИКОРИСТАННЯ. ВИМКНІТЬ ПРИСТРІЙ І ДАЙТЕ НАСТАВЛЕННЯ ОСТОЛОТИ ПЕРЕД ВИЙМАННЯМ.
11. Щоб зняти насадки, зачекайте, поки вони охолонуть, поверніть їх у інший бік і зніміть.
Опис вкладень і запропоноване використання:
    a. Основна насадка (21) – використовується для важкодоступних місць, наприклад між шафами або кутами.
    b. Вигнута насадка (14) – щоб дістатися за щось або під щось, наприклад, за кухонним краном.
    в. Кругла велика щітка (15) – для чищення великих поверхонь, наприклад кухонної стійки.
    d. Щітиночна щітка (16) – найкраще використовувати для очищення між плитками.
д. Скребок для вікон (17) – використовується для вікон з великої плитки. Можна також використовувати з рушником для збору води або на більш чутливих ділянках.
f. Насадка для скребка (18) – використовується для залізних сковорідок або для видалення старого бруду та жиру.

g. Кругла маленька насадка (19) – використовується для невеликих площ.

Для яких підлог підходить прилад:
Пристрій можна використовувати на герметичних твердих поверхнях підлоги. Рекомендується спочатку перевірити пристрій на невидимій частині підлоги та ознайомитися з інструкціями з догляду виробника підлоги.
Пристрій НЕ ВИКОРИСТОВУЄТЬСЯ на: шкірі, вощених меблях, синтетичному волокні, оксамиті або тонких матеріалах, чутливих до пари.
УВАГА: НЕ ВИКОРИСТОВУЙТЕ БУДЬ-ЯКИЙ ЧИЩНИЙ РОЗЧИН, ПАРУХИ, МАСЛО АБО ІНШІ ХІМІЧНІ РЕЧОВИНИ ДЛЯ ВОДИ, ЩО ВИКОРИСТОВУЄТЬСЯ БЕЗПОСЕРЕДНЯ З ЦИМ ПРОДУКТОМ. ЦЕ МОЖЕ ПОШКОДИТИ ПРОДУКТ АБО ЗРОБИТИ ЙОГО НЕБЕЗПЕЧНИМ ВИКОРИСТАННЯ. ВИКОРИСТОВУЙТЕ ЛИШЕ ЧИСТУ ВОДУ.

ВИРІШЕННЯ ПРОБЛЕМ:
1. Прилад не виробляє пару:
    a. Перевірте, чи вилку живлення пристрою та чи пристрій увімкнено правильно.
    b. Переконайтеся, що резервуар для води наповнений і вставлений правильно.
    в. Якщо світловий індикатор світиться, пристрій має виробляти пару.
    d. Будь ласка, зачекайте принаймні 30 секунд після ввімкнення генерації пари.
д. Після перевірки всіх вищевказаних пунктів і все ще не відбувається утворення пари, зверніться до служби підтримки клієнтів.
2. Під час використання ротаційного мийного пристрою для підлоги подача пари нестабільна.
    a. Змініть генерацію пари на High.
3. Обертовий підлогомийник не обертається.
    a. Переконайтеся, що пристрій правильно підключено та увімкнено.
    b. Переконайтеся, що ротаційний підлогомийник під'єднано правильно.
4. Подушечки швабри не обертаються і не хитаються.
    a. Переконайтеся, що вони належним чином надіті на очисник і встановлені правильно.
5. Вібрація або коливання парової підлогомийки.
    a. Подушечки швабри прикріплені неправильно.

Технічні деталі:
Напруга: 220-240 В ~ 50/60 Гц
Номінальна потужність: 1300 Вт
Ємність бака для води: 550 мл
Швидкість обертання: 110-130 об/хв
Пароутворення: 16-28г / хв

У інтересах навколишнього середовища.
Будь ласка, віддайте картонну упаковку в місце збору мукулатури. Політиленові мішки (PE) викинути в смітник для пластику. Відпрацьований пристрій повинен бути відправлений у відповідну точку зберігання, тому що в пристрої є небезпечні інгредієнти, які можуть становити загрозу навколишньому середовищу. Електричний пристрій потрібно повернути так, щоб обмежити його повторне використання. Якщо у пристрої є батерейки, то потрібно їх витягнути і віддати до відповідного пунктку.

TURVALLISUUSOHJEET
TÄRKEITÄ TURVALLISUUSOHJEITA
LUE HUOLELLISESTI JA SÄILYTÄ TULEVAA TARKISTUKSESTA

1. Ennen kuin käytät tuotetta, lue huolellisesti ja noudata aina alla olevia ohjeita. Valmistaja ei ole vastuussa virheellisestä käytöstä aiheutuneista vahingoista.
2. Tuote on tarkoitettu vain sisäkäyttöön. Älä käytä tuotetta tarkoituksiin, jotka eivät ole yhteensopivia sen käyttötarkoituksen kanssa.
3. Laite saa kytkeä vain maadoitettuun pistorasiaan 220-240 V ~ 50/60 Hz. Turvallisuussyistä älä kytke useita laitteita samaan pistorasiaan.
4. Ole varovainen, kun käytät sitä lasten läheisyydessä. Älä anna lasten leikkiä tuotteella. Älä anna lasten tai henkilöiden, jotka eivät tunne laitetta, käyttää sitä ilman valvontaa.
5. VAROITUS: Yli 8-vuotiaat lapset ja henkilöt, joilla on alentuneet fyysiset, aisti- tai henkiset kyvyt tai henkilöt, joilla ei ole kokemusta tai tietoa laitteesta, saavat käyttää laitetta vain heidän valvonnastaan vastaavan henkilön valvonnassa. turvallisuudesta tai jos heitä on opastettu laitteen turvallisessa käytössä ja he ovat tietoisia sen käyttöön liittyvistä vaaroista. Lapset eivät saa leikkiä laitteella. Lapset eivät saa puhdistaa ja huoltaa laitetta, elleivät he ole yli 8-vuotiaita ja elleivät nämä toimet suoriteta valvonnassa.
6. VAROITUS: Älä jätä laitetta pistorasiaan ilman valvontaa.
7. VAROITUS: Käyttölaitteen käytettävissä olevien pintojen lämpötila voi olla korkea laitteen ollessa käynnissä.
8. VAROITUS: Pidä laite poissa lasten ulottuvilta.
9. VAROITUS: Irrota aina pistoke pistorasiasta käytön jälkeen pitämällä kiinni pistorasiasta kädelläsi. ÄLÄ vedä virtajohdosta.
10. VAROITUS: Älä käytä laitetta syttyvien materiaalien lähellä.
11. VAROITUS: Kun laitetta käytetään kylpyhuoneessa, irrota pistoke pistorasiasta käytön jälkeen, koska veden läheisyys aiheuttaa vaaran myös silloin, kun laite on sammutettu.
12. VAROITUS: Höyrypuhdistimesta tulevaa nestettä tai höyryä ei saa ohjata sähkökomponentteja sisältäviin laitteisiin, kuten uunien sisäosaan.
13. VAROITUS: Täyttöaukkoa ei saa avata laitteen ollessa käytössä.
14. VAROITUS: Ennen kuin puhdistat laitetta, irrota virtajohto pistorasiasta ja anna laitteen jäähtyä. Odota tarpeeksi kauan, sillä lämmitetty laite jäähtyy hyvin hitaasti.
15. VAROITUS: Ennen kuin täytät laitteen vedellä, irrota se virtalähteestä.
16. Käytä vain puhdasta vettä laitteen täyttämiseen, älä lisää aineita, kuten kalkinpoistoaineita, aromaattisia öljyjä tai puhdistusaineita.
17. Virtajohto ei saa koskettaa laitteen kuumia osia eikä sitä saa sijoittaa muiden lämmönlähteiden lähelle.
18. Irrota virtajohto pistorasiasta ennen laitteen puhdistamista tai varastointia sammuttamisen jälkeen ja anna laitteen jäähtyä. Odota tarpeeksi kauan, koska lämmitetty laite jäähtyy hitaasti.
19. Älä peitä laitetta tai peitä sen aukkoja, koska se voi aiheuttaa lämmön kerääntymistä laitteen sisään, mikä voi johtaa vaurioitumiseen tai tulipaloon.
20. Älä koskaan jätä virtalähteeseen kytkettyä tuotetta ilman valvontaa. Vaikka käyttö keskeytyy lyhyeksi ajaksi, sammuta se ja irrota virtalähde.
21. Älä koskaan laita virtajohtoa, pistoketta tai koko laitetta veteen. Älä koskaan altista tuotetta ilmakehän olosuhteille, kuten suoralle auringonvalolle tai sateelle jne.
22. Tarkista ajoittain virtajohdon kunto. Jos virtajohto on vaurioitunut, tuote tulee palauttaa ammattimaiseen huoltokeskukseen vaihtoa varten vaarallisten tilanteiden välttämiseksi.
23. Älä koskaan käytä tuotetta, jos virtajohto on vaurioitunut tai jos se on pudonnut tai muuten vaurioitunut tai jos se ei toimi kunnolla. Älä yritä korjata vaurioitunutta tuotetta itse, koska se voi aiheuttaa sähköiskun. Palauta vaurioitunut laite aina ammattimaiseen

huoltoliikkeeseen korjausta varten. Vain valtuutetut huoltoasiantuntijat saavat suorittaa kaikki korjaukset. Virheellisesti suoritetut korjaukset voivat aiheuttaa käyttäjälle vaarallisia tilanteita.
24. Älä koskaan käytä tuotetta syttyvien materiaalien lähellä.
25. Älä koskaan suuntaa höyrypesuria itseäsi, muita ihmisiä, eläimiä tai sähkölaitteita kohti.
26. Laitetta saa käyttää vain alkuperäisten lisävarusteiden kanssa.
27. Varmista, että vesisäiliön kansi on ruuvattu tiukasti kiinni laitteeseen.
28. Varoitus. Kuuma pari.
29. Varoitus. Kuuma höyry, omani aiheuttaa palovammoja.

30. Älä kosketa laitteen kuumia pintoja.

Laitekuvaus:

1. Kahva	2. Ylempi kelauskoukku	3. Teleskooppitangon säätökytkin
4. Teleskooppivarsi	5. Mopin moottorin kytkin	6. Höyryn ilmaisin
7. Höyrykytkin	8. Moottorin valo	9. Päälle/pois-painike
10. Vesisäiliö	11. Pyörivä mopin pää	12. Moppityyny
13. Höyrystimen kahva	14. Kaareva suutin	15. Iso pyöreä suutin
16. Rakosuutin	17. Ikkunakaavin	18. Tasainen kaavin
19. Pieni pyöreä suutin	20. Pyyhe ikkunan kaavinta varten	
21. Pääsuutin	22. Mittakuppi	

Ennen ensimmäistä käyttöä:
1. Poista kaikki pakkausmateriaalit
2. Pyyhi kaikki osat vedellä kostealla liinalla.
3. Tarkista, puuttuuko osia käsikirjan sivulta 2.

Pyörivän mopin käyttö:
1. Asenna kahva (1) painamalla kahvan alaosassa olevia painikkeita sisäänpäin ja työntämällä se lujasti teleskooppitangon yläosaan. Kuten sivulla 4. Purkamista varten muista myös painaa painikkeita ja vetämällä lujasti ylöspäin kahvan irrottamiseksi.
2. Kiinnitä moppityynyt (12) pyörivään moppipäähän (11). Varmista, että tyynyt ovat tiukasti kiinni ja ympyröiden keskellä. Jos et asenna niitä oikein, voit naarmuttaa lattiaa tai vahingoittaa laitetta.
3. Paina päälaite tiukasti pyörivään moppipäähän ja varmista, että painat pään painiketta niin, että se napsahtaa paikalleen, joka on suunniteltu päälaitteeseen sivulla 4 kuvatulla tavalla.
4. Pyörivän mopin asennuksen poistamiseksi varmista, että laite on jäähtynyt ja sammutettu, ja paina myös painiketta ja vedä lujasti ylöspäin laitteen vapauttamiseksi.
5. Vedä vesisäiliön (10) kahvasta lujasti vetääksesi vesisäiliön ulos.
6. Avaa veden sisääntulo vetämällä vesisäiliön silikoniläppää. Kuten sivulla 5 näkyy.
7. Käytä vesijohtovettä ilman lisättyjä tuoksuja tai pesuaineita. Vain puhdas vesijohtovesi on sallittu.
8. Älä täytä vesisäiliötä MAX-viivan yli.
9. Sulje silikoniläppä työntämällä se lujasti takaisin paikalleen ja asenna säiliö takaisin paikoilleen.
10. Kytke laite pistorasiaan tai jatkojohtoon.
11. Käynnistä laite painamalla virtapainiketta (9).
12. Paina höyryn valintapainiketta (7) valitaksesi höyryn voimakkuuden. Steam-ilmaisimen kuvake vaihtaa väriä.
    a. Ei valoa – Höyryntuotanto pois päältä
    b. Sininen valo – Alhainen höyryntuotanto
    c. Vihreä valo – Keskimääräinen höyryntuotto
    d. Punainen valo – Korkea höyryntuotto
13. Kun olet valinnut halutun höyryntuoton määrän, tartu kahvaan lujasti ja paina mopin moottorin kytkintä (5).
14. Laite alkaa nyt pyörittää päätä, mikä helpottaa puhdistamista.
VAROITUS: Laitteesta tulee nyt höyryä. ÄLÄ osoita ihmisiä, lapsia, eläimiä tai muita lämpöherkkiä materiaaleja.
15. Kun olet lopettanut laitteen käytön, sammuta höyryntuotanto ja moottori ja irrota laite. Voit sammuttaa Mopin ja Stem -toiminnon samanaikaisesti painamalla höyryvalintapainiketta (7) ja pitämällä sitä painettuna 3 sekunnin ajan.
VAROITUS: VARMISTA, ETTÄ LAITE ON JÄÄHTYNYT, ENNEN KUIN IRROTAT MOPPAJAT.
16. Poista moppityynyt ja pese ne.
VAROITUS: ÄLÄ KÄYTÄ LATTIAN PESULAITTEETTA ILMAN tyynyjä. SE VAURIOITTAA LAITETTA JA LATTIAA.

Höyrypuhdistimen toiminto:
Voit käyttää laitetta ilman pyörivää moppikiinnitystä ja käyttää sitä höyrypesurina huomattavasti helpompi käsitellä. Voit tehdä sen noudattamalla alla olevia ohjeita:
1. Irrota teleskooppikahva päärungosta painamalla laitteen takana olevaa painiketta ja painamalla vapautuspainiketta sivun 5 osoittamalla tavalla.
2. Irrota pyörivä mopin kiinnike painamalla päälaitteen höyrynpoistoaukon lähellä olevaa painiketta sivun 4 alareunassa kuvatulla tavalla.
5. Kiinnitä höyrystimen kahva (13) paikkaan, johon teleskooppivarsi asetettiin.
6. Kiinnitä pääsuutin (21) painamalla kiinnikkeen pohjassa olevaa painiketta ja painamalla se paikalleen sivulla 7 kuvatulla tavalla.
7. Voit myös lisätä mitä tahansa muita lisälaitteita pääsuuttimen päälle tai käyttää pääsuutinta sellaisenaan.
8. Lisätäksesi muut lisälaitteet, valitse tarvittava lisäosa ja sen sisältä löydät lehdon, joka vastaa pääsuuttimen tappia.
9. Aseta lisäosa suuttimeen ja kierrä, jotta tappi putoaa paikoilleen, jotta lisäosa ei liiku käytön aikana.

10. Voit nyt käyttää höyrynvalintapainiketta (7) valitaksesi höyryntuoton voimakkuuden.
VAROITUS: ÄLÄ KOSKE PÄÄHÖYRYSUUTINTA TAI LISÄTTÄ KÄYTÖN AIKANA. SAMMUTA LAITE JA ANNA LISÄVARUSTEEN JÄÄHTYÄ ENNEN IRROTTAMISTA.
11. Irrota lisäosat odottamalla niiden jäähtymistä ja kääntämällä niitä toiseen suuntaan ja irrottamalla ne.
Liitteiden kuvaukset ja käyttöehdot:

a. Pääsuutin (21) – Käytetään vaikeakäyttöisiin paikkoihin, kuten kaappien tai kulmien väliin.
b. Kaareva suutin (14) – Jotain taakse ojentamiseen tai esimerkiksi keittiöhanan taakse.
c. Pyöreä Iso harja (15) – Isompien pintojen, esim. keittiötason, puhdistukseen.
d. Rakoharja (16) – Soveltuu parhaiten laattojen väliseen puhdistukseen.

e. Ikkunan kaavin (17) – Käytetään isojen laattojen ikkunoihin. Voidaan käyttää myös pyyhkeen ollessa päällä veden keräämiseen tai herkemmille alueille.
f. Kaavinkiinnitys (18) – Käytetään silitysastioiden tai vanhan lian ja rasvan poistamiseen.
g. Pyöreä pieni suutin (19) – Käytetään pienemmille alueille.

Mille lattioille laite sopii:
Laitetta voidaan käyttää tiivistetyillä kovilla lattiapinnoilla. Suosittelemme, että testaat ensin laitteen lattianpalalla, joka ei ole näkyvissä, ja tutustu lattian valmistajan huolto-ohjeisiin.
Laitetta EI SAA KÄYTTÄÄ: Nahkaan, vahattuihin huonekaluihin, synteettisiin kuituihin, samettiin tai hienoihin materiaaleihin, jotka ovat herkkiä höyrylle.
VAROITUS: ÄLÄ KÄYTÄ MITÄÄN PUHDISTUSLIUOSTA, HAJUVEDYTÄ, ÖLJYÄ TAI MUITA KEMIALLISIA AINEITA SUORRAAN TÄMÄN TUOTTEEN KANSSA KÄYTETTÄVÄN VEteen. SE SAATTAA VAURIOITTAA TUOTETTA TAI TEHDÄ SEN KÄYTÖSTÄ. KÄYTÄ VAIN PUHTAISTA VEttä.

ONGELMIEN KARTTOITTAMINEN:
1. Laite ei tuota höyryä:

a. Tarkista, onko laitteen virtapistoke ja onko laite kytketty oikein.
b. Varmista, että vesisäiliö on täytetty ja asetettu oikein.
c. Jos merkkivalo palaa ja laitteen pitäisi tuottaa höyryä.
d. Odota vähintään 30 sekuntia höyrynkehityksen käynnistämisen jälkeen.

e. Kun olet tarkistanut kaikki yllä olevat kohdat, mutta höyryä ei vieläkään tapahdu, ota yhteyttä asiakaspalveluun.
2. Käytettäessä pyörivää lattianpuhdistusainetta höyry ei ole tasaista.

a. Muuta höyryntuotanto korkeaksi.

3. Pyörivä lattianpuhdistin ei pyöri.

a. Varmista, että laite on kytketty ja kytketty oikein.
b. Varmista, että pyörivä lattianpuhdistin on kytketty oikein.

4. Moppityynyt eivät pyöri tai heilu.

a. Varmista, että ne on asetettu oikein puhdistimeen ja asetettu oikein.

5. Höyrylattiapesurin tärinää tai heilumista.

a. Moppityynyjä ei ole kiinnitetty oikein.

Tekniset yksityiskohdat:
Jännite: 220-240V ~ 50/60 Hz
Nimellisteho: 1300 W
Vesisäiliön tilavuus: 550 ml
Pyörimisnopeus: 110-130 rpm
Höyryntuotanto: 16-28g/min

Kantakaamme huolta ympäristöstä. Pahvipakkauksen pyydämme laittamaan paperikierrätykseen. Polyeteenipussit (PE) tulee laittaa muovien kierrätysastiaan. Loppuun käytetyt laitteet tulee toimittaa asianmukaiseen keräyspisteeseen, koska laitteen sisältämät vaaralliset aineosat voivat olla ympäristölle vahingollisia. Sähkölaite tulee toimittaa siten, että sen uudelleenkäyttö on estetty. Jos laitteessa on paristo, paristo tulee poistaa ja toimittaa erillisesti keräyspisteeseen.

УСЛОВИЯ БЕЗОПАСНОСТИ

ВАЖНЫЕ ИНСТРУКЦИИ ПО БЕЗОПАСНОСТИ

ПОЖАЛУЙСТА, ВНИМАТЕЛЬНО ПРОЧИТАЙТЕ И СОХРАНИТЕ ДЛЯ ДАЛЬНЕЙШЕГО СПРАВКИ

1. Перед использованием продукта внимательно прочитайте и всегда следуйте приведенным ниже инструкциям. Производитель не несет ответственности за любой ущерб, вызванный неправильным использованием.
2. Изделие предназначено только для использования внутри помещений. Не используйте изделие в целях, несовместимых с его назначением.
3. Устройство следует подключать только к заземленной розетке 220–240 В ~ 50/60 Гц. В целях безопасности не подключайте несколько устройств к одной электрической розетке.
4. Будьте осторожны при использовании рядом с детьми. Не позволяйте детям играть с изделием. Не позволяйте детям или людям, незнакомым с устройством, использовать его без присмотра.
5. ВНИМАНИЕ: Детям старше 8 лет и лицам с ограниченными физическими, сенсорными или умственными способностями, а также лицам, у которых недостаточно опыта или знаний о приборе, разрешается использовать прибор только под наблюдением лица, ответственного за его эксплуатацию. безопасности или если они прошли инструктаж по безопасному использованию прибора и осведомлены об опасностях, связанных с его эксплуатацией. Детям не следует играть с устройством. Очистка и техническое обслуживание устройства не должны выполняться детьми, если они не старше 8 лет и эти действия выполняются под присмотром.
6. ВНИМАНИЕ: Не оставляйте включенный в розетку прибор без присмотра.
7. ВНИМАНИЕ: Температура доступных поверхностей работающего устройства может быть высокой во время работы оборудования.
8. ВНИМАНИЕ: Храните устройство в недоступном для детей месте.
9. ВНИМАНИЕ: Всегда вынимайте вилку из розетки после использования, держа розетку рукой. НЕ тяните за шнур питания.
10. ВНИМАНИЕ: Не используйте устройство рядом с легковоспламеняющимися материалами.
11. ВНИМАНИЕ: если прибор используется в ванной комнате, после использования вынимайте вилку из розетки, так как близость воды представляет опасность, даже если прибор выключен.
12. ВНИМАНИЕ: жидкость или пар, выходящие из пароочистителя, не должны направляться в приборы, содержащие электрические компоненты, например, внутрь духовых шкафов.
13. ВНИМАНИЕ: Заправочное отверстие нельзя открывать во время использования прибора.
14. ВНИМАНИЕ: перед чисткой прибора выньте вилку шнура питания из розетки и дайте прибору остыть. Пожалуйста, подождите достаточно долго, так как нагретое устройство остывает очень медленно.
15. ВНИМАНИЕ: Прежде чем наполнить устройство водой, отключите его от электросети.
16. Для заполнения устройства используйте только чистую воду, не добавляйте никаких веществ, таких как средства для удаления накипи, ароматические масла или чистящие средства.
17. Шнур питания не должен касаться горячих частей устройства и не должен располагаться рядом с другими источниками тепла.
18. После выключения прибора, перед его чисткой или хранением выньте вилку шнура

питания из розетки и дайте оборудованию остыть. Пожалуйста, подождите достаточно долго, поскольку нагретое устройство остывает медленно.
19. Не накрывайте устройство и не закрывайте его отверстия, так как это может привести к накоплению тепла внутри устройства, что может привести к повреждению или возгоранию.
20. Никогда не оставляйте изделие, подключенное к источнику питания, без присмотра. Даже если использование прерывается на короткое время, выключите его и отсоедините источник питания.
21. Никогда не погружайте шнур питания, вилку или весь прибор в воду. Никогда не подвергайте изделие воздействию атмосферных условий, таких как прямые солнечные лучи, дождь и т. д.
22. Периодически проверяйте состояние шнура питания. Если шнур питания поврежден, изделие следует вернуть в профессиональный сервисный центр для замены, чтобы избежать опасных ситуаций.
23. Никогда не используйте продукт с поврежденным шнуром питания, если он падал или был поврежден иным образом, или если он не работает должным образом. Не пытайтесь самостоятельно отремонтировать поврежденное изделие, поскольку это может привести к поражению электрическим током. Всегда возвращайте поврежденное устройство в профессиональный сервисный центр для ремонта. Любой ремонт может выполняться только авторизованными специалистами сервисного центра. Неправильно выполненный ремонт может привести к опасным ситуациям для пользователя.
24. Никогда не используйте изделие рядом с легковоспламеняющимися материалами.
25. Никогда не направляйте пароочиститель на себя, других людей, животных или электроприборы.
26. Устройство разрешается использовать только с оригинальными аксессуарами.
27. Убедитесь, что крышка резервуара для воды плотно прикручена к устройству.
28. Предупреждение. Горячая пара.
29. Предупреждение. Горячий пар у меня вызывает ожоги.

30. Не прикасайтесь к горячим поверхностям устройства.

Описание устройства:
1. Ручка 2. Верхний намоточный крюк 3. Переключатель регулировки телескопической штанги
4. Телескопическая штанга 5. Выключатель двигателя швабры 6. Индикатор пара.
7. Переключатель пара 8. Свет мотора 9. Кнопка Вкл./Выкл.
10. Резервуар для воды 11. Вращающаяся насадка для швабры 12. Подушечка для швабры
13. Ручка пароварки 14. Изогнутая насадка 15. Большая круглая насадка.
16. Щелевая насадка 17. Скребок для окон 18. Плоский скребок
19. Маленькая круглая насадка 20. Полотенце для скребка для окон.
21. Основная насадка 22. Мерный стакан.

Перед первым использованием:
1. Снимите все упаковочные материалы.
2. Протрите все детали влажной тканью, смоченной водой.
3. Проверьте, отсутствуют ли какие-либо детали, сверившись со страницей 2 руководства.

Использование вращающейся насадки для швабры:
1. Установите ручку (1), нажав кнопки в нижней части ручки внутрь и плотно вставив ее в верхнюю часть телескопической штанги. Как показано на стр. 4. При демонтаже обязательно нажимайте на кнопки и сильно потяните вверх, чтобы вытащить ручку.
2. Прикрепите подушечки швабры (12) к вращающейся насадке швабры (11). Убедитесь, что подушечки прочно прикреплены и находятся посередине кругов. Если вы установите их неправильно, вы рискуете поцарапать пол или повредить устройство.
3. Плотно прижмите основное устройство к вращающейся насадке швабры и обязательно нажмите кнопку на головке, чтобы она зафиксировалась на месте, предназначенном для основного устройства, как показано на странице 4.
4. ЧТОБЫ снять вращающуюся насадку швабры, убедитесь, что устройство остыло и выключено, а также нажмите кнопку и резко потяните вверх, чтобы освободить устройство.
5. Сильно потяните за ручку резервуара для воды (10), чтобы вытащить резервуар для воды.
6. Потяните силиконовую заслонку на резервуаре для воды, чтобы открыть подачу воды. Как показано на странице 5.

7. Используйте водопроводную воду без каких-либо ароматизаторов или моющих средств. Разрешается использовать только чистую водопроводную воду.
8. Следите за тем, чтобы резервуар для воды не превышал отметку MAX.
9. Закройте силиконовую заслонку, плотно вставив ее на место и установив резервуар на место.
10. Подключите устройство к розетке или удлинителю.
11. Нажмите кнопку «Вкл/Выкл» (9), чтобы включить устройство.
12. Нажмите кнопку выбора пара (7), чтобы выбрать интенсивность пара. Значок индикатора Steam изменит цвет.
а. Нет света – генерация пара выключена.
б. Синий свет – низкое парообразование.
в. Зеленый свет – средняя парогенерация.
д. Красный свет – высокая парогенерация.
13. После выбора желаемого количества пара крепко возьмитесь за ручку и нажмите выключатель двигателя швабры (5).
14. Устройство начнет вращать головку, что облегчит очистку.
ВНИМАНИЕ: Теперь устройство испускает пар. Не направляйте на людей, детей, животных или другие термочувствительные материалы.
15. После завершения использования устройства выключите подачу пара и двигатель и отключите устройство от сети. Вы можете одновременно отключить функцию генерации швабры и стебля, нажав и удерживая кнопку выбора пара (7) в течение 3 секунд.
ВНИМАНИЕ: ПРЕЖДЕ ЧЕМ СНЯТЬ НАКЛАДКИ ШВАБРЫ, УБЕДИТЕСЬ, ЧТО УСТРОЙСТВО ОХЛАЖДАЕТСЯ.
16. Снимите подушечки швабры и постирайте их.
ВНИМАНИЕ: НЕ ИСПОЛЬЗУЙТЕ ПОЛОВОМОЙОЧНУЮ МАШИНУ БЕЗ ПОДКЛАДОК. ЭТО ПОВРЕДИТ УСТРОЙСТВО И ПОЛ.

Функция пароочистителя:
Вы можете использовать устройство без вращающейся насадки для швабры и использовать его в качестве пароочистителя в гораздо более удобной форме. Для этого следуйте приведенным ниже инструкциям:
1. Снимите телескопическую ручку с основного корпуса, нажав кнопку на задней части устройства, а затем кнопку разблокировки, как показано на странице 5.
2. Снимите насадку вращающейся швабры, нажав кнопку рядом с выпускным отверстием для пара основного устройства, как показано внизу страницы 4.
5. Прикрепите ручку отпаривателя (13) на место установки телескопической штанги.
6. Прикрепите основную насадку (21), нажав кнопку в основании насадки и вставив ее на место, как показано на стр. 7.
7. Вы также можете добавить любые другие насадки поверх основного сопла или использовать основное сопло как есть.
8. Чтобы добавить другие насадки, выберите нужную насадку, внутри вы найдете паз, соответствующий штифту на основной насадке.
9. Вставьте насадку в насадку и поверните ее, чтобы штифт встал на место и насадка не двигалась во время использования.
10. Теперь вы можете использовать кнопку выбора пара (7), чтобы выбрать интенсивность генерации пара.
ВНИМАНИЕ: НЕ ПРИКАСАЙТЕСЬ К ГЛАВНОЙ ПАРОВОЙ НАСАДКЕ ИЛИ НАСАДКЕ ВО ВРЕМЯ ИСПОЛЬЗОВАНИЯ. ВЫКЛЮЧИТЕ УСТРОЙСТВО И ДАЙТЕ НАСАДКЕ ОХЛАДАТЬ ПЕРЕД СНЯТИЕМ.
11. Чтобы снять насадки, подождите, пока они остынут, поверните их в другую сторону и снимите.
Описания вложений и рекомендации по использованию:
а. Основная насадка (21) – используется для труднодоступных мест, например, между шкафами или углами.
б. Изогнутая насадка (14). Чтобы дотянуться до чего-нибудь или под чем-то, например, за кухонным краном.
в. Круглая большая щетка (15) – для очистки больших поверхностей, например, кухонной стойки.
д. Щелевая щетка (16). Лучше всего использовать для чистки между плитками.
е. Скребок для окон (17) – используется для окон с большой плиткой. Также можно использовать полотенце для сбора воды или на более чувствительных участках.
ф. Насадка-скребок (18) – используется для очистки сковородок или удаления старой грязи и жира.
г. Круглая маленькая насадка (19) – используется для небольших площадей.

Для каких полов подходит устройство:
Устройство можно использовать на герметичных твердых напольных покрытиях. Рекомендуется сначала протестировать устройство на незаметном участке пола и ознакомиться с инструкциями по эксплуатации производителя пола.
Устройство НЕ следует ИСПОЛЬЗОВАТЬ для: кожи, вощеной мебели, синтетического волокна, бархата или тонких материалов, чувствительных к пару.
ВНИМАНИЕ: НЕ ИСПОЛЬЗУЙТЕ ЛЮБЫЕ ОЧИСТЯЩИЕ РАСТВОРЫ, ДУХИ, МАСЛА ИЛИ ДРУГИЕ ХИМИЧЕСКИЕ ВЕЩЕСТВА ДОПОЛНИТЕЛЬНО ВОДЫ, ИСПОЛЬЗУЕМОЙ НЕПОСРЕДСТВЕННО С ЭТИМ ИЗДЕЛИЕМ. ЭТО МОЖЕТ ПОВРЕДИТЬ ИЗДЕЛИЕ ИЛИ СДЕЛАТЬ ЕГО НЕБЕЗОПАСНЫМ ИСПОЛЬЗОВАНИЕМ. ИСПОЛЬЗУЙТЕ ТОЛЬКО ЧИСТУЮ ВОДУ.

ПОИСК НЕИСПРАВНОСТЕЙ:
1. Устройство не генерирует пар:
а. Проверьте, подключена ли вилка к устройству и правильно ли оно включено.
б. Убедитесь, что резервуар для воды наполнен и правильно вставлен.
в. Если индикатор горит и устройство должно генерировать пар.
д. Пожалуйста, подождите не менее 30 секунд после включения генерации пара.
е. После проверки всех вышеперечисленных пунктов и отсутствия образования пара обратитесь в службу поддержки клиентов.
2. При использовании вращающегося очистителя для пола подача пара неравномерна.
а. Измените мощность пара на Высокая.
3. Вращающийся пылесос для пола не вращается.
а. Убедитесь, что устройство подключено и включено правильно.
б. Убедитесь, что вращающийся очиститель пола подключен правильно.
4. Подушечки швабры не вращаются и не раскачиваются.
а. Убедитесь, что они правильно установлены на пылесос и расположены правильно.
5. Вибрация или раскачивание поломойки.
а. Насадки для швабры прикреплены неправильно.

Технические детали:
Напряжение: 220-240 В~ 50/60 Гц
Номинальная мощность: 1300 Вт
Емкость резервуара для воды: 550 мл.
Скорость вращения: 110-130 об/мин.

EAC

Заботясь об окружающей среде.. Упаковку из картона передайте,пожалуйста, на макулатуру. Полиэтиленовые мешки (PE) выкидать в резервуар для пластмассы. Изношенное устройство надо передать в соответствующую точку хранения, так как находящиесяв устройствеопасные составляющие могут являться угрозой для окружающей среды. Электрическое устройство надо передать таким образом, чтобы ограничить его повторное употребление и использование. Если в устройстве находятся батареи, их надо вытянуть и передать в точку хранения отдельно. Устройство не выкидать в резервуар для коммунальных отходов!

HRVATSKI

SIGURNOSNI UVJETI
VAŽNE SIGURNOSNE UPUTE
PAŽLJIVO PROČITAJTE I SAČUVAJTE ZA BUDUĆU REFERENCU

1. Prije uporabe proizvoda pažljivo pročitajte i uvijek slijedite upute u nastavku. Proizvođač nije odgovoran za štetu nastalu nepravilnom uporabom.
2. Proizvod je namijenjen samo za unutarnju upotrebu. Nemojte koristiti proizvod u svrhe koje nisu kompatibilne s njegovom namjenom.
3. Uređaj treba priključiti samo na uzemljenu utičnicu 220-240 V ~ 50/60 Hz. Iz sigurnosnih razloga nemojte uključivati više uređaja u jednu električnu utičnicu.
4. Budite oprezni kada koristite u blizini djece. Ne dopustite djeci da se igraju proizvodom. Ne dopustite djeci ili osobama koje nisu upoznate s uređajem da ga koriste bez nadzora.
5. UPOZORENJE: Aparat smiju koristiti djeca starija od 8 godina i osobe smanjenih fizičkih, osjetilnih ili mentalnih sposobnosti, kao i osobe koje nemaju dovoljno iskustva ili znanja o aparatu, samo pod nadzorom osobe odgovorne za sigurnost ili ako su bili upućeni u sigurnu uporabu uređaja i svjesni opasnosti povezanih s njegovim radom. Djeca se ne smiju igrati s uređajem. Čišćenje i održavanje uređaja ne smiju obavljati djeca osim ako su starija od 8 godina i te se aktivnosti obavljaju pod nadzorom.
6. UPOZORENJE: Ne ostavljajte aparat uključen u utičnicu bez nadzora.
7. UPOZORENJE: Temperatura dostupnih površina radnog uređaja može biti visoka dok oprema radi.
8. UPOZORENJE: Uređaj držite izvan dohvata djece.
9. UPOZORENJE: Nakon upotrebe uvijek izvucite utikač iz utičnice držeći utičnicu rukom. NEMOJTE povlačiti kabel za napajanje.
10. UPOZORENJE: Ne koristite uređaj u blizini zapaljivih materijala.
11. UPOZORENJE: Kada se aparat koristi u kupaonici, nakon upotrebe izvucite utikač iz utičnice, jer blizina vode predstavlja rizik čak i kada je aparat isključen.
12. UPOZORENJE: Tekućina ili para koja izlazi iz parnog čistača ne smije se usmjeravati u uređaje koji sadrže električne komponente, kao što je unutrašnjost pećnica.
13. UPOZORENJE: Otvor za punjenje ne smije se otvarati dok je uređaj u uporabi.
14. UPOZORENJE: Prije čišćenja aparata, izvucite utikač iz utičnice i ostavite aparat da se ohladi. Pričekajte dovoljno dugo jer se zagrijani uređaj vrlo sporo hladi.
15. UPOZORENJE: Prije punjenja vodom uređaj isključite iz struje.
16. Koristite samo čistu vodu za punjenje uređaja, nemojte dodavati nikakve tvari poput sredstava za uklanjanje kamenca, aromatičnih ulja ili sredstava za čišćenje.
17. Kabel za napajanje ne smije dodirivati vruće dijelove uređaja i ne smije se nalaziti u blizini drugih izvora topline.
18. Nakon isključivanja uređaja, prije čišćenja ili spremanja, izvucite kabel za napajanje iz utičnice i ostavite opremu da se ohladi. Pričekajte dovoljno dugo jer se zagrijani uređaj sporo hladi.
19. Nemojte prekrivati uređaj niti prekrivati njegove otvore jer to može uzrokovati nakupljanje topline unutar uređaja, što može dovesti do oštećenja ili požara.
20. Nikada ne ostavljajte proizvod priključen na izvor napajanja bez nadzora. Čak i ako se uporaba prekine na kratko vrijeme, isključite ga i odspojite napajanje.
21. Nikada ne stavljajte kabel za napajanje, utikač ili cijeli uređaj u vodu. Nikada ne izlažite proizvod atmosferskim uvjetima kao što je izravna sunčeva svjetlost ili kiša itd.
22. Povremeno provjeravajte stanje kabela za napajanje. Ako je kabel za napajanje

oštećen, proizvod treba vratiti u profesionalni servisni centar na zamjenu kako bi se izbjegle opasne situacije.
23. Nikada nemojte koristiti proizvod s oštećenim kabelom za napajanje, ako je pao ili je na neki drugi način oštećen, ili ako ne radi ispravno. Ne pokušavajte sami popraviti oštećeni proizvod jer to može dovesti do strujnog udara. Oštećeni uređaj uvijek vratite u profesionalni servisni centar na popravak. Sve popravke smiju obavljati samo ovlašteni servisni stručnjaci. Nepropisno izvedeni popravci mogu dovesti do opasnih situacija za korisnika.
24. Nikada ne koristite proizvod u blizini zapaljivih materijala.
25. Nikada ne usmjeravajte parni čistač prema sebi, drugim ljudima, životinjama ili električnim uređajima.
26. Uređaj se smije koristiti samo s originalnim priborom.
27. Provjerite je li poklopac spremnika za vodu čvrsto pričvršćen na uređaj.
28. Upozorenje. Vrući par.
29. Upozorenje. Vruća para, moja uzrokuje opekline.

30. Ne dirajte vruće površine uređaja.

Opis uređaja:
1. Ručka
2. Gornja kuka za namatanje
3. Prekidač za podešavanje teleskopske šipke
4. Teleskopska šipka
5. Prekidač motora za brisanje
6. Indikator pare
7. Prekidač za paru
8. Svjetlo motora
9. Tipka za uključivanje/isključivanje
10. Spremnik za vodu
11. Rotirajuća glava za brisanje
12. Podloga za brisanje
13. Ručka kuhala na pari
14. Zakrivljena mlaznica
15. Velika okrugla mlaznica
16. Mlaznica za pukotine
17. Strugač za prozore
18. Ravni strugač
19. Mala okrugla mlaznica
20. Ručnik za strugač prozora
21. Glavna mlaznica
22. Mjerna posuda

Prije prve upotrebe:
1. Uklonite sav materijal za pakiranje
2. Obrišite sve dijelove vlažnom krpom s vodom.
3. Provjerite nedostaju li neki dijelovi tako da pogledate stranicu 2 priručnika.

Korištenje nastavka za rotirajuću krpu:
1. Ugradite ručku (1) pritiskom na gumbe na donjem dijelu ručke prema unutra i čvrstim guranjem u gornji dio teleskopske šipke. Kao što je prikazano na stranici 4. Za rastavljanje također pazite da pritisnete gumbe i čvrsto povučete prema gore kako biste izvukli ručku.
2. Zalijepite jastučiće za brisanje (12) na rotirajuću glavu za brisanje (11). Provjerite jesu li jastučići čvrsto pričvršćeni i u sredini krugova. Ako ih ne postavite ispravno, riskirate ogrebanje poda ili oštećenje uređaja.
3. Čvrsto pritisnite glavni uređaj na rotirajuću glavu brisača pazeći da pritisnete gumb na glavi tako da klikne na mjesto dizajnirano na glavnom uređaju kao što je prikazano na stranici 4.
4. ZA deinstaliranje rotirajuće glave brisača provjerite je li uređaj hladan i isključen te također pritisnite gumb i čvrsto povucite prema gore kako biste oslobodili uređaj.
5. Čvrsto povucite ručku na spremniku za vodu (10) kako biste izvukli spremnik za vodu.
6. Povucite silikonski poklopac na spremniku za vodu kako biste otvorili dovod vode. Kao što je prikazano na stranici 5.
7. Koristite vodu iz slavine bez dodanih mirisa ili deterdženata. Dopuštena je samo čista voda iz slavine.
8. Pazite da ne napunite spremnik za vodu preko linije MAX.
9. Zatvorite silikonski poklopac tako da ga čvrsto gurnete natrag na mjesto i vratite spremnik na njegovo mjesto.
10. Uključite uređaj u zidnu utičnicu ili produžni kabel.
11. Pritisnite tipku za uključivanje/isključivanje (9) kako biste uključili uređaj.
12. Pritisnite gumb za odabir pare (7) za odabir intenziteta pare. Ikona indikatora Steam će promijeniti boju.
    a. Nema svjetla – proizvodnja pare je isključena
    b. Plavo svjetlo – Nisko stvaranje pare
    c. Zeleno svjetlo – Srednje stvaranje pare
    d. Crveno svjetlo – Velika proizvodnja pare
13. Nakon odabira željene količine pare, čvrsto uhvatite ručku i pritisnite prekidač motora za brisanje (5)
14. Uređaj će sada početi rotirati glavu što olakšava čišćenje.
OPREZ: Uređaj sada ispušta paru. Ne usmjeravajte u ljude, djecu, životinje ili druge materijale osjetljive na toplinu.
15. Nakon što završite s korištenjem uređaja, isključite proizvodnju pare i motor te isključite uređaj. Možete isključiti funkciju Mop i Stem Generation u isto vrijeme pritiskom i držanjem tipke za odabir pare (7) 3 sekunde.
OPREZ: PROVJERITE JE LI SE UREĐAJ OHLADIO PRIJE UKLANJANJA MOP PODLOGA.
16. Uklonite krpe i operite ih.
OPREZ: NE KORISTITE STROJ ZA PRANJE PODOVA BEZ JASTUČICA. TO ĆE OŠTETITI UREĐAJ I POD.

Funkcija parnog čistača:
Uređaj možete koristiti bez rotirajućeg nastavka za brisanje i koristiti ga kao parni čistač u puno lakšem obliku. Da biste to učinili, slijedite upute u nastavku:
1. Uklonite teleskopsku ručku s glavnog tijela pritiskom na gumb na stražnjoj strani uređaja i pritiskom na gumb za otpuštanje kao što je prikazano na stranici 5.
2. Uklonite rotirajući nastavak za brisanje pritiskom na gumb blizu izlaza pare glavnog uređaja kao što je prikazano na dnu stranice 4.

5. Pričvrstite dršku kuhala na paru (13) na mjesto gdje je postavljena teleskopska šipka.
6. Pričvrstite glavnu mlaznicu (21) pritiskom na gumb na dnu nastavka i guranjem na mjesto kao što je prikazano na stranici 7.
7. Također možete dodati bilo koji drugi dodatak na vrh glavne mlaznice ili koristiti glavnu mlaznicu kakva jest.
8. Za dodavanje drugih dodataka odaberite željeni nastavak i unutra ćete pronaći udubinu, koja će odgovarati klinu na glavnoj mlaznici.
9. Umetnite nastavak na mlaznicu i zakrenite ga tako da klin sjedne na mjesto i tako se nastavak ne pomiče tijekom upotrebe.
10. Sada možete koristiti gumb za odabir pare (7) za odabir intenziteta stvaranja pare.
OPREZ: NE DIRAJTE GLAVNU MLAZNICU ZA PARU ILI DATAK TIJEKOM UPOTREBE. ISKLJUČITE UREĐAJ I OSTAVITE NASTAVAK DA SE OHLADI PRIJE UKLANJANJA.
11. Za uklanjanje dodataka pričekajte da se ohlade te ih okrenite u drugom smjeru I povucite.
Opisi priloga i predložena upotreba:
a. Glavna mlaznica (21) – Koristi se za mjesta koja je teško koristiti kao što su između ormarića ili uglovi.
b. Zakrivljena mlaznica (14) – Za dosezanje iza nečega ili ispod nečega poput iza kuhinjske slavine.
c. Okrugla velika četka (15) – Za čišćenje većih površina, primjerice kuhinjskog pulta.
d. Četka za pukotine (16) – najbolje se koristi za čišćenje između pločica.
e. Strugač za prozore (17) – Koristi se za prozore od velikih pločica. Može se koristiti i s ručnikom na sebi za skupljanje vode ili na osjetljivijim područjima.
f. Nastavak za struganje (18) – Koristi se za željezne posude ili za uklanjanje stare prljavštine I masnoće.
g. Okrugla mala mlaznica (19) – Koristi se za manje površine.

Za koje podove je uređaj prikladan:
Uređaj se može koristiti na zatvorenim tvrdim podovima. Preporuča se prvo isprobati uređaj na komadu poda koji nije vidljiv i proučiti upute za održavanje proizvođača poda.
Uređaj se NE smije KORISTITI na: koži, voštanom namještaju, sintetičkim vlaknima, baršunu ili finim materijalima osjetljivim na paru.
OPREZ: NEMOJTE KORISTITI NIKAKVU OTOPINU ZA ČIŠĆENJE, PARFEM, ULJE ILI DRUGE KEMIJSKE TVARI ZA VODU KOJU KORISTITE IZRAVNO S OVIM PROIZVODOM. TO MOŽE OŠTETITI PROIZVOD ILI GA UČINITI NESIGURNIM ZA UPOTREBU. KORISTITE SAMO ČISTU VODU.

RJEŠAVANJE PROBLEMA:
1. Uređaj ne stvara paru:
a. Provjerite je li utikač uređaja i je li uređaj ispravno uključen.
b. Provjerite je li spremnik za vodu napunjen i pravilno umetnut.
c. Ako indikator svijetli i uređaj bi trebao stvarati paru.
d. Pričekajte najmanje 30 sekundi nakon uključivanja generatora pare.
e. Nakon što ste provjerili sve gore navedene točke i još uvijek nema stvaranja pare, obratite se službi za korisnike.
2. Kada koristite rotirajući čistač podova, para nije konzistentna.
a. Promijenite proizvodnju pare na High.
3. Rotirajući čistač podova se ne okreće.
a. Provjerite je li uređaj priključen i ispravno uključen.
b. Provjerite je li rotirajući čistač podova pravilno priključen.
4. Jastučići za brisanje se ne okreću niti njišu.
a. Provjerite jesu li ispravno stavljeni na čistač i postavljeni na ispravan način.
5. Vibracija ili njihanje parne perilice poda.
a. Jastučići za brisanje nisu ispravno pričvršćeni.

Tehnički detalji:
Napon: 220-240V~ 50/60 Hz
Nazivna snaga: 1300 W
Kapacitet spremnika za vodu: 550 ml
Brzina vrtnje: 110-130 okretaja u minuti
Stvaranje pare: 16-28 g / min

Vodimo brigu o prirodnom okolišu. Kartonsku ambalažu molimo prenijeti na otpadni papir. Polietilen (PE) vreće bacati u kontejner za plastiku. Istrošena oprema treba biti premještena na prikladno mjesto za pohranu, jer sadrže u ureađju opasne tvari mogu predstavljati opasnost za okoliš. Električni uređaj mora biti predat u takvom stanju da se smanji mogučnost njegove ponovne upotrebe. Ako vaš uređaj ima baterije, treba njih ukloniti i predati na mjesto za pohranu odvojeno.

CONDIZIONI DI SICUREZZA IMPORTANTI ISTRUZIONI DI SICUREZZA
SI PREGA DI LEGGERE ATTENTAMENTE E CONSERVARE PER RIFERIMENTI FUTURI

1. Prima di utilizzare il prodotto leggere attentamente e seguire sempre le istruzioni riportate di seguito. Il produttore non è responsabile per eventuali danni causati da un uso improprio.
2. Il prodotto è destinato esclusivamente all'uso interno. Non utilizzare il prodotto per scopi incompatibili con l'uso previsto.
3. Il dispositivo deve essere collegato solo ad una presa con messa a terra 220-240 V ~ 50/60 Hz . Per motivi di sicurezza, non collegare più dispositivi a un'unica presa elettrica.
4. Fare attenzione quando si utilizza in presenza di bambini. Non lasciare che i bambini giochino con il prodotto. Non permettere a bambini o persone che non hanno familiarità con il dispositivo di utilizzarlo senza sorveglianza.
5. ATTENZIONE: L'apparecchio può essere utilizzato da bambini di età superiore a 8 anni e da persone con ridotte capacità fisiche, sensoriali o mentali, o da persone prive di esperienza o conoscenza dell'apparecchio, solo sotto la supervisione di una persona responsabile della loro sicurezza o se sono stati istruiti sull'uso sicuro dell'apparecchio e sono consapevoli dei pericoli associati al suo funzionamento. I bambini non devono giocare con il dispositivo. La pulizia e la manutenzione del dispositivo non devono essere eseguite da bambini a meno che non abbiano più di 8 anni e queste attività siano eseguite sotto supervisione.
6. ATTENZIONE: Non lasciare l'apparecchio collegato alla presa di corrente incustodito.
7. AVVERTENZA: La temperatura delle superfici accessibili di un dispositivo operativo può essere elevata quando l'apparecchiatura è in funzione.
8. ATTENZIONE: Tenere il dispositivo fuori dalla portata dei bambini.
9. ATTENZIONE: rimuovere sempre la spina dalla presa di corrente dopo l'uso tenendo la presa con la mano. NON tirare il cavo di alimentazione.
10. ATTENZIONE: Non utilizzare il dispositivo vicino a materiali infiammabili.
11. ATTENZIONE: Quando si utilizza l'apparecchio in bagno, staccare la spina dalla presa dopo l'uso, in quanto la vicinanza dell'acqua rappresenta un rischio anche ad apparecchio spento.
12. ATTENZIONE: Il liquido o il vapore che esce dalla pulitrice a vapore non devono essere diretti verso apparecchi contenenti componenti elettrici, come l'interno dei forni.
13. ATTENZIONE: L'apertura di riempimento non deve essere aperta mentre l'apparecchio è in uso.
14. ATTENZIONE: Prima di pulire l'apparecchio, scollegare il cavo di alimentazione dalla presa e lasciare raffreddare l'apparecchio. Si prega di attendere abbastanza a lungo poiché il dispositivo riscaldato si raffredda molto lentamente.
15. ATTENZIONE: Prima di riempire d'acqua l'apparecchio, scollegarlo dalla rete elettrica.
16. Utilizzare solo acqua pulita per riempire l'apparecchio, non aggiungere sostanze come decalcificanti, oli aromatici o detergenti.
17. Il cavo di alimentazione non deve toccare le parti calde del dispositivo e non deve essere posizionato vicino ad altre fonti di calore.
18. Dopo aver spento l'apparecchio, prima di pulirlo o riporlo, scollegare il cavo di alimentazione dalla presa e lasciare raffreddare l'apparecchiatura. Si prega di attendere abbastanza a lungo perché il dispositivo riscaldato si raffreddi lentamente.
19. Non coprire il dispositivo né coprire le sue aperture poiché ciò potrebbe causare un accumulo di calore all'interno del dispositivo, con conseguenti danni o incendi.
20. Non lasciare mai il prodotto collegato a una fonte di alimentazione incustodito. Anche se si interrompe per breve tempo l'utilizzo, spegnerlo e scollegare l'alimentazione.
21. Non immergere mai il cavo di alimentazione, la spina o l'intero apparecchio nell'acqua. Non esporre mai il prodotto a condizioni atmosferiche come luce solare diretta o pioggia,

ecc.
22. Controllare periodicamente le condizioni del cavo di alimentazione. Se il cavo di alimentazione è danneggiato, il prodotto deve essere restituito a un centro di assistenza professionale per la sostituzione per evitare situazioni pericolose.
23. Non utilizzare mai il prodotto con un cavo di alimentazione danneggiato, o se è caduto o è stato danneggiato in altro modo, o se non funziona correttamente. Non tentare di riparare da soli un prodotto danneggiato poiché ciò potrebbe provocare scosse elettriche. Restituisci sempre il dispositivo danneggiato a un centro di assistenza professionale per la riparazione. Tutte le riparazioni possono essere eseguite solo da specialisti dell'assistenza autorizzati. Riparazioni eseguite in modo non corretto possono comportare situazioni pericolose per l'utente.
24. Non utilizzare mai il prodotto vicino a materiali infiammabili.
25. Non puntare mai il pulitore a vapore verso se stessi, altre persone, animali o apparecchi elettrici.
26. Il dispositivo può essere utilizzato solo con accessori originali.
27. Assicurarsi che il coperchio del serbatoio dell'acqua sia avvitato saldamente sul dispositivo.
28. Avvertimento. Coppia calda.
29. Avvertimento. Vapore caldo, il mio provoca ustioni.

30. Non toccare le superfici calde del dispositivo.

Descrizione del dispositivo:
1. Maniglia 2. Gancio di avvolgimento superiore 3. Interruttore regolazione asta telescopica
4. Asta telescopica 5. Interruttore motore mop 6. Indicatore vapore
7. Interruttore vapore 8. Luce motore 9. Tasto On/Off
10. Serbatoio dell'acqua 11. Testa rotante del panno 12. Panno per panno
13. Maniglia vaporiera 14. Bocchetta curva 15. Bocchetta tonda grande
16. Bocchetta per fessure 17. Raschietto per vetri 18. Raschietto piatto
19. Bocchetta tonda piccola 20.Asciugamano per raschietto per vetri
21. Ugello principale 22. Misurino

Prima del primo utilizzo:
1. Rimuovere tutti i materiali di imballaggio
2. Pulisci tutte le parti con un panno inumidito con acqua.
3. Controllare se mancano delle parti consultando la pagina 2 del manuale.

Utilizzo dell'accessorio per scopa rotante:
1. Installare la maniglia (1) premendo i pulsanti sulla parte inferiore della maniglia verso l'interno e spingendola con decisione nella parte superiore dell'asta telescopica. Come mostrato a pagina 4. Per smontare assicurarsi inoltre di premere i pulsanti e tirare con decisione verso l'alto per estrarre la maniglia.
2. Attaccare i panni per scopa (12) sulla testa rotante della scopa (11). Assicurarsi che gli elettrodi siano fissati saldamente e al centro dei cerchi. Se non li installi correttamente rischi di graffiare il pavimento o danneggiare il dispositivo.
3. Premere con decisione il dispositivo principale sulla testa rotante del mocio assicurandosi di premere il pulsante sulla testa in modo che scatti in posizione progettato sul dispositivo principale come mostrato a pagina 4.
4. PER disinstallare la testina rotante del mop, assicurarsi che il dispositivo sia freddo e spento, quindi premere il pulsante e tirare con decisione verso l'alto per rilasciare il dispositivo.
5. Tirare con decisione la maniglia del serbatoio dell'acqua (10) per estrarre il serbatoio dell'acqua.
6. Tirare la linguetta in silicone sul serbatoio dell'acqua per aprire l'ingresso dell'acqua. Come mostrato a pagina 5.
7. Utilizzare l'acqua del rubinetto senza aggiunta di profumi o detergenti. È consentita solo acqua di rubinetto pulita.
8. Assicurarsi di non riempire il serbatoio dell'acqua oltre la linea MAX.
9. Chiudere il lembo in silicone spingendolo con decisione in posizione e reinstallando il serbatoio al suo posto.
10. Collegare il dispositivo alla presa a muro o alla prolunga.
11. Premere il pulsante On/Off (9) per accendere il dispositivo.
12. Premere il pulsante di selezione del vapore (7) per scegliere l'intensità del vapore. L'icona dell'indicatore del vapore cambierà colore.
UN. Nessuna luce – La generazione di vapore è disattivata
B. Luce blu – Bassa generazione di vapore
C. Luce verde – Generazione di vapore media
D. Luce rossa – Elevata generazione di vapore
13. Dopo aver selezionato la quantità desiderata di generazione di vapore, afferrare saldamente la maniglia e premere l'interruttore del motore della scopa (5)
14. Il dispositivo inizierà ora a ruotare la testa facilitando la pulizia.
ATTENZIONE: Il dispositivo ora emette vapore. Non puntare verso persone, bambini, animali o altri materiali sensibili al calore.
15. Una volta finito di utilizzare il dispositivo, spegnere la generazione di vapore e il motore e scollegare il dispositivo. È possibile disattivare contemporaneamente la funzione di generazione dello spazzolone e dello stelo tenendo premuto il pulsante di selezione del vapore (7) per 3 secondi.
ATTENZIONE: ASSICURARSI CHE IL DISPOSITIVO SI SIA RAFFREDDATO PRIMA DI RIMUOVERE I TAMPONI PER MOP.
16. Rimuovere i panni lavabili e lavarli.

ATTENZIONE: NON UTILIZZARE LA LAVAPAVIMENTO SENZA PASTIGLIE. DANNEGGERÀ IL DISPOSITIVO E IL PAVIMENTO.

Funzione pulitore a vapore:
È possibile utilizzare l'apparecchio senza l'accessorio per scopa rotante e utilizzarlo come pulitore a vapore in una forma molto più semplice da maneggiare. Per fare ciò, seguire le istruzioni seguenti:
1. Rimuovere il manico telescopico dal corpo principale premendo il pulsante sul retro del dispositivo e premendo il pulsante di rilascio come mostrato a pagina 5.
2. Rimuovere l'accessorio per la scopa rotante premendo il pulsante vicino all'uscita del vapore del dispositivo principale, come mostrato in fondo a pagina 4.
5. Fissare la maniglia della vaporiera (13) nel punto in cui è stata posizionata l'asta telescopica.
6. Collegare l'ugello principale (21) premendo il pulsante alla base dell'accessorio e spingendolo in posizione come mostrato a pagina 7.
7. È inoltre possibile aggiungere uno qualsiasi degli altri accessori sopra l'ugello principale o utilizzare l'ugello principale così com'è.
8. Per aggiungere gli altri accessori scegli l'accessorio necessario e all'interno troverai una scanalatura, corrisponderà al piolo sull'ugello principale.
9. Inserire l'accessorio sull'ugello e ruotare affinché il perno cada in posizione e l'accessorio non si muova durante l'uso.
10. Ora è possibile utilizzare il pulsante di selezione vapore (7) per scegliere l'intensità della generazione di vapore.
ATTENZIONE: NON TOCCARE L'UGELLO VAPORE PRINCIPALE O L'ATTREZZO DURANTE L'USO. SPEGNERE IL DISPOSITIVO E LASCIARE RAFFREDDARE L'ATTREZZO PRIMA DI RIMUOVERLO.
11. Per rimuovere gli accessori attendere che si raffreddino, girarli nell'altro senso ed estrarli.
Descrizioni degli allegati e utilizzo suggerito:
UN. Ugello principale (21) – Utilizzato per luoghi difficili da usare come tra armadi o angoli.
B. Ugello curvo (14) – Per raggiungere dietro qualcosa o sotto qualcosa come dietro il rubinetto della cucina.
C. Spazzola rotonda grande (15) – Per pulire superfici più grandi, ad esempio il bancone della cucina.
D. Spazzola per fessure (16) – Ideale per pulire tra le piastrelle.
e. Raschietto per finestre (17) – Utilizzato per finestre di piastrelle di grandi dimensioni. Può essere utilizzato anche con l'asciugamano applicato per raccogliere l'acqua o sulle zone più sensibili.
F. Accessorio raschietto (18) – Utilizzato per padelle in ferro o per rimuovere sporco e grasso vecchi.
G. Bocchetta rotonda piccola (19) – Utilizzata per aree più piccole.

Per quali piani è adatto il dispositivo:
Il dispositivo può essere utilizzato su superfici di pavimenti duri sigillati. Si consiglia di testare prima l'apparecchio su un pezzo di pavimento non visibile e di consultare le istruzioni di manutenzione del produttore del pavimento.
Il dispositivo NON DEVE ESSERE UTILIZZATO su: Pelle, mobili cerati, fibre sintetiche, velluto o materiali pregiati sensibili al vapore.
ATTENZIONE: NON UTILIZZARE SOLUZIONI DETERGENTI, PROFUMI, OLIO O ALTRE SOSTANZE CHIMICHE NELL'ACQUA UTILIZZATA DIRETTAMENTE CON QUESTO PRODOTTO. POTREBBE DANNEGGIARE IL PRODOTTO O RENDERNE PERICOLOSO L'UTILIZZO. UTILIZZARE SOLO ACQUA PURA.

RISOLUZIONE DEI PROBLEMI:
1. Il dispositivo non genera vapore:
UN. Controllare se la spina di alimentazione del dispositivo e se il dispositivo è acceso correttamente.
B. Assicurarsi che il serbatoio dell'acqua sia riempito e inserito correttamente.
C. Se la spia è accesa e il dispositivo deve generare vapore.
D. Attendere almeno 30 secondi dopo aver attivato la generazione di vapore.
e. Dopo aver controllato tutti i punti precedenti e ancora non si verifica alcuna generazione di vapore, contattare il servizio clienti.
2. Quando si utilizza la lavapavimenti rotante il vapore non è costante.
UN. Cambia la generazione di vapore su Alta.
3. La lavapavimenti rotante non gira.
UN. Assicurarsi che il dispositivo sia collegato e acceso correttamente.
B. Assicurarsi che il lavapavimenti rotante sia collegato correttamente.
4. I panni non ruotano né oscillano.
UN. Assicurarsi che siano posizionati correttamente sull'aspirapolvere e nel modo corretto.
5. Vibrazioni o oscillazioni della lavapavimenti a vapore.
UN. I panni per la pulizia non sono fissati correttamente.

Dettagli tecnici:
Voltaggio: 220-240V~ 50/60Hz
Potenza nominale: 1300 W
Capacità del serbatoio dell'acqua: 550 ml
Velocità di rotazione: 110-130 giri/min
Generazione di vapore: 16-28g/min

Prendersi cura dell'ambiente
Gli imballi di cartone devono essere smaltiti nel contenitore per la carta. I sacchetti di polietilene (PE) vanno gettati nel contenitore per la plastica. L'apparecchio usato deve essere rottamato presso un centro di raccolta autorizzato, poiché contiene elementi pericolosi che potrebbero costituire una minaccia per l'ambiente. I dispositivi elettrici devono essere resi al fine di evitare il loro riutilizzo. Se il dispositivo contiene una batteria, deve essere rimossa e smaltita separatamente in un punto di raccolta.
Non gettare l'apparecchio nei contenitori dei rifiuti urbani!

شروط السلامة
تعليمات أمنية هامة
يرجى القراءة بعناية والاحتفاظ بها للرجوع إليها في المستقبل
.قبل استخدام المنتج، يرجى قراءة التعليمات الواردة أدناه بعناية واتباعها دائمًا. الشركة المصنعة ليست مسؤولة عن أي ضرر ناتج عن الاستخدام غير السليم .1
.المنتج مخصص للاستخدام الداخلي فقط. لا تستخدم المنتج لأغراض لا تتوافق مع الاستخدام المقصود .2
.هرتز. لأسباب تتعلق بالسلامة، لا تقم بتوصيل أجهزة متعددة بمأخذ كهربائي واحد 50/60 ~ فولت 240-220 يجب توصيل الجهاز فقط بمقبس مؤرض .3
.كن حذرًا عند الاستخدام بالقرب من الأطفال. لا تدع الأطفال يلعبون بالمنتج. لا تسمح للأطفال أو الأشخاص الذين لا يعرفون الجهاز باستخدامه دون إشراف .4
سنوات ومن قبل الأشخاص ذوي القدرات البدنية أو الحسية أو العقلية المحدودة، أو 8 تحذير: يمكن استخدام الجهاز من قبل الأطفال الذين تزيد أعمارهم عن .5
من قبل الأشخاص الذين يفتقرون إلى الخبرة أو المعرفة بالجهاز، فقط تحت إشراف شخص مسؤول عنهم. السلامة أو إذا تم توجيههم حول الاستخدام الآمن للجهاز
،سنوات 8 وكانوا على دراية بالمخاطر المرتبطة بتشغيله. يجب ألا يلعب الأطفال بالجهاز. يجب ألا يقوم الأطفال بتنظيف الجهاز وصيانته إلا إذا تجاوزوا سن
.ويتم تنفيذ هذه الأنشطة تحت إشراف
.تحذير: لا تترك الجهاز موصولاً بالمقبس دون مراقبة .6
.تحذير: قد تكون درجة حرارة الأسطح التي يمكن الوصول إليها لجهاز التشغيل مرتفعة أثناء تشغيل الجهاز .7
.تحذير: احفظ الجهاز بعيدًا عن متناول الأطفال .8
.تحذير: قم دائمًا بإزالة القابس من مقبس الطاقة بعد الاستخدام عن طريق الإمساك بالمقبس بيدك. لا تسحب سلك الطاقة .9
.تحذير: لا تستخدم الجهاز بالقرب من المواد القابلة للاشتعال .10
.تحذير: عند استخدام الجهاز في الحمام، افصل القابس من المقبس بعد الاستخدام، لأن قرب الماء يشكل خطرًا حتى عند إيقاف تشغيل الجهاز .11
.تحذير: يجب عدم توجيه السائل أو البخار الخارج من جهاز التنظيف بالبخار إلى الأجهزة التي تحتوي على مكونات كهربائية، مثل داخل الأفران .12
.تحذير: يجب عدم فتح فتحة التعبئة أثناء استخدام الجهاز .13
.تحذير: قبل تنظيف الجهاز، افصل سلك الطاقة من المقبس واترك الجهاز حتى يبرد. يرجى الانتظار لفترة كافية حتى يبرد الجهاز الساخن ببطء شديد .14
.تحذير: قبل ملء الجهاز بالماء، افصله عن مصدر الطاقة .15
.استخدم الماء النظيف فقط لملء الجهاز، ولا تقم بإضافة أي مواد مثل مواد إزالة الترسبات أو الزيوت العطرية أو مواد التنظيف .16
.يجب ألا يلمس سلك الطاقة الأجزاء الساخنة من الجهاز ويجب ألا يكون موجودًا بالقرب من مصادر الحرارة الأخرى .17
بعد إيقاف تشغيل الجهاز، وقبل تنظيفه أو تخزينه، افصل سلك الطاقة من المقبس واترك الجهاز حتى يبرد. يرجى الانتظار لفترة كافية لأن الجهاز الساخن .18
.يبرد ببطء
.لا تقم بتغطية الجهاز أو تغطية فتحاته لأن ذلك قد يؤدي إلى تراكم الحرارة داخل الجهاز مما قد يؤدي إلى تلفه أو نشوب حريق .19
.لا تترك المنتج موصولاً بمصدر طاقة دون مراقبة. حتى في حالة انقطاع الاستخدام لفترة قصيرة، قم بإيقاف تشغيله وافصل مصدر الطاقة .20
.لا تضع أبدًا سلك الطاقة أو القابس أو الجهاز بأكمله في الماء. لا تعرض المنتج أبدًا للظروف الجوية مثل أشعة الشمس المباشرة أو المطر وما إلى ذلك .21
.تحقق بشكل دوري من حالة سلك الطاقة. في حالة تلف سلك الطاقة، يجب إرجاع المنتج إلى مركز خدمة متخصص لاستبداله لتجنب المواقف الخطيرة .22
لا تستخدم المنتج مطلقًا مع سلك طاقة تالف، أو إذا سقط أو تعرض للتلف بأي شكل آخر، أو إذا كان لا يعمل بشكل صحيح. لا تحاول إصلاح المنتج التالف .23
بنفسك لأن ذلك قد يؤدي إلى حدوث صدمة كهربائية. قم دائمًا بإرجاع جهازك التالف إلى مركز خدمة متخصص لإصلاحه. لا يجوز إجراء جميع الإصلاحات إلا
.بواسطة متخصصي الخدمة المعتمدين. قد تؤدي الإصلاحات التي تم تنفيذها بشكل غير صحيح إلى مواقف خطيرة للمستخدم
.لا تستخدم المنتج أبدًا بالقرب من المواد القابلة للاشتعال .24
.لا توجه جهاز التنظيف بالبخار أبدًا نحوك أو تجاه الآخرين أو الحيوانات أو الأجهزة الكهربائية .25
.لا يجوز استخدام الجهاز إلا مع الملحقات الأصلية .26
.تأكد من تثبيت غطاء خزان المياه بإحكام على الجهاز .27
.تحذير. زوجان ساخنان .28
.تحذير. البخار الساخن، الألغام يسبب الحروق .29

.لا تلمس الأسطح الساخنة للجهاز .30

:وصف الجهاز
المقبض .1 خطاف اللف العلوي .2 مفتاح تعديل القضيب التلسكوبي .3
مؤشر البخار .6 مفتاح محرك الممسحة .5 قضيب تلسكوبي .4
زر التشغيل/الإيقاف .9ضوء المحرك .8 مفتاح البخار .7
وسادة الممسحة .12 رأس الممسحة الدوارة .11 خزان المياه .10
فوهة مستديرة كبيرة .15 فوهة منحنية .14 مقبض الباخرة .13
مكشطة مسطحة .18 مكشطة النوافذ .17 فوهة الشق .16
منشفة لمكشطة النوافذ .20 فوهة مستديرة صغيرة .19
كوب القياس .22 الفوهة الرئيسية .21

:قبل الاستخدام الأول
قم بإزالة جميع مواد التغليف .1
.امسح جميع الأجزاء بقطعة قماش مبللة بالماء .2
.من الدليل 2 تحقق مما إذا كان هناك أي أجزاء مفقودة من خلال الرجوع إلى الصفحة .3

:باستخدام ملحق الممسحة الدوارة
.بالضغط على الأزرار الموجودة في الجزء السفلي من المقبض للداخل ودفعها بقوة داخل الجزء العلوي من القضيب التلسكوبي. كما هو (1) قم بتثبيت المقبض .1
.للتفكيك، تأكد أيضًا من الضغط على الأزرار وسحبها بقوة لأعلى لسحب المقبض .4 موضح في الصفحة
،تأكد من تثبيت الوسادات بإحكام وفي منتصف الدوائر. إذا لم تقم بتثبيتها بشكل صحيح .(11) على رأس الممسحة الدوارة (12) قم بلصق منصات الممسحة .2
.فإنك تخاطر بخدش الأرضية أو إتلاف الجهاز
اضغط بقوة على الجهاز الرئيسي لأسفل على رأس الممسحة الدوارة مع التأكد من الضغط على الزر الموجود على الرأس حتى يستقر في مكانه المصمم على .3
.4 الجهاز الرئيسي كما هو موضح في الصفحة
.لإلغاء تثبيت رأس الممسحة الدوارة، تأكد من أن الجهاز بارد وإيقاف تشغيله واضغط أيضًا على الزر واسحبه بقوة لأعلى لتحرير الجهاز .4
.بقوة لسحب خزان المياه (10) اسحب المقبض الموجود على خزان المياه .5
.5 اسحب غطاء السيليكون الموجود على خزان المياه لفتح مدخل المياه. كما هو مبين في الصفحة .6
.استخدمي ماء الصنبور دون إضافة أي روائح أو منظفات. يُسمح فقط بماء الصنبور النظيف .7
.تأكد من عدم ملء خزان المياه بما يتجاوز خط الحد الأقصى .8
.أغلق غطاء السيليكون عن طريق دفعه بقوة إلى مكانه وإعادة تركيب الخزان في مكانه .9
.قم بتوصيل الجهاز بمقبس الحائط أو سلك التمديد .10
.لتشغيل الجهاز (9) اضغط على زر التشغيل / الإيقاف .11
.لاختيار شدة البخار. سوف يتغير لون أيقونة مؤشر البخار (7) اضغط على زر تحديد البخار .12
أ. لا يوجد ضوء - تم إيقاف توليد البخار
ب. الضوء الأزرق - توليد بخار منخفض
ج. الضوء الأخضر - توليد بخار متوسط
د. الضوء الأحمر - توليد بخار عالي
(5) بعد تحديد الكمية المطلوبة من توليد البخار، أمسك المقبض بقوة واضغط على مفتاح محرك الممسحة .13

14. سيبدأ الجهاز الآن بتدوير الرأس مما يجعل عملية التنظيف أسهل.
تنبيه: يصدر الجهاز الآن بخارًا. لا تشير إلى الأشخاص أو الأطفال أو الحيوانات أو غيرها من المواد الحساسة للحرارة.
15. بمجرد الانتهاء من استخدام الجهاز، قم بإيقاف تشغيل توليد البخار والمحرك وافصل الجهاز. يمكنك إيقاف تشغيل وظيفة توليد الممسحة والساق في نفس الوقت لمدة 3 ثوان (7) الوقت بالضغط مع الاستمرار على زر تحديد البخار.
تنبيه: تأكد من تبريد الجهاز قبل إزالة منصات الممسحة.
16. قم بإزالة وسادات الممسحة وغسلها.
تنبيه: لا تستخدم غسالة الأرضيات بدون وسادات. سوف يؤدي ذلك إلى تلف الجهاز والأرضية.

وظيفة التنظيف بالبخار:
يمكنك استخدام الجهاز بدون ملحق الممسحة الدوارة واستخدامه كمنظف بخاري بطريقة أسهل بكثير في التعامل معه. للقيام بذلك يرجى اتباع التعليمات التالية:
1. قم بإزالة المقبض التلسكوبي من الجسم الرئيسي بالضغط على الزر الموجود في الجزء الخلفي من الجهاز والضغط على زر التحرير كما هو موضح في الصفحة 5.
2. قم بإزالة ملحق الممسحة الدوارة بالضغط على الزر الموجود بالقرب من مخرج البخار الرئيسي للجهاز كما هو موضح في أسفل الصفحة 4.
3. في المكان الذي تم وضع القضيب التلسكوبي فيه (13) قم بتثبيت مقبض الباخرة.
4. بالضغط على الزر الموجود في قاعدة الملحق ودفعه في مكانه كما هو موضح في الصفحة (21) قم بتركيب الفوهة الرئيسية.
5. يمكنك أيضًا إضافة أي من الملحقات الأخرى أعلى الفوهة الرئيسية أو استخدام الفوهة الرئيسية كما هي.
6. لإضافة المرفقات الأخرى، يرجى اختيار الملحق المطلوب وستجد بداخله بستانًا، وسوف يتوافق مع الوتد الموجود على الفوهة الرئيسية.
7. أدخل الملحق في الفوهة وقم بلفه حتى يسقط الوتد في مكانه، وبالتالي لا يتحرك الملحق أثناء الاستخدام.
8. لاختيار شدة توليد البخار (7) يمكنك الآن استخدام زر تحديد البخار.
تنبيه: لا تلمس فوهة البخار الرئيسية أو الملحق أثناء الاستخدام. قم بإيقاف تشغيل الجهاز واترك الملحق حتى يبرد قبل إزالته.
9. لإزالة الملحقات، انتظر حتى تبرد ثم قم بتدويرها في الاتجاه الآخر ثم اسحبها.

أوصاف المرفقات والاستخدام المقترح:
أ. الفوهة الرئيسية - تستخدم للأماكن صعبة الاستخدام مثل بين الخزائن أو الزوايا
ب. فوهة منحنية - للوصول خلف شيء ما أو تحت شيء مثل خلف صنبور المطبخ
ج. فرشاة مستديرة كبيرة - لتنظيف الأسطح الكبيرة مثل طاولة المطبخ
د. فرشاة الشقوق (١٦) - أفضل استخدام للتنظيف بين البلاط
ه. مكشطة النوافذ - تستخدم للنوافذ ذات البلاط الكبير. يمكن استخدامها أيضًا مع المنشفة لتجميع الماء أو في المناطق الأكثر حساسية
و. ملحق المكشطة (18) - يستخدم للمقالي الحديدية أو لإزالة الأوساخ والشحوم القديمة
ز. فوهة صغيرة مستديرة - تستخدم للمساحات الصغيرة

لأي أرضيات يكون الجهاز مناسبًا لـ:
يمكن استخدام الجهاز على أسطح الأرضيات الصلبة المغلقة. يوصى باختبار الجهاز أولاً على قطعة أرضية غير مرئية ومراجعة تعليمات الصيانة الخاصة بالشركة المصنعة للأرضية.
لا ينبغي استخدام الجهاز على: الجلود، الأثاث المشمع، الألياف الاصطناعية، المخمل أو المواد الدقيقة الحساسة للبخار.
تنبيه: لا تستخدم أي محلول تنظيف أو عطر أو زيت أو مواد كيميائية أخرى في الماء المستخدم مباشرة مع هذا المنتج. فقد يؤدي ذلك إلى إتلاف المنتج أو جعله غير آمن للاستخدام. استخدم الماء النقي فقط.

استكشاف الأخطاء وإصلاحها:
1. الجهاز لا يولد البخار:
أ. تحقق مما إذا كان قابس الطاقة الخاص بالجهاز وما إذا كان الجهاز قيد التشغيل بشكل صحيح
ب. تأكد من ملء خزان المياه وإدخاله بشكل صحيح
ج. إذا كان ضوء المؤشر قيد التشغيل ويجب أن يولد الجهاز بخارًا
د. يرجى الانتظار لمدة ٣٠ ثانية على الأقل بعد تشغيل جهاز توليد البخار
ه. بعد التحقق من جميع النقاط المذكورة أعلاه وعدم حدوث أي توليد للبخار، يرجى الاتصال بخدمة العملاء
2. عند استخدام منظف الأرضيات الدوار، لا يكون البخار ثابتًا:
أ. تغيير توليد البخار إلى مرتفع
3. منظف الأرضيات الدوار لا يدور:
أ. تأكد من توصيل الجهاز وتشغيله بشكل صحيح
ب. تأكد من توصيل منظف الأرضية الدوار بشكل صحيح
4. منصات الممسحة لا تدور أو تتأرجح:
أ. تأكد من وضعها بشكل صحيح على المنظف ووضعها بالطريقة الصحيحة
5. اهتزاز أو تأرجح غسالة الأرضية البخارية:
أ. منصات الممسحة غير متصلة بشكل صحيح

تفاصيل تقنية:
الجهد: ٢٢٠-٢٤٠ فولت ~ ٥٠/٦٠ هرتز
الطاقة المقدرة: ١٣٠٠ واط
سعة خزان المياه: ٥٥٠ مل
سرعة الدوران: ١١٠-١٣٠ دورة في الدقيقة
توليد البخار: ١٦-٢٨ جم/الدقيقة

يرجى نقل عبوات الورق المقوى إلى نفايات الورق. اسكب أكياس البولي إيثيلين في الحاوية البلاستيكية
يجب إعادة الجهاز البالي إلى نقطة تخزين مناسبة لأنه خطير في الجهاز
قد تشكل المكونات تهديدًا للبيئة. يجب تسليم الجهاز الكهربائي للحد
فعليك إخراجها وإعطائها إلى النقطة ، إعادة استخدامها واستخدامها. إذا كان هناك بطاريات في الجهاز
المخزنة بشكل منفصل.

УСЛОВИЯ ЗА БЕЗОПАСНОСТ
ВАЖНИ ИНСТРУКЦИИ ЗА БЕЗОПАСНОСТ
МОЛЯ, ПРОЧЕТЕТЕ ВНИМАТЕЛНО И ЗАПАЗЕТЕ ЗА БЪДЕЩИ СПРАВКИ

1. Преди да използвате продукта, моля, прочетете внимателно и винаги следвайте инструкциите по-долу. Производителят не носи отговорност за щети, причинени от неправилна употреба.
2. Продуктът е предназначен само за употреба на закрито. Не използвайте продукта за цели, несъвместими с предназначението му.
3. Устройството трябва да се включва само към заземен контакт 220-240 V ~ 50/60 Hz. От съображения за безопасност не включвайте няколко устройства в един електрически контакт.
4. Бъдете внимателни, когато използвате около деца. Не позволявайте на деца да си играят с продукта. Не позволявайте на деца или хора, които не са запознати с устройството, да го използват без надзор.
5. ПРЕДУПРЕЖДЕНИЕ: Уредът може да се използва от деца на възраст над 8 години и от лица с намалени физически, сетивни или умствени способности, или от лица без опит или познания за уреда, само под наблюдението на лице, отговорно за техните безопасност или ако са били инструктирани за безопасна употреба на уреда и са наясно с опасностите, свързани с работата му. Децата не трябва да играят с устройството. Почистването и поддръжката на устройството не трябва да се извършват от деца, освен ако не са на възраст над 8 години и тези дейности се извършват под наблюдение.
6. ПРЕДУПРЕЖДЕНИЕ: Не оставяйте уреда включен в контакта без надзор.
7. ПРЕДУПРЕЖДЕНИЕ: Температурата на достъпните повърхности на работещо устройство може да е висока, когато оборудването работи.
8. ПРЕДУПРЕЖДЕНИЕ: Пазете устройството далеч от деца.
9. ПРЕДУПРЕЖДЕНИЕ: Винаги изваждайте щепсела от контакта след употреба, като държите контакта с ръка. НЕ дърпайте захранващия кабел.
10. ПРЕДУПРЕЖДЕНИЕ: Не използвайте устройството в близост до запалими материали.
11. ПРЕДУПРЕЖДЕНИЕ: Когато уредът се използва в банята, извадете щепсела от контакта след употреба, тъй като близостта на вода крие риск дори когато уредът е изключен.
12. ПРЕДУПРЕЖДЕНИЕ: Течността или парата, излизащи от парочистачката, не трябва да се насочват към уреди, съдържащи електрически компоненти, като например вътрешността на фурни.
13. ПРЕДУПРЕЖДЕНИЕ: Отворът за пълнене не трябва да се отваря, докато уредът се използва.
14. ПРЕДУПРЕЖДЕНИЕ: Преди да почистите уреда, извадете щепсела от контакта и оставете уреда да изстине. Моля, изчакайте достатъчно дълго, тъй като нагрятото устройство се охлажда много бавно.
15. ПРЕДУПРЕЖДЕНИЕ: Преди да напълните уреда с вода, изключете го от захранването.
16. Използвайте само чиста вода, за да напълните устройството, не добавяйте никакви вещества като препарати за премахване на котлен камък, ароматни масла или почистващи препарати.
17. Захранващият кабел не трябва да докосва горещи части на устройството и не трябва да се намира в близост до други източници на топлина.
18. След като изключите уреда, преди да го почистите или приберете, извадете захранващия кабел от контакта и оставете уреда да изстине. Моля, изчакайте

достатъчно дълго, защото нагрятото устройство изстива бавно.
19. Не покривайте устройството и не покривайте отворите му, тъй като това може да доведе до натрупване на топлина вътре в устройството, което може да доведе до повреда или пожар.
20. Никога не оставяйте продукта свързан към източник на захранване без надзор. Дори ако употребата е прекъсната за кратко време, изключете го и прекъснете захранването.
21. Никога не поставяйте захранващия кабел, щепсела или целия уред във вода. Никога не излагайте продукта на атмосферни условия като пряка слънчева светлина или дъжд и др.
22. Периодично проверявайте състоянието на захранващия кабел. Ако захранващият кабел е повреден, продуктът трябва да се върне в професионален сервизен център за подмяна, за да се избегнат опасни ситуации.
23. Никога не използвайте продукта с повреден захранващ кабел, ако е изпуснат или повреден по друг начин, или ако не работи правилно. Не се опитвайте сами да ремонтирате повреден продукт, тъй като това може да доведе до токов удар. Винаги връщайте повреденото си устройство в професионален сервизен център за ремонт. Всички ремонти могат да се извършват само от оторизирани сервизни специалисти. Неправилно извършените ремонти могат да доведат до опасни ситуации за потребителя.
24. Никога не използвайте продукта в близост до запалими материали.
25. Никога не насочвайте парочистачката към себе си, други хора, животни или електрически уреди.
26. Устройството може да се използва само с оригинални аксесоари.
27. Уверете се, че капакът на резервоара за вода е завинтен здраво към устройството.
28. Предупреждение. Гореща двойка.
29. Предупреждение. Гореща пара, моите причиняват изгаряния.

30. Не докосвайте горещите повърхности на устройството.

Описание на устройството:

1. Дръжка	2. Горна кука за навиване	3. Телескопичен превключвател за регулиране на прътa
4. Телескопичен прът	5. Превключвател на двигателя на мопа	6. Индикатор за пара
7. Превключвател за пара	8. Моторна светлина	9. Бутон за включване/изключване
10. Резервоар за вода	11. Въртяща се глава за моп	12. Подложка за моп
13. Дръжка на уреда за пара	14. Извит накрайник	15. Голям кръгъл накрайник
16. Накрайник за цепнатини	17. Скрепер за прозорци	18. Плосък скрепер
19. Малък кръгъл накрайник	20. Кърпа за стъргало за прозорци	
21. Основна дюза	22. Мерителна чаша	

Преди първа употреба:
1. Отстранете всички опаковъчни материали
2. Избършете всички части с влажна кърпа с вода.
3. Проверете дали липсват части, като се консултирате със страница 2 от ръководството.

Използване на приставката за въртящ се моп:
1. Монтирайте дръжката (1), като натиснете бутоните в долната част на дръжката навътре и я натиснете здраво в горната част на телескопичния прът. Както е показано на страница 4. За да разглобите също така се уверете, че сте натиснали бутоните и дръпнете силно нагоре, за да издърпате дръжката.
2. Залепете подложките за моп (12) върху въртящата се глава на мопа (11). Уверете се, че подложките са здраво закрепени и в средата на кръговете. Ако не ги монтирате правилно, рискувате да надраскате пода или да повредите устройството.
3. Натиснете здраво основното устройство надолу върху въртящата се глава на мопа, като се уверите, че сте натиснали бутона на главата, така че да щракне на място, проектирано на основното устройство, както е показано на страница 4.
4. ЗА да демонтирате въртящата се глава на мопа, уверете се, че устройството е охладено и изключено, а също така натиснете бутона и дръпнете силно нагоре, за да освободите устройството.
5. Дръпнете силно дръжката на резервоара за вода (10), за да издърпате резервоара за вода.
6. Издърпайте силиконовия капак на резервоара за вода, за да отворите входа за вода. Както е показано на страница 5.

7. Използвайте чешмяна вода без добавени аромати или препарати. Допуска се само чиста чешмяна вода.
8. Уверете се, че резервоарът за вода не е напълнен извън линията MAX.
9. Затворете силиконовия капак, като го натиснете здраво обратно на мястото му и инсталирайте отново резервоара на мястото му.
10. Включете устройството в контакта или удължителния кабел.
11. Натиснете бутона за включване / изключване (9), за да включите устройството.
12. Натиснете бутона за избор на пара (7), за да изберете интензивността на парата. Иконата на индикатора Steam ще промени цвета си.

a. Няма светлина – генерирането на пара е изключено
b. Синя светлина – Ниско генериране на пара
C. Зелена светлина – Средно генериране на пара
д. Червена светлина – Силно генериране на пара

13. След като изберете желаното количество генерирана пара, хванете здраво дръжката и натиснете превключвателя на двигателя на мопа (5).
14. Сега устройството ще започне да върти главата, което прави почистването по-лесно.
ВНИМАНИЕ: Сега устройството изпуска пара. Не насочвайте към хора, деца, животни или други чувствителни към топлина материали.
15. След като приключите с използването на устройството, изключете генерирането на пара и двигателя и извадете щепсела на устройството. Можете да изключите функцията за генериране на моп и стебло едновременно, като натиснете и задържите бутона за избор на пара (7) за 3 секунди.
ВНИМАНИЕ: УВЕРЕТЕ СЕ, ЧЕ УСТРОЙСТВОТО Е ИЗХЛАДИЛО, ПРЕДИ ДА ОТСТРАНИТЕ МОПА.
16. Отстранете подложките за моп и ги измийте.
ВНИМАНИЕ: НЕ ИЗПОЛЗВАЙТЕ ПОДОМИЯНЕ БЕЗ ПОДЛОЖКИ. ТОВА ЩЕ ПОВРЕДИ УСТРОЙСТВОТО И ПОДА.

Функция парочистачка:
Можете да използвате устройството без въртящата се приставка за моп и да го използвате като парочистачка в много по-лесна за работа форма. За да направите това, моля, следвайте инструкциите по-долу:
1. Отстранете телескопичната дръжка от основното тяло, като натиснете бутона на гърба на устройството и натиснете бутона за освобождаване, както е показано на страница 5.
2. Отстранете приставката за въртящ се моп, като натиснете бутона близо до главния изход за пара на устройството, както е показано в долната част на страница 4.
5. Прикрепете дръжката на парахода (13) на мястото, където е поставен телескопичният прът.
6. Прикрепете основната дюза (21), като натиснете бутона в основата на приставката и я натиснете на място, както е показано на страница 7.
7. Можете също така да добавите някоя от другите приставки върху главния накрайник или да използвате основния накрайник така, както е.
8. За да добавите другите приставки, моля, изберете необходимата приставка и вътре ще намерите горичка, която ще съответства на колчето на главния накрайник.
9. Поставете приставката върху накрайника и завъртете, за да може щифтът да падне на място и така приставката да не се движи по време на употреба.
10. Сега можете да използвате бутона за избор на пара (7), за да изберете интензитета на генериране на пара.
ВНИМАНИЕ: НЕ ДОКОСВАЙТЕ ГЛАВНАТА ДЮЗА ЗА ПАРА ИЛИ ПРИСТАВКАТА ПО ВРЕМЕ НА УПОТРЕБА. ИЗКЛЮЧЕТЕ УСТРОЙСТВОТО И ОСТАВЕТЕ ПРИСТАВКАТА ДА ИЗХЛАДИ, ПРЕДИ ДА ОТСТРАНИТЕ.
11. За да премахнете приставките, изчакайте да изстинат, завъртете ги в другата посока и ги издърпайте.
Описания на прикачените файлове и предложена употреба:

a. Главен накрайник (21) – Използва се за трудни за използване места като между шкафове или ъгли.
b. Извита дюза (14) – За достигане зад нещо или под нещо като зад кухненския кран.
° C. Кръгла голяма четка (15) – За почистване на по-големи повърхности, например кухненски плот.
д. Четка за процепи (16) – Използва се най-добре за почистване между плочки.

д. Стъргалка за прозорци (17) – Използва се за прозорци с големи плочки. Може да се използва и с поставена кърпа за събиране на водата или върху по-чувствителни зони.
f. Приставка за стъргало (18) – Използва се за железни тигани или за премахване на стара мръсотия и мазнина.
ж. Кръгъл малък накрайник (19) – Използва се за по-малки площи.

За какви подове е подходящо устройството:
Устройството може да се използва върху запечатани твърди подови повърхности. Препоръчително е първо да тествате устройството върху част от подовата настилка, която не се вижда, и да се консултирате с инструкциите за поддръжка на производителя на пода.
Уредът НЕ ТРЯБВА ДА СЕ ИЗПОЛЗВА върху: кожа, восъчени мебели, синтетични влакна, кадифе или фини материали, чувствителни на пара.
ВНИМАНИЕ: НЕ ИЗПОЛЗВАЙТЕ ПОЧИСТВАЩ РАЗТВОР, ПАРФЮМ, МАСЛО ИЛИ ДРУГИ ХИМИЧЕСКИ ВЕЩЕСТВА ЗА ВОДАТА, ИЗПОЛЗВАНА ДИРЕКТНО С ТОЗИ ПРОДУКТ. ТОВА МОЖЕ ДА ПОВРЕДИ ПРОДУКТА ИЛИ ДА ГО НАПРАВИ НЕБЕЗОПАСЕН ЗА ИЗПОЛЗВАНЕ. ИЗПОЛЗВАЙТЕ САМО ЧИСТА ВОДА.

ОТСТРАНЯВАНЕ НА НЕИЗПРАВНОСТИ:
1. Устройството не генерира пара:

a. Проверете дали захранващият щепсел на устройството и дали устройството е включено правилно.
b. Уверете се, че резервоарът за вода е пълен и поставен правилно.
° C. Ако светлинният индикатор свети и устройството трябва да генерира пара.
д. Моля, изчакайте поне 30 секунди след включване на генерирането на пара.

д. След като проверите всички горепосочени точки и все още не се генерира пара, моля, свържете се с отдела за обслужване на клиенти.
2. Когато използвате въртящата се машина за подове, парата не е постоянна.

a. Променете генерирането на пара на High.

3. Въртящата се подочистачка не се върти.

a. Уверете се, че устройството е включено и включено правилно.
b. Уверете се, че въртящият се подочистач е свързан правилно.

4. Подложките на мопа не се въртят и не се люлеят.

а. Уверете се, че са правилно поставени върху почистващия препарат и са поставени по правилния начин.
5. Вибрация или люлеене на уреда за парна подова миене.
а. Подложките за моп не са прикрепени правилно.

Технически подробности:
Напрежение: 220-240V~ 50/60 Hz
Номинална мощност: 1300 W
Капацитет на резервоара за вода: 550 мл
Скорост на въртене: 110-130 об/мин
Генериране на пара: 16-28g / min

За да защитите околната си среда: моля, отделете картонените кутии и найлоновите торбички и ги изхвърлете в съответните кошчета за отпадъци. Използваният уред трябва да бъде доставен до специалните пунктове за събиране, които могат да повлияят на околната среда. Не изхвърляйте този уред в обикновен кош за отпадъци.

(AZ) AZERIAN

TƏHLÜKƏSİZLİK ŞƏRTLƏRİ
Vacib TƏHLÜKƏSİZLİK TƏLİMATLARI
DİQQƏTLƏ OXUYUN VƏ GƏLƏCƏK İSTİFADƏ ÜÇÜN SAXLAYIN.

1. Məhsulu istifadə etməzdən əvvəl, diqqətlə oxuyun və həmişə aşağıdakı təlimatlara əməl edin. İstehsalçı düzgün istifadə edilməməsi nəticəsində yaranan hər hansı zərərə görə məsuliyyət daşımır.
2. Məhsul yalnız daxili istifadə üçün nəzərdə tutulub. Məhsulu təyinatı ilə uyğun gəlməyən məqsədlər üçün istifadə etməyin.
3. Cihaz yalnız 220-240 V ~ 50/60 Hz torpaqlı rozetkaya qoşulmalıdır. Təhlükəsizliyə görə birdən çox cihazı bir elektrik rozetkasına qoşmayın.
4. Uşaqların ətrafında istifadə edərkən diqqətli olun. Uşaqların məhsulla oynamasına icazə verməyin. Uşaqların və ya cihazla tanış olmayan insanların ondan nəzarətsiz istifadə etməsinə icazə verməyin.
5. XƏBƏRDARLIQ: Cihaz 8 yaşdan yuxarı uşaqlar və fiziki, hissiyyat və ya əqli qabiliyyəti zəif olan şəxslər və ya cihaz haqqında təcrübəsi və ya biliyi olmayan şəxslər tərəfindən yalnız onların işinə cavabdeh olan şəxsin nəzarəti altında istifadə edilə bilər. təhlükəsizlik və ya cihazın təhlükəsiz istifadəsi ilə bağlı təlimatlandırılıb və onun istismarı ilə bağlı təhlükələrdən xəbərdar olduqda. Uşaqlar cihazla oynamamalıdır. 8 yaşdan yuxarı olmayan və bu fəaliyyətlər nəzarət altında həyata keçirilmədikdə, cihazın təmizlənməsi və saxlanması uşaqlar tərəfindən həyata keçirilməməlidir.
6. XƏBƏRDARLIQ: Cihazı rozetkaya qoşulmuş vəziyyətdə nəzarətsiz qoymayın.
7. XƏBƏRDARLIQ: Avadanlıq işləyərkən işləyən cihazın əlçatan səthlərinin temperaturu yüksək ola bilər.
8. XƏBƏRDARLIQ: Cihazı uşaqların əli çatmayan yerdə saxlayın.
9. XƏBƏRDARLIQ: İstifadədən sonra həmişə rozetkadan əlinizlə tutaraq fişini elektrik rozetkasından çıxarın. Elektrik kabelindən ÇƏKMƏYİN.
10. XƏBƏRDARLIQ: Cihazı yanan materialların yanında istifadə etməyin.
11. XƏBƏRDARLIQ: Cihaz vanna otağında istifadə edildikdə, istifadə etdikdən sonra fişini rozetkadan ayırın, çünki cihaz söndürüldükdə belə suyun yaxınlığı təhlükə yaradır.
12. XƏBƏRDARLIQ: Buxar təmizləyicisindən çıxan maye və ya buxar

sobaların içərisi kimi elektrik komponentləri olan cihazlara yönəldilməməlidir.
13. XƏBƏRDARLIQ: Cihaz işləyərkən doldurucunun ağzı açılmamalıdır.
14. XƏBƏRDARLIQ: Cihazı təmizləməzdən əvvəl elektrik kabelini rozetkadan ayırın və cihazın soyumasını gözləyin. Lütfən, kifayət qədər gözləyin, çünki qızdırılan cihaz çox yavaş soyuyur.
15. XƏBƏRDARLIQ: Cihazı su ilə doldurmazdan əvvəl onu enerji təchizatından ayırın.
16. Cihazı doldurmaq üçün yalnız təmiz su istifadə edin, kireç təmizləyicilər, aromatik yağlar və ya təmizləyicilər kimi heç bir maddə əlavə etməyin.
17. Elektrik kabeli cihazın isti hissələrinə toxunmamalı və digər istilik mənbələrinin yaxınlığında yerləşdirilməməlidir.
18. Cihazı söndürdükdən sonra onu təmizləməzdən və ya saxlamazdan əvvəl elektrik kabelini rozetkadan ayırın və avadanlığın soyumasını gözləyin. Lütfən, kifayət qədər gözləyin, çünki qızdırılan cihaz yavaş-yavaş soyuyur.
19. Cihazı örtməyin və ya onun açılışlarını örtməyin, çünki bu, cihazın daxilində istilik yığılmasına səbəb ola bilər ki, bu da zədə və ya yanğınla nəticələnə bilər.
20. Enerji mənbəyinə qoşulmuş məhsulu heç vaxt nəzarətsiz qoymayın. İstifadə qısa müddətə kəsilsə belə, onu söndürün və enerji təchizatını ayırın.
21. Heç vaxt elektrik kabelini, fişini və ya bütün cihazı suya qoymayın. Məhsulu heç vaxt birbaşa günəş işığı və ya yağış kimi atmosfer şəraitinə məruz qoymayın.
22. Elektrik kabelinin vəziyyətini vaxtaşırı yoxlayın. Elektrik kabeli zədələnibsə, təhlükəli vəziyyətlərin qarşısını almaq üçün məhsul dəyişdirilmək üçün peşəkar xidmət mərkəzinə qaytarılmalıdır.
23. Məhsulu heç vaxt zədələnmiş elektrik kabeli ilə, yaxud yerə düşmüş və ya başqa şəkildə zədələnmişsə və ya düzgün işləmirsə istifadə etməyin. Zədələnmiş məhsulu özünüz təmir etməyə çalışmayın, çünki bu, elektrik şoku ilə nəticələnə bilər. Həmişə zədələnmiş cihazınızı təmir üçün peşəkar xidmət mərkəzinə qaytarın. Bütün təmir işləri yalnız səlahiyyətli xidmət mütəxəssisləri tərəfindən aparıla bilər. Düzgün yerinə yetirilməmiş təmir istifadəçi üçün təhlükəli vəziyyətlərlə nəticələnə bilər.
24. Məhsulu heç vaxt alışan materialların yaxınlığında istifadə etməyin.
25. Heç vaxt buxar təmizləyicisini özünüzə, başqa insanlara, heyvanlara və ya elektrik cihazlarına yönəltməyin.
26. Cihaz yalnız orijinal aksesuarlarla istifadə edilə bilər.
27. Su çəni qapağının cihaza möhkəm vidalandığından əmin olun.
28. Xəbərdarlıq. İsti cütlük.
29. Xəbərdarlıq. İsti buxar, mənimki yanıqlara səbəb olur.

30. Cihazın isti səthlərinə toxunmayın.

Cihaz təsviri:
1. Tutacaq 2. Yuxarı dolama qarmağı 3. Teleskopik çubuq tənzimləmə açarı
4. Teleskopik çubuq 5. Mop mühərrik açarı 6. Buxar göstəricisi
7. Buxar açarı 8. Motor işığı 9. Yandırma/Söndürmə düyməsi
10. Su çəni 11. Fırlanan mop başlığı 12. Mop yastığı
13. Buxarlayıcının tutacağı 14. Əyri ucluq 15. Böyük dairəvi başlıq
16. Yarıq ucluq 17. Pəncərə sıyırıcı 18. Yastı kazıyıcı
19. Kiçik dairəvi ucluq 20. Pəncərə kazıyıcısı üçün dəsmal
21. Əsas başlıq 22. Ölçmə qabı

İlk istifadədən əvvəl:
1. Bütün qablaşdırma materiallarını çıxarın
2. Bütün hissələri su ilə nəmli bir parça ilə silin.
3. Təlimatın 2-ci səhifəsi ilə məsləhətləşərək hər hansı hissələrin çatışmadığını yoxlayın.

Fırlanan paspas əlavəsindən istifadə:
1. Dəstəyin alt hissəsindəki düymələri içəriyə basaraq və onu teleskopik çubuğun yuxarı hissəsinə möhkəm basaraq tutacağı (1) quraşdırın. Səhifə 4-də göstərildiyi kimi. Sökmək üçün düymələri basdığınızdan və sapı çıxarmaq üçün möhkəm yuxarı çəkdiyinizdən əmin olun.
2. Mop yastıqlarını (12) fırlanan paspas başlığına (11) yapışdırın. Yastıqların möhkəm bağlandığından və dairələrin ortasında olduğundan əmin olun. Onları düzgün quraşdırmasanız, döşəmənizi cızmaq və ya cihazı zədələmək riskiniz var.
3. Səhifə 4-də göstərildiyi kimi əsas cihazda nəzərdə tutulmuş yerə oturması üçün başındakı düyməni sıxdığınızdan əmin olaraq əsas cihazı fırlanan mop başlığına möhkəm basın.
4. Fırlanan mop başlığını çıxarmaq üçün cihazın soyuduğuna və söndürüldüyünə əmin olun, həmçinin düyməni basın və cihazı buraxmaq üçün möhkəm şəkildə yuxarı çəkin.
5. Su çənini çıxarmaq üçün su çəninin (10) üzərindəki dəstəyi möhkəm çəkin.
6. Su girişini açmaq üçün su çəninin üzərindəki silikon qapağı çəkin. Səhifə 5-də göstərildiyi kimi.
7. Əlavə qoxular və ya yuyucu vasitələr olmadan kran suyundan istifadə edin. Yalnız təmiz kran suyuna icazə verilir.
8. Su çənini MAX xəttindən kənara doldurmamağınızdan əmin olun.
9. Silikon qapağı möhkəm şəkildə yerinə itələyərək bağlayın və çəni yerinə yenidən quraşdırın.
10. Cihazı divar rozetkasına və ya uzatma kabelinə qoşun.
11. Cihazı yandırmaq üçün On / Off düyməsini (9) basın.
12. Buxarın intensivliyini seçmək üçün buxar seçmək düyməsini (7) basın. Buxar indikatoru işarəsi rəngini dəyişəcək.
    a. İşıq yoxdur – Buxar istehsalı söndürüldü
    b. Mavi işıq – Aşağı buxar istehsalı
    c. Yaşıl işıq - Orta buxar istehsalı
    d. Qırmızı işıq - Yüksək buxar istehsalı
13. İstədiyiniz buxarın miqdarını seçdikdən sonra sapı möhkəm tutun və mop mühərrikinin açarını (5) basın.
14. Cihaz indi təmizləməni asanlaşdırmaq üçün başlığı fırlatmağa başlayacaq.
DİQQƏT: Cihaz indi buxar yayır. İnsanlara, uşaqlara, heyvanlara və ya digər istiliyə həssas materiallara işarə etməyin.
15. Cihazdan istifadəni bitirdikdən sonra buxar istehsalını və mühərriki söndürün və cihazı elektrik şəbəkəsindən ayırın. Buxar seçmə düyməsini (7) 3 saniyə basıb saxlamaqla Mop və Stem generasiya funksiyasını eyni vaxtda söndürə bilərsiniz.
DİQQƏT: SÜRBƏLƏMƏLƏRİ ÇIXARMADAN ƏVVƏL CİHAZIN SOYDUĞUNA ƏMİN OLUN.
16. Mop yastıqlarını çıxarın və yuyun.
DİQQƏT: DÖŞƏMƏYƏNMƏYƏNDƏN YASTIKSIZ İSTİFADƏ ETMƏYİN. CİHAZA VƏ DƏRƏMƏYƏ ZƏRƏ VERƏCƏK.

Buxar təmizləyici funksiyası:
Siz cihazı fırlanan süpürgə qoşqusundan istifadə edə və daha asan idarə olunan formada buxar təmizləyicisi kimi istifadə edə bilərsiniz. Bunu etmək üçün aşağıdakı təlimatları izləyin:
1. Səhifə 5-də göstərildiyi kimi cihazın arxasındakı düyməni sıxaraq və buraxma düyməsini basaraq teleskopik qolu əsas gövdədən çıxarın.
2. Səhifə 4-ün aşağı hissəsində göstərildiyi kimi əsas cihazın buxar çıxışının yanındakı düyməni basaraq fırlanan mop qoşqusunu çıxarın.
5. Teleskopik çubuqun qoyulduğu yerə buxarın sapını (13) bərkidin.
6. Səhifə 7-də göstərildiyi kimi qoşmanın altındakı düyməni sıxaraq və yerində itələməklə əsas başlığı (21) birləşdirin.
7. Siz həmçinin hər hansı digər qoşmaları əsas başlığın üstünə əlavə edə və ya əsas başlıqdan olduğu kimi

istifadə edə bilərsiniz.
8. Digər qoşmaları əlavə etmək üçün lütfən, lazımi qoşqu seçin və içəridə bir bağ tapacaqsınız, o, əsas başlıqdakı dirəyə uyğun olacaq.
9. Qoşmanı buruna daxil edin və mıxın yerinə düşməsi və istifadə zamanı qoşma yerindən tərpənməməsi üçün çevirin.
10. İndi siz buxarlanma intensivliyini seçmək üçün Buxar seçmək düyməsini (7) istifadə edə bilərsiniz.
DİQQƏT: İSTİFADƏ ETMƏN ZAMAN ƏSAS BUHAR MÜSTƏKLƏYİNƏ VƏ YA QOŞULMAYA TOXUNMAYIN. CİHAZI SÖNDÜRÜN və SÖKMƏZDƏN ƏVVƏL SOYUMASINA BAXIN.
11. Qoşmaları çıxarmaq üçün onların soyumasını gözləyin və onları başqa istiqamətə çevirib çıxarın.
Əlavənin təsviri və tövsiyə olunan istifadə:

a. Əsas başlıq (21) – İstifadəsi çətin olan yerlərdə, məsələn, şkaflar və ya küncler arasında istifadə olunur.
b. Əyri başlıq (14) – Bir şeyin arxasına və ya mətbəx kranının arxası kimi bir şeyin altına çatmaq üçün.
c. Dairəvi Böyük fırça (15) – Mətbəx tezgahı kimi daha böyük səthləri təmizləmək üçün.
d. Yarıq fırça (16) – Plitələr arasında təmizləmək üçün ən yaxşı istifadə olunur.

e. Pəncərə sıyırıcı (17) – Böyük plitələrin pəncərələri üçün istifadə olunur. Suyu toplamaq üçün dəsmal ilə və ya daha həssas yerlərdə də istifadə edilə bilər .
f. Sıyırıcı əlavə (18) – Dəmir tavalar və ya köhnə kir və yağları təmizləmək üçün istifadə olunur.
g. Dairəvi kiçik başlıq (19) – Kiçik sahələr üçün istifadə olunur.

Cihaz hansı mərtəbələr üçün uyğundur:
Cihaz möhürlənmiş sərt döşəmə səthlərində istifadə edilə bilər. Əvvəlcə cihazı görünməyən bir döşəmə parçası üzərində sınaqdan keçirməyiniz və döşəmə istehsalçısının texniki xidmət təlimatlarına müraciət etməyiniz tövsiyə olunur.
Cihazı aşağıdakılar üzərində İSTİFADƏ ETMƏYİN: Dəri, mumlu mebel, sintetik lif, məxmər və ya buxara həssas olan incə materiallar.
DİQQƏT: BU MƏHSULLA BİRBAŞA İSTİFADƏ EDİLƏN SUYA HƏR TƏMİZLƏYİCİ MƏHLUM, ƏTRİ, YAĞ VƏ DİGƏR KİMYƏVİ MADDƏLƏRDƏN İSTİFADƏ ETMƏYİN. O, MƏHSULU XƏDƏR EDƏ BİLƏ BİLƏR VƏ YA İSTİFADƏ ETMƏK TƏHLÜKƏSİZ EDƏ BİLƏ BİLƏR. YALNIZ TƏMİZ SU İSTİFADƏ EDİN.

GİDERME:
1. Cihaz buxar yaratmır:

a. Cihazın elektrik fişinin olub olmadığını və cihazın düzgün işə salındığını yoxlayın.
b. Su çəninin doldurulduğuna və düzgün daxil edildiyinə əmin olun.
c. Göstərici işığı yanırsa və cihaz buxar yaratmalıdır.
d. Buxar istehsalını işə saldıqdan sonra ən azı 30 saniyə gözləyin.

e. Yuxarıdakı bütün məqamları yoxladıqdan və hələ də buxar əmələ gəlmədiyindən sonra müştəri xidməti ilə əlaqə saxlayın.
2. Fırlanan döşəmə təmizləyicisindən istifadə edərkən buxar sabit deyil.

a. Buxar istehsalını Yüksək olaraq dəyişdirin.

3. Fırlanan döşəmə təmizləyicisi fırlanmır.

a. Cihazın prize qoşulduğundan və düzgün işə salındığından əmin olun.
b. Fırlanan döşəmə təmizləyicisinin düzgün qoşulduğundan əmin olun.

4. Mop yastıqları fırlanmır və yellənmir.

a. Onların təmizləyiciyə düzgün şəkildə qoyulduğundan və düzgün şəkildə qoyulduğundan əmin olun.

5. Buxar döşəmə yuyucunun vibrasiyası və ya yellənməsi.

a. Mop yastıqları düzgün bağlanmayıb.

Texniki detallar:
Gərginlik: 220-240V~ 50/60 Hz
Nominal Gücü: 1300 W
Su çəninin həcmi: 550 ml
Fırlanma sürəti: 110-130 rpm
Buxar istehsalı: 16-28 q/dəq

Ətraf mühiti qorumaq üçün: kartonları və plastik torbaları ayırın və müvafiq tullantı qablarına qoyun. İstifadə olunmuş cihaz ətraf mühitə təsir göstərə bilən xüsusi toplama məntəqələrinə çatdırılmalıdır. Bu cihazı adi zibilliyə atmayın.

KUSHTET E SIGURISË

UDHËZIME TË RËNDËSISHME TË SIGURISË

JU LUTEM LEXOJENI ME KUJDES DHE MBANI PER REFERENCA TE ARDHSHME

1. Përpara përdorimit të produktit, ju lutemi lexoni me kujdes dhe ndiqni gjithmonë udhëzimet e mëposhtme. Prodhuesi nuk mban përgjegjësi për ndonjë dëmtim të shkaktuar nga përdorimi jo I duhur.
2. Produkti është menduar vetëm për përdorim të brendshëm. Mos e përdorni produktin për qëllime të papajtueshme me përdorimin e synuar.
3. Pajisja duhet të lidhet vetëm me një prizë të tokëzuar 220-240 V ~ 50/60 Hz. Për arsye sigurie, mos lidhni disa pajisje në një prizë elektrike.
4. Kini kujdes kur përdorni rreth fëmijëve. Mos i lini fëmijët të luajnë me produktin. Mos lejoni që fëmijët ose njerëzit që nuk janë të njohur me pajisjen ta përdorin atë pa mbikëqyrje.
5. PARALAJMËRIM: Pajisja mund të përdoret nga fëmijë mbi 8 vjeç dhe nga persona me aftësi të kufizuara fizike, shqisore ose mendore, ose nga persona që nuk kanë përvojë ose njohuri për pajisjen, vetëm nën mbikëqyrjen e një personi përgjegjës për sigurinë ose nëse janë udhëzuar për përdorimin e sigurt të pajisjes dhe janë të vetëdijshëm për rreziqet që lidhen me funksionimin e saj. Fëmijët nuk duhet të luajnë me pajisjen. Pastrimi dhe mirëmbajtja e pajisjes nuk duhet të kryhen nga fëmijët përveç nëse janë mbi 8 vjeç dhe këto aktivitete kryhen nën mbikëqyrje.
6. PARALAJMËRIM: Mos e lini pajisjen të futur në prizë pa mbikëqyrje.
7. PARALAJMËRIM: Temperatura e sipërfaqeve të aksesueshme të një pajisjeje funksionale mund të jetë e lartë kur pajisja është në punë.
8. PARALAJMËRIM: Mbajeni pajisjen jashtë mundësive të fëmijëve.
9. PARALAJMËRIM: Hiqeni gjithmonë spinën nga priza pas përdorimit duke e mbajtur prizën me dorën tuaj. MOS e tërhiqni kordonin e rrymës.
10. PARALAJMËRIM: Mos e përdorni pajisjen pranë materialeve të ndezshme.
11. PARALAJMËRIM: Kur pajisja përdoret në banjë, shkëputeni spinën nga priza pas përdorimit, pasi afërsia e ujit përbën rrezik edhe kur pajisja është e fikur.
12. PARALAJMËRIM: Lëngu ose avulli që del nga pastruesja me avull nuk duhet të drejtohet në pajisjet që përmbajnë përbërës elektrikë, si p.sh. në brendësi të furrave.
13. PARALAJMËRIM: Hapja e mbushësit nuk duhet të hapet gjatë kohës që pajisja është në përdorim.
14. PARALAJMËRIM: Përpara se të pastroni pajisjen, hiqni kordonin elektrik nga priza dhe lëreni pajisjen të ftohet. Ju lutemi prisni mjaftueshëm pasi pajisja me ngrohje ftohet shumë ngadalë.

15. PARALAJMËRIM: Përpara se ta mbushni pajisjen me ujë, shkëputeni atë nga furnizimi me energji elektrike.
16. Përdorni vetëm ujë të pastër për të mbushur pajisjen, mos shtoni asnjë substancë të tillë si agjentë pastruese, vajra aromatikë ose agjentë pastrimi.
17. Kordoni i rrymës nuk duhet të prekë pjesët e nxehta të pajisjes dhe nuk duhet të vendoset pranë burimeve të tjera të nxehtësisë.
18. Pasi ta fikni pajisjen, përpara se ta pastroni ose ta ruani, shkëputni kordonin e rrymës nga priza dhe lëreni pajisjen të ftohet. Ju lutemi prisni mjaftueshëm sepse pajisja me ngrohje ftohet ngadalë.
19. Mos e mbuloni pajisjen ose mos i mbuloni hapjet e saj pasi kjo mund të shkaktojë akumulimin e nxehtësisë brenda pajisjes, gjë që mund të rezultojë në dëmtim ose zjarr.
20. Asnjëherë mos e lini produktin të lidhur me një burim energjie pa mbikëqyrje. Edhe nëse përdorimi ndërpritet për një kohë të shkurtër, fikeni dhe shkëputni furnizimin me energji elektrike.
21. Asnjëherë mos e vendosni kordonin elektrik, spinën ose të gjithë pajisjen në ujë. Asnjëherë mos e ekspozoni produktin ndaj kushteve atmosferike si rrezet e diellit direkte ose shiu, etj.
22. Kontrolloni periodikisht gjendjen e kordonit të rrymës. Nëse kordoni i rrymës është i dëmtuar, produkti duhet të kthehet në një qendër shërbimi profesional për zëvendësim për të shmangur situata të rrezikshme.
23. Asnjëherë mos e përdorni produktin me një kabllo të dëmtuar të rrymës, ose nëse ai ka rënë ose është dëmtuar ndryshe, ose nëse nuk funksionon siç duhet. Mos u përpiqni ta riparoni vetë një produkt të dëmtuar pasi kjo mund të rezultojë në goditje elektrike. Kthejeni gjithmonë pajisjen tuaj të dëmtuar në një qendër shërbimi profesional për riparim. Të gjitha riparimet mund të kryhen vetëm nga specialistë të autorizuar të shërbimit. Riparimet e kryera në mënyrë jo të duhur mund të rezultojnë në situata të rrezikshme për përdoruesin.
24. Asnjëherë mos e përdorni produktin pranë materialeve të ndezshme.
25. Asnjëherë mos e drejtoni pastruesin me avull drejt vetes, njerëzve të tjerë, kafshëve ose pajisjeve elektrike.
26. Pajisja mund të përdoret vetëm me aksesorë origjinalë.
27. Sigurohuni që mbulesa e rezervuarit të ujit të jetë vidhosur fort në pajisje.
28. Paralajmërim. Çift I nxehtë.
29. Paralajmërim. Avulli i nxehtë, i imi shkakton djegie.

30. Mos prekni sipërfaqet e nxehta të pajisjes.

Përshkrimi I pajisjes:
1. Doreza
2. Këmbimi i sipërm I mbështjelljes
3. Ndërprerësi teleskopik i rregullimit të shufrës
4. Shufra teleskopike
5. Ndërprerësi i motorit të leckës
6. Treguesi I avullit
7. Çelësi i avullit
8. Dritë motorike
9. Butoni I ndezjes/fikjes

10. Rezervuari i ujit
11. Koka rrotulluese e leckës
12. Mbushja e leckës
13. Doreza e avullit
14. Grykë e lakuar
15. Grykë e madhe e rrumbullakët
16. Grykë e çarë
17. Kruajtëse e dritares
18. Kruajtëse e sheshtë
19. Grykë e vogël e rrumbullakët
20. Peshqir për kruese dritareje
21. Grykë kryesore
22. Kupa matëse

Para përdorimit të parë:
1. Hiqni të gjitha materialet e paketimit
2. Fshini të gjitha pjesët me një leckë të lagur me ujë.
3. Kontrolloni nëse ndonjë pjesë mungon duke u konsultuar me faqen 2 të manualit.

Përdorimi i shtojcës së leckës rrotulluese:
1. Instaloni dorezën (1) duke shtypur butonat në pjesën e poshtme të dorezës nga brenda dhe duke e shtyrë fort në pjesën e sipërme të shufrës teleskopike. Siç tregohet në faqen 4. Për ta çmontuar, sigurohuni gjithashtu të shtypni butonat dhe të tërhiqeni fort lart për të nxjerrë dorezën.
2. Ngjitni jastëkët e leckës (12) në kokën rrotulluese të leckës (11). Sigurohuni që jastëkët të jenë ngjitur fort dhe në mes të rrathëve. Nëse nuk i instaloni siç duhet, rrezikoni të gërvishtni dyshemenë ose të dëmtoni pajisjen.
3. Shtypni fort pajisjen kryesore poshtë mbi kokën e leckës rrotulluese, duke u siguruar që të shtypni butonin në kokë, në mënyrë që të klikojë në vendin e projektuar në pajisjen kryesore, siç tregohet në faqen 4.
4. PËR të çinstaluar kokën rrotulluese të fshirësit sigurohuni që pajisja të jetë e ftohtë dhe e fikur dhe gjithashtu shtypni butonin dhe tërhiqeni fort lart për ta çliruar pajisjen.
5. Tërhiqeni fort dorezën në rezervuarin e ujit (10) për të nxjerrë jashtë rezervuarin e ujit.
6. Tërhiqeni kapakun e silikonit në rezervuarin e ujit për të hapur hyrjen e ujit. Siç tregohet në faqen 5.
7. Përdorni ujin e rubinetit pa asnjë aromë apo detergjent të shtuar. Lejohet vetëm uji i pastër I rubinetit.
8. Sigurohuni që të mos mbushni rezervuarin e ujit përtej vijës MAX.
9. Mbyllni kapakun e silikonit duke e shtyrë fort përsëri në vend dhe duke e riinstaluar rezervuarin në vendin e tij.
10. Futeni pajisjen në prizën e murit ose në kordonin zgjatues.
11. Shtypni butonin On / Off (9) për të ndezur pajisjen.
12. Shtypni butonin e zgjedhjes së avullit (7) për të zgjedhur intensitetin e avullit. Ikona e treguesit Steam do të ndryshojë ngjyrën.
    a. Pa dritë - Gjenerimi i avullit është fikur
    b. Drita blu - Prodhimi i ulët I avullit
    c. Drita jeshile – Gjenerim mesatar I avullit
    d. Drita e kuqe - Gjenerim i lartë I avullit
13. Pasi të zgjidhni sasinë e dëshiruar të gjenerimit të avullit, kapeni fort dorezën dhe shtypni çelësin e motorit të fshirësit (5)
14. Pajisja tani do të fillojë të rrotullojë kokën duke e bërë pastrimin më të lehtë.
KUJDES: Pajisja tani po lëshon avull. Mos i drejtoni njerëzit, fëmijët, kafshët ose materiale të tjera të ndjeshme ndaj nxehtësisë.
15. Pasi të keni mbaruar përdorimin e pajisjes, fikni gjenerimin e avullit dhe motorin dhe shkëputeni pajisjen nga priza. Mund të çaktivizoni funksionin e gjenerimit të Mop dhe Stem në të njëjtën kohë duke shtypur dhe mbajtur butonin e zgjedhjes së avullit (7) për 3 sekonda.
KUJDES: SIGUROHUNI QË PAJISJA TË FTOHET PARA TË HEQNI PASKËT.
16. Hiqni leckat e leckës dhe lajini ato.
KUJDES: MOS PËRDORNI RROLA TË DYTEVE PA PAVARS. DO TË DËMTOJË PAJISJEN DHE KATIMIN.

Funksioni i pastruesit me avull:
Mund ta përdorni pajisjen pa shtojcën e leckës rrotulluese dhe ta përdorni si pastrues me avull në një formë shumë më të lehtë për t'u trajtuar. Për ta bërë këtë, ndiqni udhëzimet e mëposhtme:
1. Hiqni dorezën teleskopike nga trupi kryesor duke shtypur butonin në pjesën e pasme të pajisjes dhe duke shtypur butonin e lëshimit siç tregohet në faqen 5.
2. Hiqni shtojcën e leckës rrotulluese duke shtypur butonin pranë daljes kryesore të avullit të pajisjes siç tregohet në fund të faqes 4.
5. Ngjitni dorezën e avullores (13) në vendin ku është vendosur shufra teleskopike.
6. Ngjitni grykën kryesore (21) duke shtypur butonin në bazën e pajisjes dhe duke e shtyrë në vend siç tregohet në faqen 7.
7. Mund të shtoni gjithashtu ndonjë nga bashkëngjitjet e tjera në krye të grykës kryesore ose të përdorni grykën kryesore siç është.
8. Për të shtuar bashkëngjitjet e tjera, ju lutemi zgjidhni bashkëngjitjen e nevojshme dhe brenda do të gjeni një korije, ajo do të korrespondojë me kunjin në grykën kryesore.
9. Futeni shtojcën në grykë dhe rrotullojeni që kunja të bjerë në vend dhe kështu bashkëngjitja të mos lëvizë gjatë përdorimit.
10. Tani mund të përdorni butonin e zgjedhjes Steam (7) për të zgjedhur intensitetin e gjenerimit të avullit.

KUJDES: MOS PREKNI GYRËN KRYESORE TË AVULLIT OSE SHËNJEN GJATË PËRDORIMIT. FIKUR PAJISJEN DHE LËRE TË FTOHET SHTOJCËN PARA SE TA HEQësh.
11. Për të hequr bashkëngjitjet, prisni që ato të ftohen dhe kthejini në drejtimin tjetër dhe hiqini.
Përshkrimet e shtojcave dhe përdorimi I sugjeruar:

a. Gryka kryesore (21) – Përdoret për vende të vështira për t'u përdorur, si midis dollapëve ose qosheve.

b. Grykë e lakuar (14) - Për të arritur pas diçkaje ose nën diçka si pas rubinetit të kuzhinës.

c. Furçë e madhe e rrumbullakët (15) – Për të pastruar sipërfaqe më të mëdha, për shembull, banak kuzhine.

d. Furça e çarjes (16) – Përdoret më së miri për të pastruar midis pllakave.

e. Kruajtëse dritaresh (17) - Përdoret për dritaret e pllakave të mëdha. Mund të përdoret gjithashtu me peshqir për të mbledhur ujin ose në zona më të ndjeshme.

f. Shtojca kruese (18) – Përdoret për tava hekuri ose për heqjen e papastërtive dhe yndyrës së vjetër.

g. Grykë e vogël e rrumbullakët (19) – Përdoret për zona më të vogla.

Për cilat dysheme është pajisja e përshtatshme për:
Pajisja mund të përdoret në sipërfaqe të mbyllura të dyshemeve të forta. Rekomandohet që fillimisht ta provoni pajisjen në një pjesë të dyshemesë që nuk është e dukshme dhe të konsultoheni me udhëzimet e mirëmbajtjes të prodhuesit të dyshemesë.
Pajisja NUK duhet të përdoret në: Lëkurë, mobilje të depiluara, fibra sintetike, kadife ose materiale të imta të ndjeshme ndaj avullit.
KUJDES: MOS PËRDORNI ASNJË SOLUTION PASTRIMI, PARFUM, VAJ APO SUBSTANCA TJERA KIMIKE NË UJIN E PËRDORUR DIREKT ME KËTË PRODUKT. MUND TË DËMTOJË PRODUKTIN OSE TA BËJË TË PASURTË PËR PËRDORIM. PËRDORNI VETËM UJË TË PASTER.

ZGJIDHJA E PROBLEMEVE:
1. Pajisja nuk gjeneron avull:

a. Kontrolloni nëse spina elektrike e pajisjes dhe nëse pajisja është ndezur saktë.

b. Sigurohuni që rezervuari i ujit të jetë mbushur dhe futur saktë.

c. Nëse drita treguese është e ndezur dhe pajisja duhet të prodhojë avull.

d. Ju lutemi prisni të paktën 30 sekonda pasi të keni ndezur gjenerimin e avullit.

e. Pasi të keni kontrolluar të gjitha pikat e mësipërme dhe ende nuk ka gjenerim avulli, ju lutemi kontaktoni shërbimin e klientit.

2. Kur përdorni pastruesin rrotullues të dyshemesë, avulli nuk është I qëndrueshëm.

a. Ndrysho gjenerimin e avullit në Lartë.

3. Pastruesi rrotullues i dyshemesë nuk rrotullohet.

a. Sigurohuni që pajisja të jetë e lidhur dhe e ndezur saktë.

b. Sigurohuni që pastruesja rrotulluese e dyshemesë të jetë lidhur saktë.

4. Mbushësit e leckës nuk rrotullohen dhe nuk lëkunden.

a. Sigurohuni që ato të jenë vendosur siç duhet në pastrues dhe të jenë vendosur në mënyrën e duhur.

5. Dridhja ose lëkundja e rondeles së dyshemesë me avull.

a. Mbushësit e leckës nuk janë ngjitur siç duhet.

Detaje teknike:
Tensioni: 220-240V~ 50/60 Hz
Fuqia e vlerësuar: 1300 W
Kapaciteti i rezervuarit të ujit: 550 ml
Shpejtësia e rrotullimit: 110-130 rpm
Prodhimi i avullit: 16-28 g / min

Për të mbrojtur mjedisin: ndani kartonat dhe qeset plastike dhe vendosini në kontejnerët e duhur të mbeturinave. Pajisja e përdorur duhet të dorëzohet në pika të veçanta grumbullimi që mund të ndikojnë në mjedis. Mos e hidhni këtë pajisje në mbeturina normale.

KARTA GWARANCYJNA

WARUNKI GWARANCJI obowiązują na terenie Rzeczpospolitej Polskiej
Adler Sp. z o.o. ul. Ordona 2a 01-237 Warszawa zapewnia Użytkownika o dobrej jakości sprzętu, na który wydana jest niniejsza karta gwarancyjna i udziela 24 miesięcznej gwarancji, która liczy się od daty zakupu sprzętu. Usługi gwarancyjne świadczone są po okazaniu prawidłowo wypełnionej karty gwarancyjnej. Wady lub uszkodzenia sprzętu ujawnione w okresie gwarancji usuwane będą bezpłatnie przez Serwis Centralny. W przypadku zakupu sprzętu przez przedsiębiorcę (faktura VAT) okres gwarancji wynosi 12 miesięcy.
Powyższy zapis nie dotyczy jednoosobowych działalności gospodarczych, o ile rodzaj zakupionego sprzętu, nie jest związany z profilem prowadzonej działalności gospodarczej – weryfikacja w CEIDG.
W przypadku wymiany rzeczy na nową, albo po dokonaniu istotnej naprawy, okres gwarancji biegnie na nowo od chwili dostarczenia klientowi rzeczy wolnej od wad, lub zwrócenia rzeczy naprawionej. Jeżeli gwarant wymienił część rzeczy, przepis powyższy stosuje się odpowiednio do części wymienionej. Gwarant zobowiązuje się pokryć koszty dostarczenia rzeczy do serwisu na adres wskazany w karcie gwarancyjnej. Jednakże uprawniony z gwarancji powinien zachować rozsądek, wybierając środek transportu. Uprawnionemu z gwarancji nie przysługuje od gwaranta zwrot kosztów dostarczenia towaru – rzeczy do naprawy gwarancyjnej , przekraczający ekonomicznie uzasadnione koszty przewozu.
UWAGA: Sprzęt przeznaczony jest wyłącznie do użytku domowego. Naprawami gwarancyjnymi nie są objęte czynności związane z odkamienianiem, konserwacją, czyszczeniem urządzenia oraz części i akcesoria ulegające zużyciu przy normalnym użytkowaniu. Gwarancja nie obejmuje mechanicznych uszkodzeń sprzętu oraz wad i uszkodzeń wynikłych wskutek:
-niewłaściwego lub niezgodnego z instrukcją użytkowania, przechowywania i konserwacji;
-ingerencji nieautoryzowanego serwisu, samowolnych napraw, przeróbek i zmian konstrukcyjnych;
-użycia niewłaściwych materiałów eksploatacyjnych.
-uszkodzeń mechanicznych, termicznych, chemicznych i powstałych na skutek przepięcia w sieci.
-karta gwarancyjna jest nieważna bez daty zakupu, pieczęci sprzedającego i kopii dokumentu zakupu.
-gwarancją nie są objęte elementy eksploatacyjne i akcesoria w tym: elementy szklane (np. dzbanki, talerze), sznury przyłączeniowe, sieciowe, żarówki, baterie, nożyki i folie do urządzeń tnących, nasadki miksujące, trzepaki, mieszaki, ssawkoszczotki, rury, węże, kubki miksujące, głowice tnące i sita.

Reklamowany sprzęt jest dostarczany do Serwisu Centralnego przez Klienta w stanie kompletnym i odpowiednio zabezpieczony na czas transportu. Po dokonanej naprawie reklamowany sprzęt odbierany jest z Serwisu Centralnego przez Klienta.

Termin usunięcia wady może zostać wydłużony o czas potrzebny do importu niezbędnych części, nie dłuższy niż 30 dni roboczych. W każdym takim przypadku warsztat serwisowy powiadomi klienta o wydłużeniu terminu naprawy gwarancyjnej. W związku z koniecznością sprowadzenia części zamiennych i poinformuje o nowym terminie usunięcia wady.
W przypadku stwierdzenia usterki należy ją zgłosić w punkcie sprzedaży lub w Serwisie Centralnym, ul. Ordona 2A, 01-237 Warszawa, tel. 728-595-006 lub e-mail: serwis@adler.com.pl.
W zgłoszeniu proszę podać swój adres, nr telefonu i opis usterki. Do reklamacji konieczne jest dołączenie kopii dokumentu zakupu.
Gwarancja nie wyłącza ani nie ogranicza oraz nie zawiesza uprawnień kupującego wynikających z przepisów o rękojmi za wady rzeczy sprzedanej.

SERWIS CENTRALNY
01-237 Warszawa ul.Ordona 2A
tel. 728 - 595 - 006
serwis@adler.com.pl www.adler.com.pl

.....
(data sprzedaży)
.....
(pieczątka sklepu i podpis sprzedawcy)

adnotacje serwisu:

W trosce o środowisko..

Opakowania kartonowe oraz worki polietylenowe (PE) należy wrzucać do odpowiednich pojemników przeznaczonych do selektywnej zbiórki odpadów komunalnych zgodnie z ich opisem. Jeżeli w urządzeniu znajdują się baterie, należy je wyjąć i osobno oddać do punktu zbierania i składowania. Zużyte urządzenie należy oddać do odpowiedniego punktu zbierania i składowania, gdyż znajdujące się w nim niebezpieczne substancje mogą stanowić zagrożenie dla zdrowia i środowiska. Oznaczenie umieszczone na produkcie wskazuje, że urządzenia nie należy wyrzucać do pojemnika z odpadami komunalnymi.
Zużyty sprzęt elektryczny, to odpady, które zawierają substancje szkodliwe dla ludzi, zwierząt i środowiska. Substancje te mogą doprowadzić do zanieczyszczenia gleby, wody lub powietrze, a poprzez to mogą się dostać do organizmu człowieka i doprowadzić do licznych dolegliwości zdrowotnych, takich jak: zaburzenia wzroku, słuchu, mowy, mogą również doprowadzić do uszkodzenia nerek, wątroby i serca, oraz wywołać choroby skóry. Substancje szkodliwe mogą mieć również niekorzystny wpływ na układ oddechowy i rozrodczy oraz doprowadzić do zamian nowotworowych. Spożycie roślin rosnących na skażonych glebach, oraz produktów powstałych z nich może grozić w/w skutkami zdrowotnymi.

Urządzenia nie wyrzucać do pojemnika na odpady komunalne !!!!

WARUNKI BEZPIECZEŃSTWA

WAŻNE INSTRUKCJE BEZPIECZEŃSTWA

PROSIMY UWAŻNIE PRZECZYTAĆ I ZACHOWAĆ NA PRZYSZŁOŚĆ

1. Przed użyciem produktu proszę uważnie przeczytać i zawsze postępować zgodnie z poniższymi instrukcjami. Producent nie ponosi odpowiedzialności za jakiekolwiek szkody spowodowane niewłaściwym użytkowaniem.
2. Produkt przeznaczony wyłącznie do użytku w pomieszczeniach zamkniętych. Nie należy używać produktu do celów niezgodnych z jego przeznaczeniem.
3. Urządzenie należy podłączać wyłącznie do uziemionego gniazdka 220-240 V ~ 50/60 Hz. Ze względów bezpieczeństwa nie należy podłączać wielu urządzeń do jednego gniazdka elektrycznego.
4. Zachowaj ostrożność podczas używania w pobliżu dzieci. Nie pozwalaj dzieciom bawić się produktem. Nie pozwalaj dzieciom ani osobom niezaznajomionym z urządzeniem korzystać z niego bez nadzoru.
5. OSTRZEŻENIE: Urządzenie może być używane przez dzieci powyżej 8 roku życia oraz osoby o ograniczonych możliwościach fizycznych, sensorycznych lub umysłowych, a także osoby nieposiadające doświadczenia lub wiedzy na temat urządzenia, wyłącznie pod nadzorem osoby odpowiedzialnej za ich bezpieczeństwa lub jeśli zostali poinstruowani w zakresie bezpiecznego użytkowania urządzenia i są świadomi zagrożeń związanych z jego obsługą. Dzieci nie powinny bawić się urządzeniem. Czyszczenie i konserwacja urządzenia nie powinny być wykonywane przez dzieci, chyba że ukończyły 8 rok życia i czynności te wykonywane są pod nadzorem.
6. OSTRZEŻENIE: Nie pozostawiaj urządzenia podłączonego do gniazdka bez nadzoru.
7. OSTRZEŻENIE: Temperatura dostępnych powierzchni działającego urządzenia może być wysoka podczas pracy urządzenia.
8. OSTRZEŻENIE: Urządzenie należy przechowywać poza zasięgiem dzieci.
9. OSTRZEŻENIE: Po użyciu zawsze wyjmuj wtyczkę z gniazdka, trzymając gniazdko ręką. NIE ciągnij za przewód zasilający.
10. OSTRZEŻENIE: Nie używaj urządzenia w pobliżu materiałów łatwopalnych.
11. OSTRZEŻENIE: Jeżeli urządzenie jest używane w łazience, po użyciu należy odłączyć wtyczkę z gniazdka, ponieważ bliskość wody stwarza ryzyko nawet wtedy, gdy urządzenie jest wyłączone.
12. OSTRZEŻENIE: Płynu ani pary wydobywającej się z myjki parowej nie wolno kierować do urządzeń zawierających elementy elektryczne, np. wnętrza piekarników.
13. OSTRZEŻENIE: Otwór wlewowy nie może być otwierany podczas użytkowania urządzenia.
14. OSTRZEŻENIE: Przed czyszczeniem urządzenia należy odłączyć przewód zasilający od gniazdka i poczekać, aż urządzenie ostygnie. Należy odczekać odpowiednią ilość

czasu, gdyż nagrzane urządzenie stygnie bardzo powoli.
15. UWAGA: Przed napełnieniem urządzenia wodą należy odłączyć je od zasilania.
16. Do napełniania urządzenia używaj wyłącznie czystej wody, nie dodawaj żadnych substancji typu odkamieniacze, olejki aromatyczne czy środki czyszczące.
17. Przewód zasilający nie powinien dotykać gorących części urządzenia i nie powinien znajdować się w pobliżu innych źródeł ciepła.
18. Po wyłączeniu urządzenia, przed jego czyszczeniem lub przechowywaniem należy odłączyć przewód zasilający od gniazdka i poczekać, aż urządzenie ostygnie. Proszę poczekać wystarczająco długo, ponieważ nagrzane urządzenie powoli się ochładza.
19. Nie zakrywaj urządzenia ani jego otworów, gdyż może to spowodować gromadzenie się ciepła wewnątrz urządzenia, co może skutkować jego uszkodzeniem lub pożarem.
20. Nigdy nie pozostawiaj produktu podłączonego do źródła zasilania bez nadzoru. Nawet jeśli użytkowanie zostanie przerwane na krótki czas, należy je wyłączyć i odłączyć zasilanie.
21. Nigdy nie zanurzaj przewodu zasilającego, wtyczki ani całego urządzenia w wodzie. Nigdy nie wystawiaj produktu na działanie warunków atmosferycznych, takich jak bezpośrednie działanie promieni słonecznych, deszczu itp.
22. Okresowo sprawdzaj stan przewodu zasilającego. Jeśli przewód zasilający jest uszkodzony, produkt należy zwrócić do profesjonalnego centrum serwisowego w celu wymiany, aby uniknąć niebezpiecznych sytuacji.
23. Nigdy nie używaj produktu z uszkodzonym przewodem zasilającym, jeśli został upuszczony, uszkodzony w inny sposób lub jeśli nie działa prawidłowo. Nie próbuj samodzielnie naprawiać uszkodzonego produktu, ponieważ może to spowodować porażenie prądem. Zawsze zwracaj uszkodzone urządzenie do profesjonalnego centrum serwisowego w celu naprawy. Wszelkie naprawy mogą być wykonywane wyłącznie przez autoryzowanych specjalistów serwisu. Nieprawidłowo wykonane naprawy mogą skutkować sytuacjami niebezpiecznymi dla użytkownika.
24. Nigdy nie używaj produktu w pobliżu materiałów łatwopalnych.
25. Nigdy nie kieruj odkurzacza parowego na siebie, inne osoby, zwierzęta lub urządzenia elektryczne.
26. Urządzenie może być używane wyłącznie z oryginalnymi akcesoriami.
27. Upewnij się, że pokrywa zbiornika wody jest dobrze przykręcona do urządzenia.
28. Ostrzeżenie. Gorąca para.
29. Ostrzeżenie. Gorąca para, u mnie powoduje oparzenia.

30. Nie dotykaj gorących powierzchni urządzenia.

Opis urządzenia:

1. Uchwyt
2. Hak górny do nawijania
3. Przełącznik regulacji drążka teleskopowego
4. Drążek teleskopowy
5. Włącznik silnika mopa
6. Wskaźnik generacji pary
7. Przełącznik generacji pary
8. Wskaźnik silnika
9. Przycisk włączania/wyłączania
10. Zbiornik na wodę
11. Obrotowa głowica mopa
12. Nakładka mopa
13. Uchwyt myjki parowej
14. Zakrzywiona dysza
15. Duża okrągła dysza
16. Dysza szczelinowa
17. Ściągaczka do szyb
18. Skrobaczka płaska
19. Dysza mała okrągła
20. Ściereczka do ściągaczki do szyb
21. Dysza główna
22. Miarka

Przed pierwszym użyciem:

1. Usuń wszystkie materiały opakowaniowe
2. Przetrzyj wszystkie części wilgotną szmatką zwilżoną wodą.
3. Sprawdź, czy brakuje jakichś części, zapoznając się ze stroną 2 instrukcji.

Korzystanie z obrotowej nasadki do mopa:

1. Zamontować uchwyt (1) wciskając przyciski znajdujące się w dolnej części uchwytu do wewnątrz i mocno wciskając go w górną część drążka teleskopowego. Jak pokazano na stronie 4. Aby zdemontować, należy również nacisnąć przyciski i mocno pociągnąć do góry, aby wyciągnąć uchwyt.
2. Nałóż nakładki mopa (12) na obrotową głowicę mopa (11). Upewnij się, że podkładki są mocno przymocowane i znajdują się pośrodku okręgów. Jeśli nie zainstalujesz ich prawidłowo, ryzykujesz zarysowaniem podłogi lub uszkodzeniem urządzenia.
3. Mocno dociśnij urządzenie główne do obracającej się głowicy mopa, upewniając się, że wcisnąłeś przycisk na głowicy, tak aby zatrzasnął się w miejscu zaprojektowanym na urządzeniu głównym, jak pokazano na stronie 4.
4. ABY zdemontować obrotową głowicę mopa, należy upewnić się, że urządzenie jest zimne i wyłączone, a także nacisnąć przycisk i mocno pociągnąć do góry, aby odpiąć urządzenie.
5. Pociągnij mocno za uchwyt zbiornika na wodę (10), aby wyciągnąć zbiornik na wodę.
6. Pociągnij silikonową klapkę na zbiorniku wody, aby otworzyć wlew wody. Jak pokazano na stronie 5.
7. Używaj wody z kranu bez dodatków zapachowych i detergentów. Dozwolona jest wyłącznie czysta woda z kranu.
8. Uważaj, aby nie napełnić zbiornika wodą powyżej linii MAX.
9. Zamknij silikonową klapkę, mocno wpychając ją z powrotem na miejsce i ponownie instalując zbiornik na swoim miejscu.
10. Podłącz urządzenie do gniazdka elektrycznego lub przedłużacza.
11. Naciśnij przycisk Włącz/Wyłącz (9), aby włączyć urządzenie.
12. Naciśnij przycisk wyboru mocy pary (7), aby wybrać intensywność pary. Ikona wskaźnika pary zmieni kolor.
    A. Brak światła – Wytwarzanie pary wyłączone
    B. Niebieskie światło – Niskie wytwarzanie pary
    C. Zielone światło – Średnie wytwarzanie pary
    D. Czerwone światło – Silne wytwarzanie pary
13. Po wybraniu żądanej ilości wytwarzanej pary chwyć mocno za uchwyt i wciśnij włącznik silnika mopa (5)
14. Urządzenie zacznie teraz obracać głowicą, co ułatwi czyszczenie.

UWAGA: Urządzenie wytwarza teraz parę. Nie celuj w ludzi, dzieci, zwierzęta ani inne materiały wrażliwe na ciepło.

15. Po zakończeniu korzystania z urządzenia wyłącz generator pary oraz silnik i odłącz urządzenie od prądu. Możesz wyłączyć jednocześnie funkcję wytwarzania mopa i mopa, naciskając i przytrzymując przycisk wyboru pary (7) przez 3 sekundy.

UWAGA: PRZED ZDJĘCIEM NAKŁADEK MOPA UPEWNIJ SIĘ, ŻE URZĄDZENIE SIĘ OCHŁODZIŁO.

16. Wyjmij nakładki mopa i umyj je.

UWAGA: NIE UŻYWAĆ MYJKI BEZ PODKŁADEK. TO USZKODZI URZĄDZENIE I PODŁOGĘ.

Funkcja czyszczenia parą:

Z urządzenia można korzystać bez obrotowej nasadki do mopa i używać go jako czyścika parowego jest wtedy w łatwiejszej w obsłudze formie. Aby to zrobić, postępuj zgodnie z poniższymi instrukcjami:

1. Wyjmij drązek teleskopowy z urządzenia, naciskając przycisk z tyłu urządzenia i naciskając przycisk zwalniający, jak pokazano na stronie 5.
2. Zdejmij obrotową nasadkę mopa, naciskając przycisk w pobliżu głównego wylotu pary urządzenia, jak pokazano na dole strony 4.
5. Zamocuj uchwyt myjki parowej (13) w miejscu, w którym znajdował się drążek teleskopowy.
6. Zamocuj dyszę główną (21), naciskając przycisk u podstawy nasadki i wpychając ją na miejsce, jak pokazano na stronie 7.
7. Możesz także dodać dowolną inną nasadkę na dyszę główną lub użyć dyszy głównej w niezmienionej postaci.
8. Aby dodać inne nasadki, wybierz potrzebną nasadkę, a wewnątrz znajdziesz zagłębienie, które będzie odpowiadać kołkowi na głównej dyszy.
9. Nałóż nasadkę na dyszę i przekręć tak, aby kołek wszedł w wbudowane wgłębienie i nasadka nie poruszała się podczas

użytkowania.
10. Możesz teraz użyć przycisku wyboru pary (7), aby wybrać intensywność wytwarzania pary.
UWAGA: NIE DOTYKAJ GŁÓWNEJ DYSZY PARY ANI NASADEK PODCZAS UŻYWANIA. WYŁĄCZ URZĄDZENIE I POCZEKAJ, ŻEBY NASADKA OCHŁODZIŁA SIĘ PRZED ZDJĘCIEM.
11. Aby zdjąć nasadki, poczekaj, aż ostygną, obróć je w drugą stronę I zdejmij.
Opisy nasadek i sugerowane zastosowanie:

A. Dysza główna (21) – Stosowana do trudno dostępnych miejsc, np. pomiędzy szafkami lub narożnikami.
B. Zakrzywiona dysza (14) – aby sięgnąć za coś lub pod coś, np. za kran kuchenny.
C. Okrągła duża szczotka (15) – Do czyszczenia większych powierzchni, np. blatu kuchennego.
D. Szczotka szczelinowa (16) – Najlepiej nadaje się do czyszczenia przestrzeni między płytkami.
E. Ściągaczka do okien (17) – Stosowany do okien i dużych powierzchni. Można jej również używać ze ściereczką, aby zebrać wodę lub na bardziej wrażliwych obszarach.
F. Przystawka do skrobania (18) – Służy do żelaznych patelni lub usuwania starego brudu I tłuszczu.
G. Okrągła mała dysza (19) – stosowana do mniejszych obszarów.

Do jakich podłóg nadaje się urządzenie:
Urządzenie można stosować na uszczelnionych twardych powierzchniach podłogowych. Zaleca się najpierw przetestować urządzenie na niewidocznym kawałku podłogi i zapoznać się z instrukcją konserwacji producenta podłogi.
Urządzenia NIE NALEŻY UŻYWAĆ do czyszczenia: Skóry, mebli woskowanych, włókien syntetycznych, aksamitu lub delikatnych materiałów wrażliwych na parę.
UWAGA: NIE STOSOWAĆ ŻADNYCH ROZTWORÓW CZYSZCZĄCYCH, PERFUMÓW, OLEJÓW ANI INNYCH SUBSTANCJI CHEMICZNYCH DO WODY UŻYWANEJ BEZPOŚREDNIO Z TYM PRODUKTEM. MOŻE TO USZKODZIĆ PRODUKT LUB UCZYNIĆ GO NIEBEZPIECZNYM W UŻYCIU. UŻYWAJ WYŁĄCZNIE CZYSTEJ WODY.

ROZWIĄZYWANIE PROBLEMÓW:
1. Urządzenie nie wytwarza pary:
A. Sprawdź, czy wtyczka zasilania urządzenia i czy urządzenie jest prawidłowo włączone.
B. Upewnij się, że zbiornik na wodę jest napełniony i prawidłowo włożony.
C. Czy lampka kontrolna świeci się, a urządzenie wytwarza pare.
D. Po włączeniu wytwarzania pary należy odczekać co najmniej 30 sekund.
E. Po sprawdzeniu wszystkich powyższych punktów i nadal nie wytwarza się para, prosimy o kontakt z obsługą klienta.
2. Podczas używania obrotowej myjki do podłóg para nie jest równomierna.
A. Zmień wytwarzanie pary na Wysokie.
3. Obrotowa myjka do podłóg nie obraca się.
A. Upewnij się, że urządzenie jest prawidłowo podłączone I włączone.
B. Upewnij się, że obrotowa głowica jest prawidłowo włączona i przycisk obrotów jest załaczony.
4. Nakładki mopa nie obracają się poprawnie i się kołyszą.
A. Upewnij się, że nakładki są prawidłowo umieszczone na głowicy i we właściwy sposób.
5. Wibracje lub wahania parowej myjki do podłóg.
A. Nakładki mopa nie są prawidłowo zamocowane.

Szczegóły techniczne:
Napięcie: 220-240 V~ 50/60 Hz
Moc znamionowa: 1300 W
Pojemność zbiornika na wodę: 550 ml
Prędkość obrotowa: 110-130 obr./min
Wytwarzanie pary: 16-28g/min

ADLER
EUROPE

Electric Kettle
AD 1282

Burr Coffee Grinder
AD 4450

Milk Frother
AD 4491

Sandwich Maker
AD 3055

TOASTER 2 SLICE
AD 3222

ELECTRIC GRILL
AD 3052

CITRUS JUICER
AD 4009

PERSONAL BLENDER
AD 4081

FOOD PROCESSOR
AD 4224

MIXER
AD 4225

AIR FRYER
AD 6310

PASTEURIZATION POT
AD 4496

AIR CONDITIONER
AD 7916

AIR HUMIDIFIER
AD 7966

FAN HEATER
AD 7725

KITCHEN SCALE
AD 3166

AFTER SALE SERVICE NOTICE

GB	If you want to buy spare parts or make any complaints, please contact the seller who issued the receipt directly.
DE	Wenn Sie Ersatzteile kaufen oder reklamieren möchten, wenden Sie sich bitte direkt an den Verkäufer, der die Quittung ausgestellt hat.
FR	Si vous souhaitez acheter des pièces de rechange ou faire des réclamations, veuillez contacter directement le vendeur qui a émis le reçu.
ES	Si desea comprar repuestos o presentar alguna queja, comuníquese directamente con el vendedor que emitió el recibo.
PT	Se você quiser comprar peças de reposição ou fazer alguma reclamação, entre em contato diretamente com o vendedor que emitiu o recibo.
LT	Jei norite įsigyti atsarginių dalių ar pateikti nusiskundimų, susisiekite tiesiogiai su kvitą išdavusiu pardavėju.
LV	Ja vēlaties iegādāties rezerves daļas vai izteikt pretenzijas, lūdzu, sazinieties tieši ar pārdevēju, kurš izsniedza čeku.
EST	Kui soovite osta varuosi või esitada pretensioone, võtke otse ühendust kviitungi väljastanud müüjaga.
HU	Ha pótalkatrészeket szeretne vásárolni, vagy panaszt szeretne tenni, forduljon közvetlenül a bizonylatot kiállító eladóhoz.
BS	Ako želite kupiti rezervne dijelove ili napraviti reklamaciju, obratite se direktno prodavaču koji je izdao račun.
RO	Если вы хотите купить запчасти или предъявить какие-либо претензии, пожалуйста, свяжитесь напрямую с продавцом, выдавшим чек.
CZ	Chcete-li zakoupit náhradní díly nebo uplatnit jakoukoli reklamaci, kontaktujte přímo prodejce, který účtenku vystavil.
RU	Dacă doriți să cumpărați piese de schimb sau să faceți vreo reclamație, vă rugăm să contactați direct vânzătorul care a emis chitanța.
GR	Εάν θέλετε να αγοράσετε ανταλλακτικά ή να κάνετε οποιαδήποτε παράπονα, επικοινωνήστε απευθείας με τον πωλητή που εξέδωσε την απόδειξη.
MK	Ако сакате да купите резервни делови или да поднесете какви било поплаки, контактирајте директно со продавачот кој ја издал сметката.
NL	Als u reserveonderdelen wilt kopen of een klacht wilt indienen, neem dan rechtstreeks contact op met de verkoper die de bon heeft afgegeven.
SL	Če želite kupiti nadomestne dele ali vložiti reklamacije, se obrnite neposredno na prodajalca, ki je izdal račun.
FI	Jos haluat ostaa varaosia tai tehdä valituksia, ota yhteyttä suoraan kuitin antaneeseen myyjään.
PL	W przypadku chęci zakupu części zamiennych lub zgłoszenia ewentualnych reklamacji należy kontaktować się bezpośrednio ze sprzedawcą, który wystawił paragon.
IT	Se desideri acquistare pezzi di ricambio o presentare reclami, contatta direttamente il venditore che ha emesso la ricevuta.
HR	Se desideri acquistare pezzi di ricambio o presentare reclami, contatta direttamente il venditore che ha emesso la ricevuta.
SV	Om du vill köpa reservdelar eller göra några reklamationer, vänligen kontakta säljaren som utfärdat kvittot direkt.
DK	Hvis du ønsker at købe reservedele eller reklamere, bedes du kontakte sælgeren, som har udstedt kvitteringen, direkte.
UA	Якщо ви хочете придбати запчастини або подати будь-які претензії, зверніться безпосередньо до продавця, який видав чек.
SR	Ако желите да купите резервне делове или да уложите рекламацију, обратите се директно продавцу који је издао рачун.
SK	Ak si chcete kúpiť náhradné diely alebo uplatniť akúkoľvek reklamáciu, kontaktujte priamo predajcu, ktorý účtenku vystavil.
AR	أو غيارقطعاءرش في ترغب كنتاذإ شكوىأي تقديم، لاصتاا فيرجى مباشرةلاصيإا ردصأ يذلا بالبائع
BG	Ако искате да закупите резервни части или да направите оплаквания, моля, свържете се директно с продавача, който е издал касовата бележка.
AZ	Ehtiyat hissələri almaq və ya hər hansı şikayət etmək istəyirsinizsə, qəbzi verən satıcı ilə birbaşa əlaqə saxlayın.
ALB	Nëse dëshironi të blini pjesë këmbimi ose të bëni ndonjë ankesë, j l temi kontaktoni drejtpërdrejt shitësin që ka lësh ar !at rën.