ORIGINÁLNÍ (PŮVODNÍ) NÁVOD K OBSLUZE

# RPBV 26

# Benzinový vysavač/foukač

Výrobce:

GARLAND distributor, s.r.o., Hradecká 1136, 50601 Jičín, Česká republika

## POPIS SYMBOLŮ

Účelem použití symbolů v tomto návodu je upoutat vaši pozornost na možná nebezpečí. Bezpečnostní symboly a vysvětlení, které je doprovází, musí být perfektně pochopeny. Varování v nich nezamezují nebezpečí a nemohou nahradit správnou činnost pro zamezení nebezpečí.

| | |
|---|---|
| | Tento symbol před bezpečnostní poznámkou označuje opatření, výstrahu nebo nebezpečí. Ignorování tohoto varování může mít za následek váš úraz nebo úraz jiné osoby. Chcete-li omezit nebezpečí zranění, požáru nebo úrazu elektrickým proudem, řiďte se vždy zobrazenými doporučeními. |
| | Přečtěte si návod k obsluze. Před každým použitím si přečtěte příslušný odstavec tohoto návodu. |
| | Splňuje všechny evropské předpisy vztahující se na tento výrobek. |
| | Dávejte pozor na složení směsi při manipulaci s palivem a mazivy! |
| | Nebezpečí zranění způsobené odlétávajícími předměty! Dávejte pozor na odmrštěné předměty.<br>ODMRŠTĚNÉ PŘEDMĚTY MOHOU ZPŮSOBIT VÁŽNÉ ZRANĚNÍ<br>VAROVÁNÍ: Udržujte v čistotě výstupní otvor foukače. Nikdy nemiřte foukačem na sebe nebo na jiné osoby.<br>Z foukače mohou být odmrštěny předměty. Nepoužívejte toto nářadí bez řádně upevněného příslušenství a ochranných krytů.<br>UDRŽUJTE OSTATNÍ V BEZPEČNÉ VZDÁLENOSTI!<br>VAROVÁNÍ: Udržujte všechny osoby, zejména děti a zvířata, ve vzdálenosti minimálně 15 m od pracovního prostoru. |
| | Rotující lopatky foukače mohou způsobit vážné zranění.<br>VAROVÁNÍ: Před instalací nebo výměnou trubic foukače, před čištěním nebo před prováděním údržby vždy zastavte motor a počkejte na úplné zastavení rotoru. |
| | Při startování motoru dochází k jiskření.<br>Jiskření může způsobit vznícení hořlavých výparů v blízkosti motoru. |
| | V motorech vzniká oxid uhelnatý, což je bezbarvý jedovatý plyn bez zápachu.<br>Vdechování oxidu uhelnatého může způsobit žaludeční nevolnost, ztrátu vědomí nebo smrt. |

| | |
|---|---|
| | Před montáží, údržbou nebo odstraňováním nečistot vždy zastavte motor a odpojte kabel od zapalovací svíčky. |
| | Určeno pouze pro venkovní použití. |
| | Nevystavujte toto nářadí dešti. |
| | Přísný zákaz používání otevřeného ohně nebo kouření v blízkosti tohoto nářadí! |
| | Extrémně horký povrch. Nedotýkejte se horkého tlumiče výfuku, převodové skříně nebo válce, protože by došlo k vašemu popálení. Tyto části jsou během provozu velmi horké a zůstávají horké určitou dobu i po zastavení motoru nářadí. |
| | Při práci s tímto nářadím používejte ochranu sluchu, zraku a hlavy, a také vhodné rukavice. |
| | Při používání tohoto nářadí noste neklouzavou obuv. |
| x6 | Před použitím stiskněte 6krát ruční pumpičku, aby bylo zajištěno, že se palivo dostane do palivového systému. |
| | Uzavřený sytič (poloha při startování za studena). |
| | Otevřený sytič (poloha při chodu motoru). |
| $L_{WA}$ XXX dB | Zaručená hladina akustického výkonu. |

## BEZPEČNOSTNÍ VAROVÁNÍ

# ⚠VAROVÁNÍ

**PŘED POUŽITÍM ZAJISTĚTE TRUBICI FOUKAČE.**

Děti musí být pod dozorem, aby bylo zajištěno, že si s tímto nářadím nebudou hrát.

Není vhodné, aby toto nářadí používaly děti.

Doporučujeme vám používat toto nářadí pouze v přiměřenou denní dobu - nepoužívejte jej brzy ráno nebo pozdě večer, kdy by mohli být lidé rušeni. Dodržujte časy uvedené v místních nařízeních.

Pracujte s tímto nářadím s nejnižšími možnými provozními otáčkami motoru pro prováděnou práci.

- Před použitím foukače použijte k uvolnění nečistot hrábě a metly.
- V prašném prostředí proveďte mírné navlhčení povrchu nebo použijte rozprašovací zařízení, máte-li takové zařízení k dispozici.
- Doporučujeme vám používat maximální prodloužení hubice foukače, aby mohl proud vzduchu pracovat co nejblíže u země.
- Dávejte pozor na děti, domácí zvířata atd. a provádějte bezpečné odfouknutí nečistot.

**PŘED ZAHÁJENÍM PRÁCE**

- Pečlivě si přečtěte tyto pokyny. Seznamte se s ovládacími prvky a správným použitím tohoto zařízení.
- Před použitím toto zařízení zkontrolujte. Vyměňte poškozené díly. Kontrolujte, zda nedochází k únikům benzínu a zajistěte, aby byly všechny upevňovací prvky na svém místě řádně zajištěny. Nebudete-li dodržovat tyto úkony, může dojít k zranění obsluhy nebo okolo stojících osob a také k poškození zařízení.
- Dávejte pozor, aby nedošlo k poranění hlavy, rukou a nohou.
- Zabraňte přístupu dětí, nepovolaných osob a domácích zvířat. Udržujte děti, ostatní osoby a domácí zvířata ve vzdálenosti minimálně **15 metrů**. V této vzdálenosti může stále hrozit riziko zranění způsobeného odmrštěným předmětem. Okolo stojící osoby musí používat vhodnou ochranu zraku. Bude-li se k vám někdo blížit, okamžitě zastavte motor.

**BEZPEČNOSTNÍ VAROVÁNÍ PRO BENZÍNOVÉ MOTORY**

**VAROVÁNÍ:** Palivo (benzín) je vysoce hořlavé a jeho výpary mohou při vznícení explodovat. Dodržujte proto následující opatření:

- Skladujte palivo pouze ve speciálně určených a schválených typech kanystrů, které jsou určeny pro tyto typy kapalin.
- Nepřibližujte se k rozlitému palivu se zdrojem vznícení. Nestartujte motor, dokud nedojde k rozptýlení výparů paliva.
- Před doplňováním paliva do nádrže vždy zastavte motor a počkejte na jeho vychladnutí. Nikdy nesnímejte víčko palivové nádrže a nedoplňujte palivo, je-li motor horký. Nikdy nepoužívejte toto nářadí bez řádně nasazeného víčka palivové nádrže. Uvolňujte víčko palivové nádrže pomalu, aby došlo k uvolnění vnitřního tlaku z nádrže.
- Doplňujte palivo na čistém a dostatečně větraném venkovním místě, kde nejsou žádné zdroje jiskření a plamene. Pomalu sejměte víčko palivové nádrže pouze po zastavení motoru. Při doplňování nebo míchání paliva nikdy nekuřte. Rozlitý benzín z nářadí okamžitě setřete.
- Před nastartováním motoru přemístěte nářadí do vzdálenosti minimálně 15 m od uloženého paliva. Při doplňování paliva nebo při práci s tímto nářadím nekuřte a nepřibližujte se k otevřenému plamenu nebo zdroji jiskření.

## PŘI PRÁCI

Nikdy nestartujte motor a nenechávejte jej v chodu v uzavřené místnosti nebo budově. Vdechování výfukových plynů může zabíjet. Používejte toto nářadí pouze venku na dobře větraných místech.

- Pracujte venku.
- Při práci s tímto nářadím používejte ochranné nebo bezpečnostní brýle a ochranu sluchu. Pracujete-li v prašném prostředí, používejte masku proti prachu nebo respirátor. Doporučujeme vám pracovat v oblečení s dlouhými rukávy.
- Nikdy nenechávejte toto nářadí v chodu bez řádně upevněného příslušenství. Při práci s tímto nářadím vždy používejte trubici foukače.
- Před prováděním údržby zastavte nářadí, vypněte motor a odpojte kabel od zapalovací svíčky. Opravy, instalace nebo sejmutí trubic foukače. Nářadí musí být zastaveno a rotor se nesmí otáčet, aby bylo zabráněno kontaktu s rotujícími lopatkami.
- Zabraňte náhodnému spuštění. Při každém použití navíjecího startéru se postavte do startovací polohy. Při startování motoru musí být obsluha a nářadí ve stabilní poloze.
- Nepřeceňujte se, stále udržujte správný postoj a rovnováhu.
- Nedotýkejte se motoru nebo tlumiče výfuku. Tyto části jsou při provozu velmi horké. Tyto části zůstávají horké i po zastavení motoru.
- Nepoužívejte toto nářadí s uvolněnými nebo poškozenými díly. Před dalším použitím vždy zajistěte provedení nutné opravy.
- Při provádění oprav a údržby tohoto zařízení používejte pouze originální náhradní díly dodávané výrobcem. Tyto díly můžete zakoupit u autorizovaného prodejce. Nepoužívejte na tomto nářadí neoriginální díly, příslušenství nebo doplňky. V takovém případě by mohlo dojít k vážnému zranění uživatele. Nebo k poškození nářadí a k zrušení platnosti záruky.
- Udržujte ruce a nohy v bezpečné vzdálenosti od všech pohybujících se částí. Nedotýkejte se a nepokoušejte se zastavit rotující rotor.
- Nikdy nepoužívejte toto nářadí pro rozstřik chemikálií, hnojiv nebo jiných látek, které mohou obsahovat toxické látky.
- Nikdy s foukačem nemiřte na jiné osoby nebo domácí zvířata. Nemiřte s tímto nářadím do oken. Vždy foukejte nečistoty směrem od lidí, zvířat, oken a pevných předmětů, jako jsou stromy, automobily, zdi atd.

## DALŠÍ BEZPEČNOSTNÍ VÝSTRAHY

- Před uložením nebo přepravou nářadí nechejte vychladnout jeho motor a při přepravě zajistěte řádné upevnění tohoto nářadí.
- Ukládejte toto nářadí na suchém místě. Uzamkněte toto nářadí dostatečně vysoko, aby se zabránilo jeho neoprávněnému použití nebo poškození. Uložte toto nářadí mimo dosah dětí.
- Nikdy nehaste nebo nestříkejte na toto zařízení vodu nebo jinou kapalinu. Udržujte rukojeti tohoto nářadí suché a čisté. Provádějte čištění nářadí po každém použití.

- Před prováděním údržby nebo před manipulací s pohyblivými díly vždy odpojte kabel od zapalovací svíčky.
- Nepoužívejte při práci s tímto nářadím gumové rukavice nebo jakékoli jiné izolované rukavice, abyste zabránili výbojům statické elektřiny.
- Nenoste volný oděv, šperky, šátky, šály a podobné doplňky, abyste snížili riziko zranění způsobeného předměty zachycenými v rotujících částech foukače. Máte-li dlouhé vlasy, svažte si je nad úrovní ramen.
- Pracujte s tímto nářadím pouze za denního světla nebo při dobrém umělém osvětlení.
- Chraňte vnější plochy nářadí před olejem, palivem a nečistotami.
- Nepřetěžujte toto nářadí. Nářadí provede svou práci lépe a bezpečněji, bude-li používáno předepsaným způsobem a pro určené účely.
- Při práci držte toto nářadí vždy pevně oběma rukama.
- Nevkládejte do otvorů nářadí žádné předměty. Nepoužívejte toto nářadí s doplňky, které by mohly omezovat proudění vzduchu.
- Nepoužívejte motor ve vyšších otáčkách, než je nezbytně nutné pro prováděnou práci. Není-li nářadí používáno, nenechávejte motor v chodu ve vysokých otáčkách.
- Při přerušení práce nebo při přesunu na jiné pracoviště vždy zastavte motor.
- Zabraňte kontaktu motoru a tlumiče výfuku s trávou, listím, velkým množstvím maziva a nahromaděným karbonem, abyste omezili riziko způsobení požáru.
- Nikdy neukládejte toto nářadí s benzínem v palivové nádrži uvnitř budovy, kde se výpary paliva mohou dostat do kontaktu s otevřeným plamenem (kontrolní plamínek) nebo se zdrojem jiskření (spínače, elektrické motory atd.).
- Uschovejte tyto pokyny. Často si je pročítejte a používejte je pro zaškolení osob, které budou pracovat s tímto nářadím. Budete-li toto nářadí půjčovat jiným osobám, půjčte jim i tyto pokyny.

- SPECIÁLNÍ POZNÁMKA: Působení vibrací při delším používání ručního nářadí poháněného benzínovým motorem by mohlo způsobit poškození krevních cév nebo nervů v prstech, rukou a kloubech osob, které jsou náchylné k poruchám krevního oběhu nebo k abnormálním otokům. Dlouhodobé používání tohoto nářadí v chladném počasí je spojeno s poškozením krevních cév u jinak zdravých osob. Pokud se vyskytnou příznaky, jako jsou necitlivost, bolest, ztráta síly, změna barvy nebo struktury pokožky nebo ztráta citlivosti v prstech, rukou nebo kloubech, přerušte používání tohoto nářadí a vyhledejte lékařské ošetření. Antivibrační systém nezaručuje odstranění těchto problémů. Uživatelé, kteří pravidelně pracují s tímto nářadím, musí pečlivě sledovat svůj fyzický stav a stav tohoto nářadí.

## URČENÉ POUŽITÍ

Tato jednotka je navržena tak, aby byla používána ve shodě s popisy a bezpečnostními pokyny uvedenými v tomto návodu k obsluze

- pro soukromé použití
- pro vysávání a odklizení listí a prachu.
- hromadění suchého listí foukáním nebo vyfoukání materiálů z těžko přístupných míst.

Používání tohoto nářadí k jakýmkoliv jiným účelům není povoleno.

Uživatel nese veškerou odpovědnost za škodu vůči třetím stranám.

Provozujte jednotku pouze v technickém stavu, jak byl stanoven a dodán výrobcem.

Výrobce neručí za škody a jiné újmy vzniklé dodatečnými konstrukčními úpravami.

## Technické údaje

| | |
|---|---|
| Model | RPBV 26 |
| Typ startování | Ruční navíjecí startér |
| Hmotnost stroje | 4,3 kg |
| Objem palivové nádrže | 0,46 l |
| Typ motoru | Vzduchem chlazený, dvoudobý |
| Zdvihový objem | 26 $cm^3$ |
| Max. nadmořská výška | 1 000 m |
| Max. pracovní teplota | 40 °C |
| Volnoběžné otáčky motoru | 3 000 $min^{-1}$ ±200 $min^{-1}$ |
| Maximální výkon motoru | 0,75 kW / 8 000 $min^{-1}$ |
| Maximální otáčky motoru | 10 000 $min^{-1}$ |
| Míchací poměr paliva | 40 : 1 |
| Hodnoty vibrací | Max.: $a_{hev}$: 5,428 $m/s^2$, K = 1,5 $m/s^2$ |
| Hladina akustického tlaku: $L_{PA}$ | $L_{PA}$ = 98,6 dB (A), K = 3 dB (A) |
| Hladina akustického výkonu: $L_{wA}$ | $L_{WA}$ = 109,6 dB (A), K = 2,26 dB (A) |

## Informace o hluku

Naměřené hodnoty hluku jsou stanoveny podle normy EN 15503:2009+A2:2015.

Uvedené hodnoty hluku představují emisní hladiny a nejedná se nutně o bezpečné pracovní hladiny. I když existuje vztah mezi úrovněmi emisí a expozice, není možné použít tyto hodnoty pro spolehlivé určení, zda je nebo není nutné provedení dalších opatření. Faktory, které ovlivňují skutečnou úroveň expozice zaměstnance zahrnují charakteristiku pracovního prostoru, další zdroje hluku atd., například počet strojů a jiné související procesy, a délku doby, po kterou je obsluha hluku vystavena. Také povolená úroveň expozice se může v jednotlivých zemích lišit. Tato informace ovšem umožní uživateli učinit si lepší vyhodnocení nebezpečí a rizik.

**Používejte ochranu sluchu!**

Celkové hodnoty vibrací (prostorový vektorový součet) stanovené podle normy EN 15503:2009+A2:2015:

Úroveň vibrací uvedená v tomto informačním listě byla naměřena v souladu se standardizovaným testem podle normy EN 15503:2009+A2:2015 a může být použita pro srovnání jednoho nářadí s ostatními.

Může být použita pro předběžné posouzení expozice.

Deklarovaná úroveň vibrací představuje hlavní aplikace nářadí. Je-li však toto nářadí používáno pro různé aplikace s různým příslušenstvím nebo je-li nesprávně prováděna jeho údržba, hodnota vibrací může být odlišná. Tak může být podstatně zvýšena úroveň expozice během celkové pracovní doby.

Odhad úrovně působení vibrací musí rovněž zohledňovat dobu, kdy je nářadí vypnuto nebo kdy je v chodu, ale aktuálně neprovádí žádnou práci. To může podstatně snížit úroveň expozice během celkové pracovní doby.

Stanovte dodatečná bezpečnostní opatření pro ochranu obsluhy před účinky vibrací, jako jsou: údržba nářadí a příslušenství, udržování rukou v teplém stavu, organizace pracovních postupů.

| POPIS STROJE | | | |
|---|---|---|---|
| 1 | Spínač zapnuto/vypnuto (1a, 1b) | 2 | Páčka plynu |
| 3 | Rukojeť navíjecího startéru | 4 | Přídavná rukojeť |
| 5 | Víčko palivové nádrže | 6 | Palivová nádrž |
| 7 | Palivové čerpadlo | 8 | Páčka sytiče |
| 9 | Kryt vzduchového filtru | 10 | Připojení trubice |
| 11 | Zapalovací svíčka | 12 | Trubice foukače |
| 13 | Horní trubice vysavače | 14 | Spodní trubice vysavače |
| 15 | Vak na nečistoty | 16 | Koleno trubice vaku |
| 17 | Spínač na straně vysavače | | |

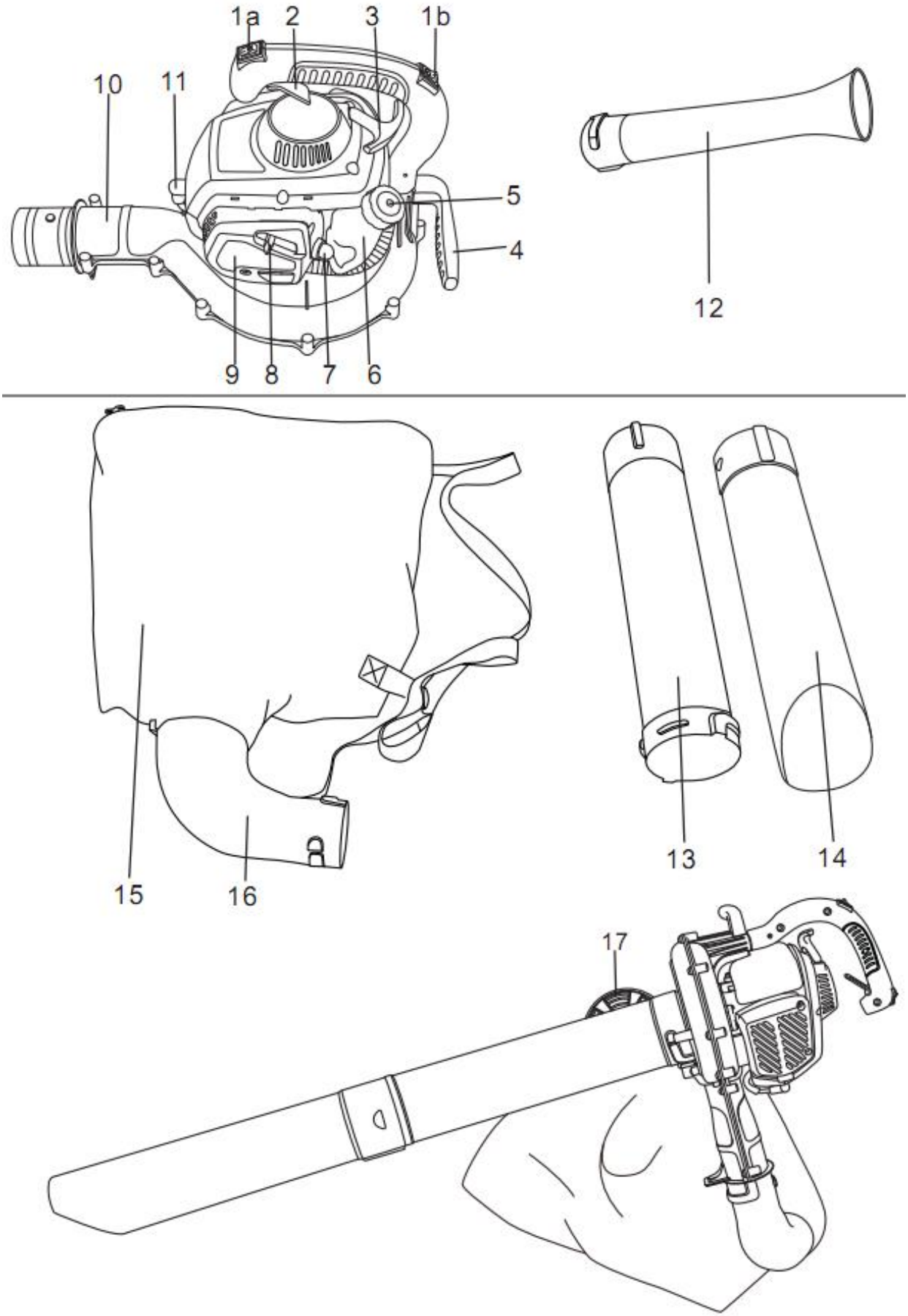


Obr. 1

## SESTAVENÍ

**VAROVÁNÍ: Před použitím tohoto nářadí se prosím seznamte s jeho ovládacími prvky, přečtěte si celý tento návod a věnujte speciální pozornost bezpečnostním předpisům a provozním pokynům.**

**SESTAVENÍ TRUBIC FOUKAČE (Obr. 2)**

1. Upevněte vysokorychlostní hubici na horní trubici foukače srovnáním vyvýšených výstupků na horní trubici. Spojte je dohromady nasunutím a bezpečně je utáhněte otočením. (Obr. 2)

2. Chcete-li trubici foukače sejmout, otočte trubicemi, aby došlo k jejich uvolnění a potom je sejměte z výstupního otvoru foukače.

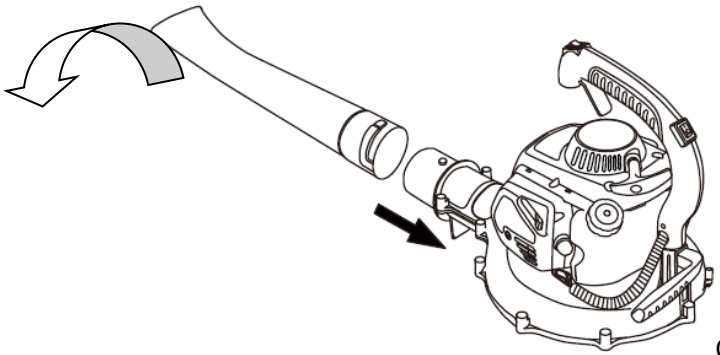

Obr. 2

**SESTAVENÍ TRUBIC VYSAVAČE (obr. 3, 4)**

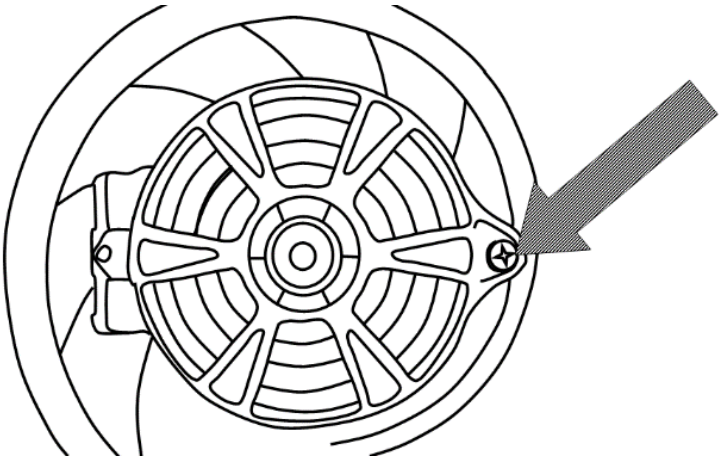

Obr. 3

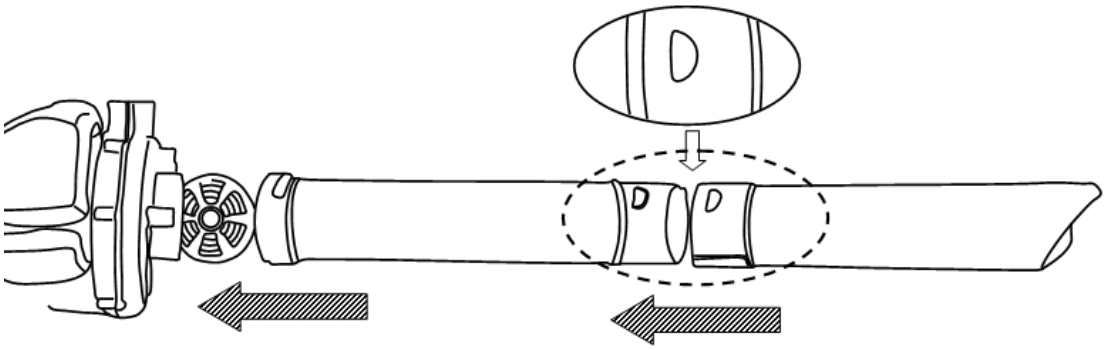


Obr. 4

1. Stlačte výstupek krytu pomocí křížového šroubováku a povolte šroub na krytu, aby došlo k otevření vstupního krytu vysavače. (Obr. 3)
2. Spojte dohromady horní a spodní trubici vysavače srovnáním vyvýšených výstupků s odpovídajícími otvory na horní trubici vysavače a ze dvou trubic se stane jedna.
3. Srovnejte výstupky na nářadí se sestavou trubice. Otočte trubici, aby došlo k jejímu zajištění.

**SESTAVENÍ SBĚRNÉHO VAKU VYSAVAČE (Obr. 5)**

**Nasaďte na nářadí koleno trubice vaku (16). Ujistěte se, zda je koleno řádně upevněno.**

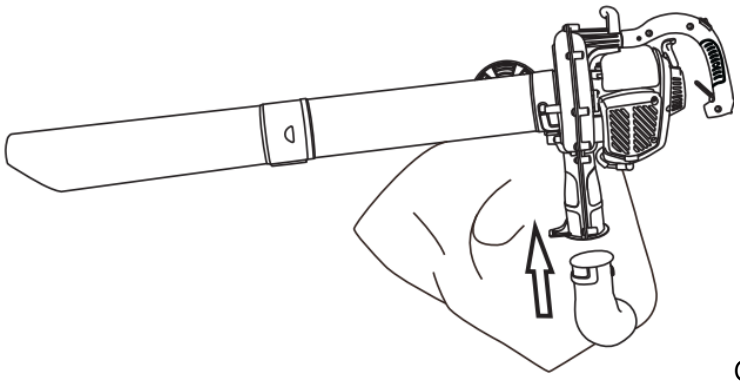

Obr. 5

## POUŽITÍ

**Před použitím**

Před použitím tohoto nářadí si vždy přečtěte pečlivě návod k obsluze a nářadí zkontrolujte.

**VAROVÁNÍ!**

**Tento foukač je vybaven dvoudobým motorem; a proto není nutné samostatné doplňování oleje. Doplňujte olej smíchaný s palivem, viz následující kapitola.**

**Doplňování paliva**

**PALIVO: používejte pouze směs benzínu a oleje v poměru 40 : 1**

1. Používejte čerstvý bezolovnatý benzín. Musíte používat 100% syntetický olej speciálně určený pro velmi namáhané dvoudobé motory.
2. Míchejte benzín a olej ve schváleném kanystru. Nikdy nemíchejte palivo přímo v palivové nádrži.
3. Postavte nářadí na zem do svislé polohy nebo na pevný pracovní stůl a odstraňte všechny nečistoty nacházející se v blízkosti víčka palivové nádrže.
4. Odšroubujte víčko palivové nádrže a pomocí trychtýře nalijte směs paliva do nádrže.
5. Dávejte pozor, aby nedošlo k rozlití paliva. Dojde-li k rozlití paliva, všechny zbytky setřete čistým hadrem.
6. Startujte motor ve vzdálenosti minimálně tří metrů od místa, kde bylo palivo doplněno do nádrže, abyste zabránili vzniku požáru.

**Riziko požáru a způsobení popálenin**

- Při manipulaci s palivem buďte velmi opatrní! Palivo je vysoce hořlavé.
- Nikdy se nepokoušejte plnit motor palivem, jsou-li poškozeny komponenty palivového systému nebo dochází-li k únikům paliva.
- Nikdy se nepokoušejte do nádrže doplňovat palivo, je-li motor v chodu nebo je-li ještě horký. Před doplněním paliva nechejte motor vychladnout.
- V blízkosti zásobníků s palivem nikdy nekuřte a nepokoušejte se zapalovat oheň.

- Vždy přepravujte a skladujte palivo ve schválených zásobnících.
- Nikdy neumísťujte hořlavé materiály v blízkosti tlumiče výfuku.
- Nikdy nepoužívejte toto nářadí s nefunkčním tlumičem výfuku.
- Nikdy nepoužívejte toto nářadí, není-li správně sestaveno a není-li v dobrém provozním stavu.
- Nepoužívejte benzín obsahující etanol nebo metanol, protože by mohlo dojít k poškození nářadí a součástí motoru.
- Namíchejte si pouze tolik paliva, kolik budete potřebovat pro práci.

**Startování motoru**

VAROVÁNÍ!

Zajistěte, aby se v pracovním prostoru nenacházely žádné nepovolané osoby, v opačném případě existuje nebezpečí vážného zranění.

Při startování postavte foukač na rovnou a prázdnou plochu.

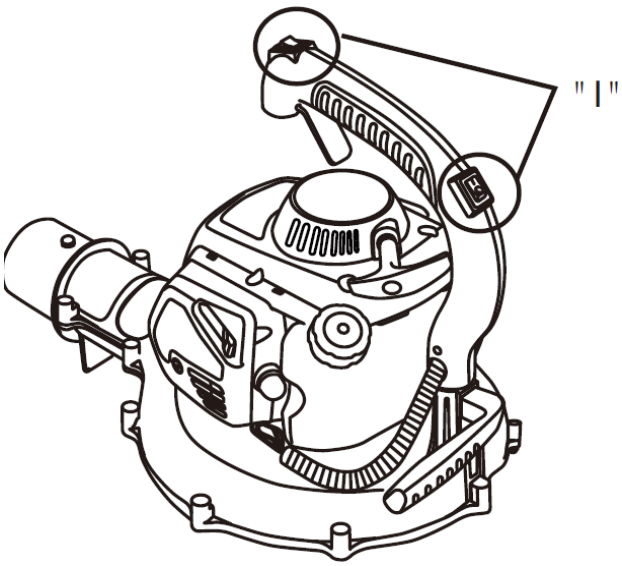


Obr. 4

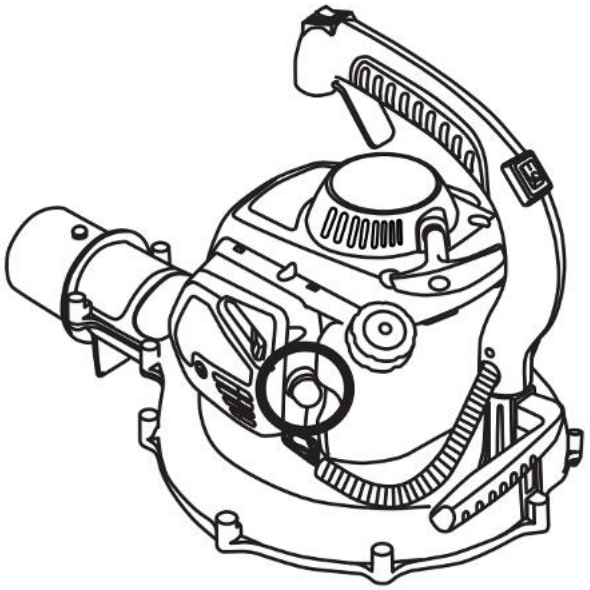

Obr. 5

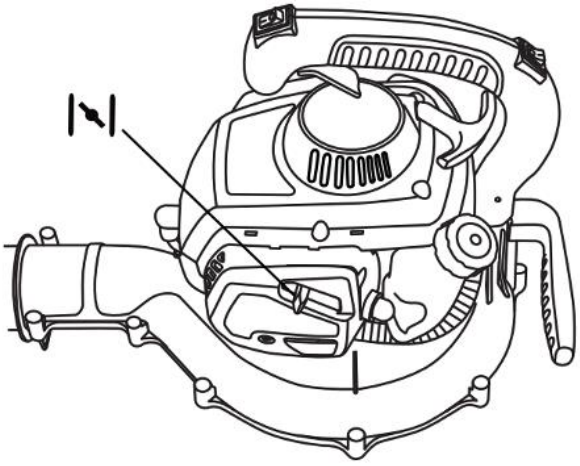

Obr. 6

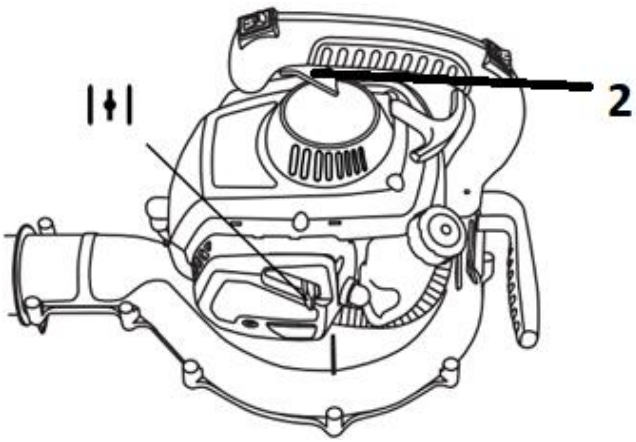


Obr. 7

1. Nastavte oba spínače na rukojeti do polohy „I“. (Obr. 4)
2. Několikrát stiskněte palivové čerpadlo, dokud se nenaplní palivem. (Obr. 5)

3. Budete-li startovat studený motor, nastavte páčku sytiče do polohy (obr. 6). Budete-li startovat již zahřátý motor, nastavte páčku sytiče do polohy pro chod motoru . (Obr. 7)

4. Pomalu tahejte za rukojeť startéru, dokud neucítíte odpor a potom zatáhněte prudce. Rukou vraťte rukojeť startéru jemně a pomalu do původní polohy.

**Poznámka: Při prvním startování motoru. Bude nutné provedení několika pokusů o nastartování, dokud se palivo nedostane z nádržky k motoru.**

5. Po nastartování motoru nastavte sytič do polohy pro chod motoru (obr. 7).

6. Po nastartování motoru použijte páčku plynu (2) (obr. 7) a před jakýmkoli zatížením nechejte motor v chodu po dobu 2 až 3 minut, aby se zahřál.

**Spouštění zahřátého motoru:**

1. Nastavte páčku sytiče do polohy „RUN“.

2. Tahejte za rukojeť startéru, dokud nedojde k nastartování motoru.

**Zastavení motoru**

1. Uvolněte páčku plynu.

2. Nastavte spínač do polohy „STOP“. Před zastavením nechejte motor chvíli v chodu na volnoběh.

V nouzové situaci nastavte spínač do polohy „STOP“.

**Nářadí musí být zastaveno v následujících podmínkách:**

1. Při změně otáček motoru
2. Při vzniku jiskření
3. V případě vynechání zapalování
4. V případě vysokých vibrací
5. Když se objeví plameny nebo kouř
6. V dešti nebo v bouřce

**Použití foukače (obr. 8)**

Před zahájením práce foukač zkontrolujte, a to zejména tlumič výfuku, otvory sání vzduchu a vzduchové filtry.

Abyste zamezili odlétávání nahromaděného odpadu, foukejte kolem vnějšího okraje hromady odpadu. Nikdy nefoukejte přímo do středu hromady.

Po použití foukače proveďte jeho vyčištění. Vyhoďte nečistoty do nádoby na odpad.

**Použití vysavače (obr. 9)**

- Nainstalujte vak a trubici vysavače.
- Zapněte foukač.

Pohybujte foukačem ze strany na stranu podél vnějšího okraje nečistot. Chcete-li zabránit ucpání, neumísťujte trubici vysavače přímo do hromady nečistot.

Obr. 9

Držte motor výše než je vstup do trubice vysavače.

Při práci na svahu vždy nastavte trubici vysavače směrem dolů.

Nevysávejte kameny, rozbité sklo, láhve nebo jiné podobné předměty, abyste zabránili zranění obsluhy nebo poškození nářadí.

Dojde-li k ucpání trubice vysavače, před odstraněním překážky zastavte motor a nastavte spínač do polohy „O“.

Sejměte trubice vysavače a odstraňte nečistoty z tělesa ventilátoru nářadí. Sejměte vak na nečistoty a vyčistěte trubici. Pro vyčištění trubice v celé její délce budete muset možná použít vhodnou tyč.

Před opětovným sestavením trubic se ujistěte, zda došlo k odstranění všech nečistot.

## ÚDRŽBA

**VAROVÁNÍ!**

**Používejte pouze originální náhradní díly, příslušenství a přídavná zařízení výrobce. Při nedodržení tohoto pokynu může dojít k způsobení zranění a k snížení výkonu nářadí.**

**Výměna a vyčištění vzduchového filtru (obr. 10)**

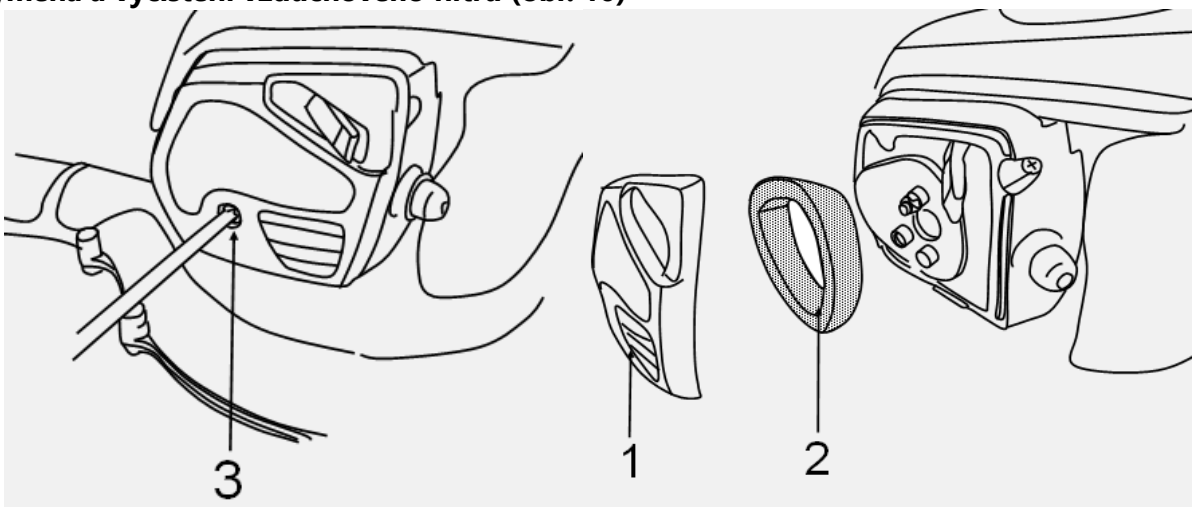


Obr. 10

Udržujte vzduchový filtr v čistém stavu, aby byl zaručen řádný výkon a dlouhá životnost.

1. Uvolněte kryt vzduchového filtru a sejměte tento kryt.
2. Vyjměte vzduchový filtr a omyjte jej v teplém saponátovém roztoku. Nechejte filtr zcela oschnout. Provádějte výměnu filtru každý rok, aby byl zaručen maximální výkon motoru.
3. Vložte filtr zpět do základny filtru.
4. Nasaďte zpět kryt filtru. Zatlačte západku zpátky do drážky a ujistěte se, zda je kryt řádně zajištěn.

**Kontrola zapalovací svíčky (obr. 11)**

Zapalovací svíčka musí mít správně seřízený odtrh a na svíčce nesmí být žádné usazeniny, aby byla zaručena správná funkce motoru.

1. Sejměte koncovku kabelu ze zapalovací svíčky.
2. Odstraňte nečistoty nacházející se v blízkosti základny zapalovací svíčky.
3. Demontujte zapalovací svíčku pomocí dodaného nástrčného klíče.
4. Proveďte vizuální kontrolu zapalovací svíčky. Odstraňte usazeniny karbonu pomocí drátěného kartáče.
5. Zkontrolujte změnu zbarvení na horní části zapalovací svíčky. Standardní zbarvení by mělo mít světle hnědou barvu.
6. Zkontrolujte odtrh zapalovací svíčky. Přijatelný odtrh by měl být v rozsahu 0,6–0,7 mm.

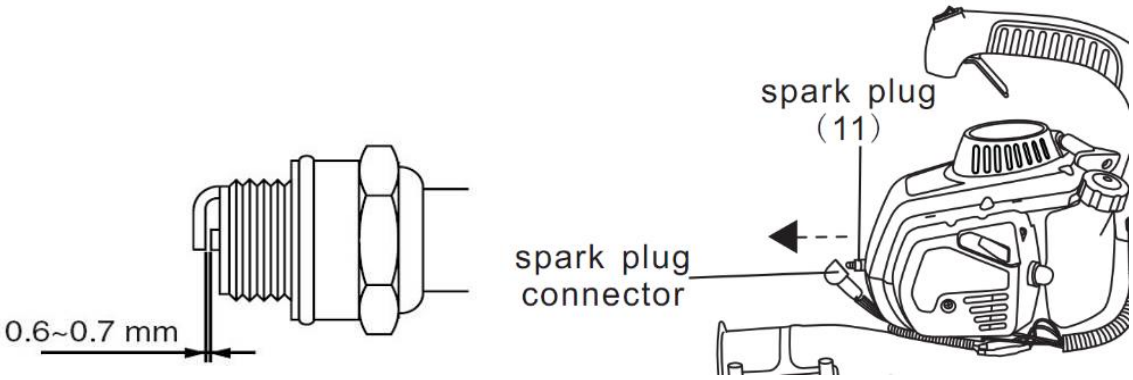


Obr. 11

7. Namontujte zapalovací svíčku opatrně rukou.
8. Jakmile je zapalovací svíčka usazena, utáhněte ji pomocí klíče.
9. Opět nasaďte koncovku kabelu na zapalovací svíčku.

**Čištění**

1. Udržujte nářadí v čistotě, vnějšek nářadí můžete čistit vlhkým jemným hadříkem, v případě potřeby pomocí jemného čisticího prostředku. Nikdy nepoužívejte k čištění nářadí vodu, protože by mohla způsobit poškození vnitřních dílů.
2. Některé výrobky pro údržbu a rozpouštědla mohou poškodit plastové díly, protože obsahující benzen. Trichloretylen, chloridy a čpavek.
3. Dávejte pozor zejména na to, abyste zajistili průchozí větrací vstupy a výstupy. Očištění jemným kartáčem a následným proudem stlačeného vzduchu je obvykle dostatečné pro zajištění dostatečné čistoty vnitřních částí.
4. Při provádění čištění používejte ochranu zraku.

**Vyprázdnění paliva**

1. Odšroubujte víčko palivové nádrže.
2. Vypusťte všechno palivo do vhodné nádoby.
3. Několikrát stiskněte palivové čerpadlo, abyste vytlačili zbývající palivo do palivové nádrže.
4. Znovu nalijte palivo.
5. Postavte stroj na rovný a stabilní povrch.
6. Našroubujte zpět víčko palivové nádrže.

**Karburátor**

Karburátor je seřizován výrobcem. Bude-li nutné provedení jakéhokoli seřízení, kontaktujte prosím autorizovaný servis nebo kvalifikovaného mechanika. Nepokoušejte se provádět toto seřízení sami.

## OPRAVY

Stroj by měl být opravován pouze v autorizovaném servisním středisku.

| Problém | Kontrola | Stav | Příčina | Řešení |
|---|---|---|---|---|
| Motor se zastavuje, je obtížné jej nastartovat nebo jej není možné nastartovat | Palivo v karburátoru | Palivo se nedostává do karburátoru | Ucpaný palivový filtr | Proveďte vyčištění nebo výměnu |
| | | | Přívod paliva ucpaný | Proveďte vyčištění nebo výměnu |
| | | | Karburátor | Požádejte o radu vašeho prodejce |
| | Palivo ve válci | Palivo se nedostává do válce | Karburátor | Požádejte o radu vašeho prodejce |
| | | Ve výfukovém plynu je palivo | Palivová směs je příliš bohatá | Otevřete škrticí klapku |
| | | | | Vyčistěte nebo vyměňte vzduchový filtr |
| | | | | Požádejte o radu vašeho prodejce |
| | Jiskry na elektrodách zapalovací svíčky | Žádné jiskry | Spínač je v poloze „STOP“ | Nastavte spínač do polohy „I“ (chod motoru) |
| | | | Elektrický problém | Požádejte o radu vašeho prodejce |
| | | | Vypnutý spínač | |
| | Jiskry na elektrodách zapalovací svíčky | Žádné jiskry | Špatný odtrh elektrod | Nastavte odtrh na hodnotu 0,6–0,7 mm |
| | | | Elektrody jsou znečištěny | Proveďte vyčištění nebo výměnu |
| | | | Elektrody jsou znečištěny palivem | Proveďte vyčištění nebo výměnu |
| | | | Vadná zapalovací svíčka | Vyměňte zapalovací svíčku |
| Motor se otáčí, ale zpomaluje se nebo správně | Vzduchový filtr | Znečištěný vzduchový filtr | Normální opotřebování | Proveďte vyčištění nebo výměnu |
| | Palivový filtr | Znečištěný palivový filtr | Nečistoty nebo usazeniny v palivu | Proveďte výměnu |

| | | | | |
|---|---|---|---|---|
| neakceleruje | Zapalovací svíčka | Znečištěná nebo opotřebovaná zapalovací svíčka | Normální opotřebování | Proveďte vyčištění, seřízení nebo výměnu |
| Nedochází k zapojení motoru | N/A | N/A | Interní problém motoru | Požádejte o radu vašeho prodejce |

## SKLADOVÁNÍ

Přepravujete-li nářadí ve vozidle, nejdříve zcela vyprázdněte palivovou nádrž, aby nedošlo k úniku paliva.

Uložte nářadí, návod k použití a v případě nutnosti i příslušenství do originálního obalu. Tak budete mít všechny potřebné informace a díly stále po ruce.

Zařízení řádně zabalte nebo použijte originální obal, aby nedošlo k jeho poškození během přepravy.

Skladujte nářadí na suchém a řádně větraném místě a s prázdnou palivovou nádrží. Neskladujte palivo u stroje.