KÄRCHER

makes a difference

VC 5
VC 5 Premium

Deutsch	5
English	7
Français	9
Italiano	12
Nederlands	15
Español	17
Português	19
Dansk	22
Norsk	24
Svenska	26
Suomi	28
Ελληνικά	30
Türkçe	33
Русский	35
Magyar	38
Čeština	40
Slovenščina	42
Polski	44
Româneşte	46
Slovenčina	48
Hrvatski	50
Srpski	52
Български	54
Eesti	57
Latviešu	59
Lietuviškai	61
Українська	63
Қазақша	66
العربية	71

Register and win!
www.kaercher.com/register-and-win

001

59670390 (05/17)

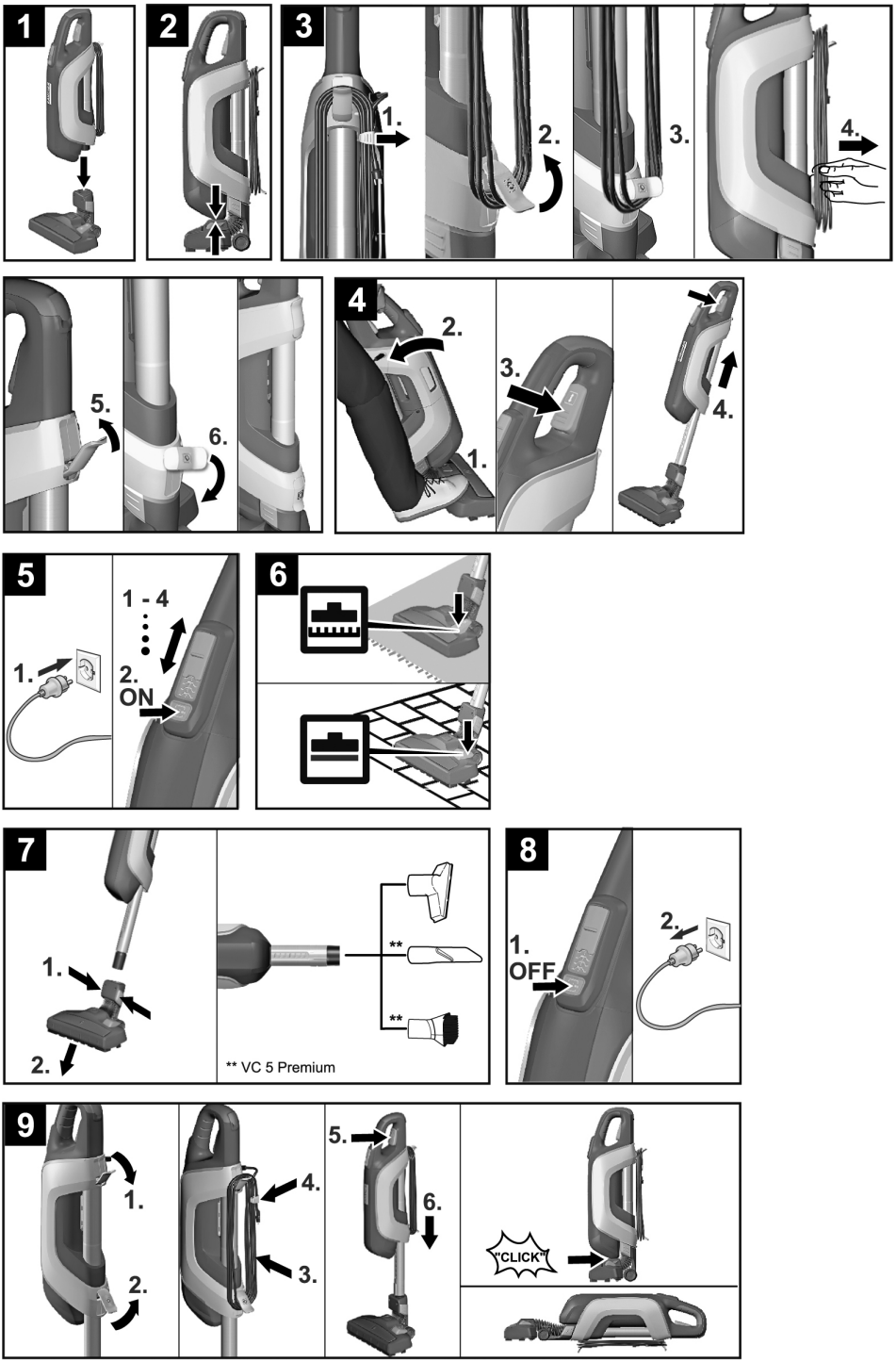
1
2
3
1.
2.
3.
4.
5.
6.
4
2.
3.
1.
4.
5
1 - 4
1.
2.
ON
6
7
1.
2.
**
**
** VC 5 Premium
8
1.
OFF
2.
9
1.
2.
4.
3.
5.
6.
"CLICK"

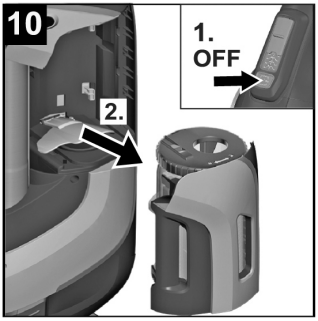
10
1.
OFF
2.

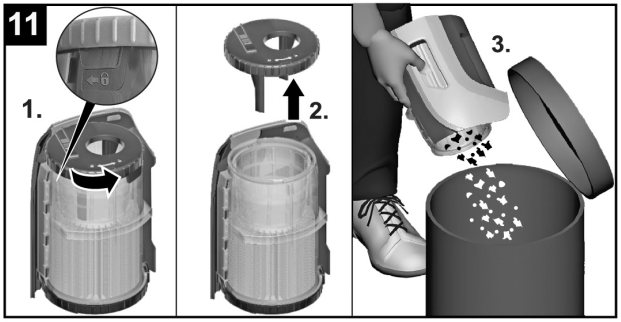
11
1.
2.
3.

4.
5.

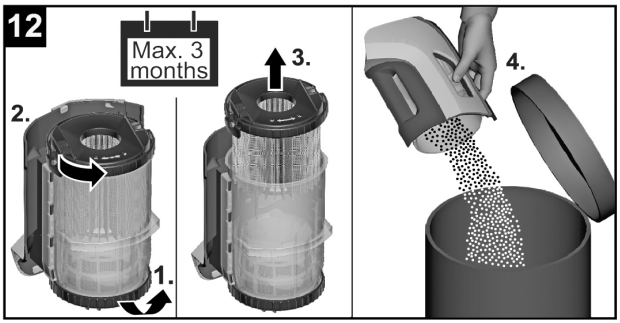
12
Max. 3
months
2.
1.
3.
4.

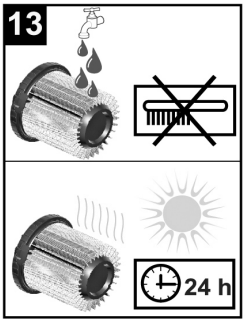
13
24 h

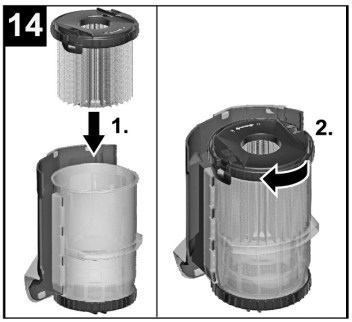
14
1.
2.

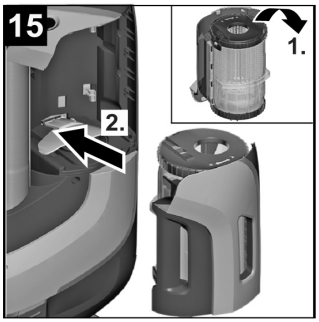
15
1.
2.

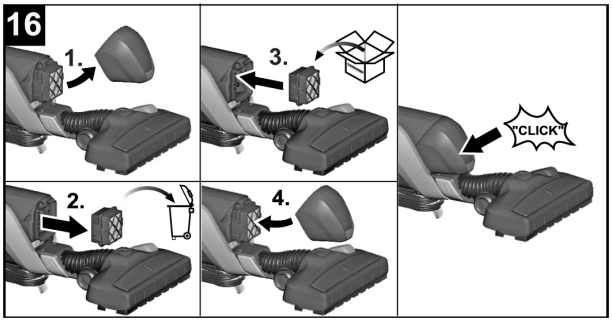
16
1.
2.
3.
4.
"CLICK"

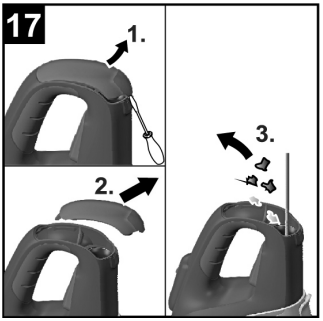
17
1.
2.
3.

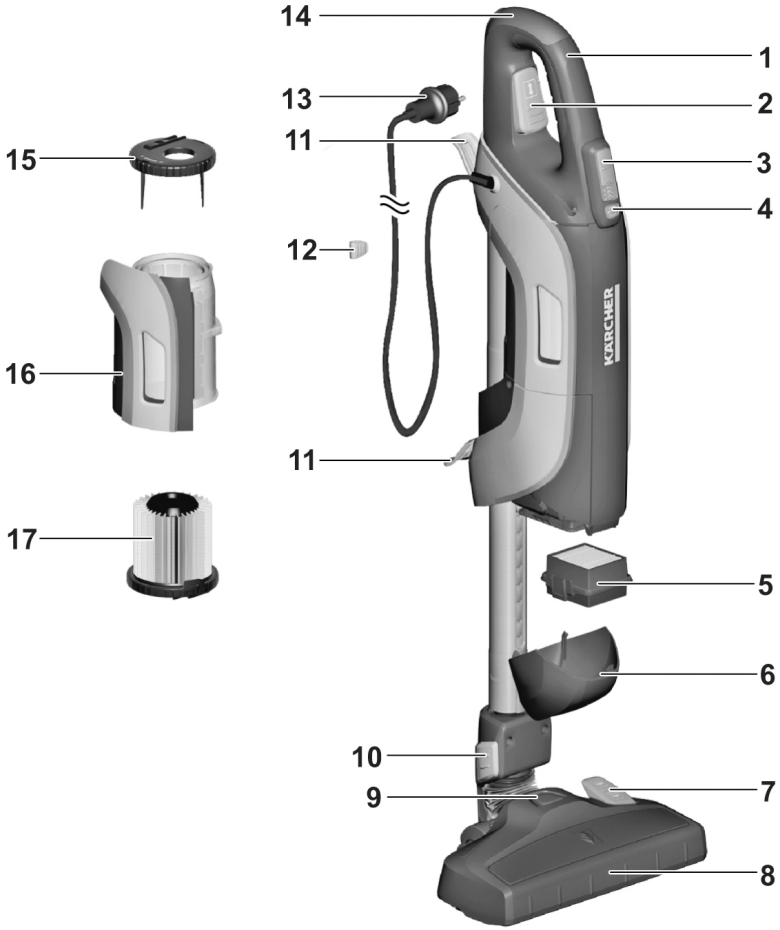

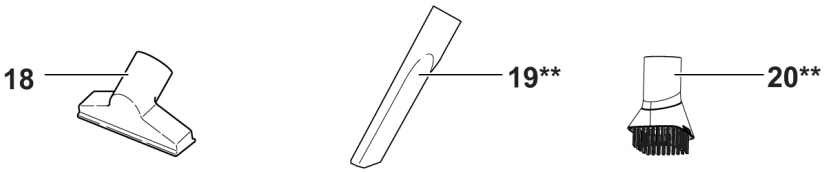

** VC 5 Premium

Obecná upozornění

Než začnete poprvé používat Váš přístroj přečtěte si tento původní provozní návod a přiložené bezpečnostní pokyny. Řiďte se těmito pokyny. Uschovejte si obě příručky pro pozdější použití nebo pro dalšího majitele.

Správné používání přístroje

Tento univerzální vysavač je určen k používání v domácnostech, nikoliv ke komerčním účelům.
Výrobce neručí za případné škody způsobené nesprávným používáním nebo nesprávnou obsluhou.
Univerzální vysavač používejte pouze s:

- Originální filtry.
- originálními náhradními díly, příslušenstvím nebo speciálním příslušenstvím.

Univerzální vysavač **není** vhodný:

- k čištění osob a zvířat.
- vysávání:
  malých živočichů (např. much, pavouků).
  zdraví škodlivých, ostrých, horkých nebo žhavých látek.
  vlhkých nebo kapalných látek.
  snadno vznětlivých nebo výbušných látek a plynů.

Ochrana životního prostředí

Obalové materiály jsou recyklovatelné. Obal nezahazujte do domácího odpadu, nýbrž jej odevzdejte k opětovnému zužitkování.

Přístroj je vyroben z hodnotných recyklovatelných materiálů, které se dají dobře znovu využít. Likvidujte proto staré přístroje ve sběrnách k tomuto účelu určených.

Elektrické a elektronické přístroje jsou často tvořeny složkami, které při nesprávném používání nebo nesprávné likvidaci mohou představovat potenciální riziko pro lidské zdraví a životní prostředí. Tyto složky jsou však nezbytné pro správnou funkci zařízení. Přístroj označený tímto symbolem nesmíte likvidovat v domovním odpadu.

Likvidace filtrů

Filtry jsou vyrobeny z ekologického materiálu.
Pokud neobsahují substance, které nesmí přijít do domovního odpadu, můžete je vyhodit do běžného domovního odpadu.

Informace o obsažených látkách (REACH)
Aktuální informace o obsažených látkách naleznete na adrese:
www.kaercher.com/REACH

Záruka

V každé zemi platí záruční podmínky vydané příslušnou distribuční společností. Případné poruchy zařízení odstraníme během záruční lhůty bezplatně, pokud byl jejich příčinou vadný materiál nebo výrobní závady. V případě uplatňování nároku na záruku se s dokladem o zakoupení obraťte na prodejce nebo na nejbližší oddělení služeb zákazníkům.

Oddělení služeb zákazníkům

Při eventuelních dotazech či poruchách se s důvěrou obraťte na jakoukoli pobočku firmy Kärcher. Adresy poboček najdete na zadní straně.

Náhradní díly

Používejte pouze originální příslušenství a originální náhradní díly, ty poskytují záruku bezpečného a bezporuchového provozu přístroje.
Informace o příslušenství a náhradních dílech naleznete na adrese www.kaercher.com.

Obsluha

Popis zařízení

ilustrace viz stránka 4

1 Rukojet'
2 Nastavení teleskopické sací trubky
3 Regulátor sací síly
4 Tlačítko vypínače
5 Filtr odváděného vzduchu
6 Kryt filtru odváděného vzduchu
7 Přepínací tlačítko
8 Hubice na čištění podlah
9 Parkovací poloha
10 Odjištění podlahové hubice
11 Kabelový hák
12 Kabelový klip
13 Síťový kabel se zástrčkou
14 Čisticí otvor teleskopické sací trubky
15 Uzávěr hlavního filtru
16 Filtrační kazeta
17 Dlouhodobý filtr s uzávěrem
18 Hubice na čalounění
19 Hubice na štěrbiny
20 Štětec na nábytek

Uvedení přístroje do provozu

Ilustrace 1 až 5

Kabelový hák

Ilustrace 3

➔ Oba kabelové háky jsou výklopné.
➔ Kabel lze rychle vyjmout po otočení spodního kabelového háku nahoru.

Nastavení teleskopické sací trubky

Ilustrace 4

➔ Pokud je přístroj odstaven v parkovací poloze, nejdříve parkovací polohu odblokujte.
➔ Při tom nohou podržte podlahovou hubici a přístroj lehce sklopte dozadu.
➔ Podržte stisknuté tlačítko a nastavte požadovanou délku sací trubky.

Nastavení sacího výkonu

Ilustrace 5

Upozornění
Posuvem regulátoru lze individuálně nastavit sací sílu.

- **Stupeň 1 a 2: Nižší výkon**
  Pro vysávání citlivých materiálů a lehkých předmětů jako čalouněný nábytek, běhouny, polštáře, záclony atd.
- **Stupeň 3: Střední výkon**
  Pro každodenní čištění při menším znečištění a pro čištění koberců s nízkým vlasem.
- **Stupeň 4: Vysoký výkon**
  Pro čištění robustních podlahových krytin, tvrdých podlah, koberců s vysokým vlasem a při silném znečištění.

Důležité upozornění! Pokud hrozí přehřátí, přístroj se automaticky vypne. Vypněte ho a odpojte síťovou zástrčku. Ujistěte se, zda není ucpaná tryska nebo sací hubice nebo zda není nutné vyprázdnit filtr. Po odstranění poruchy nechte přístroj minimálně 1 hodinu vychladnout. Pak je opět připraven k použití.

Nastavení podlahové hubice

Ilustrace 6

➔ Tvrdé podlahy	➔ Koberce / látkové podlahy

Použití příslušenství

Ilustrace 7

- **Hubice na polstrování**: pro vysávání polstrovaného nábytku, matrací, záclon aj.
- **Štěrbinová hubice**: pro hrany, spáry a topná tělesa
- **Štětec na nábytek**: k šetrnému čištění nábytku a citlivých předmětů, např. knih apod.

Ukončení provozu

Ilustrace 8

Přeprava, ukládání

Ilustrace 9

➔ Naviňte kabel.
➔ Nechte zaskočit přístroj (teleskopická trubka není vysunutá) v parkovací poloze na podlahové hubici.
➔ Přístroj lze ukládat rovněž naležato, například v polici nebo ve skříni.

Upozornění
Přístroj uchovávejte v suchých prostorách

Ošetřování a údržba

Vyprázdnění hlavního filtru

Doporučení: Hlavní filtr vyprazdňujte po každém použití.
Další postup viz:
Ilustrace 10 až 11

Upozornění

➔ Při našroubování se filtr automaticky očistí a nečistoty se uvolní.

Vyprázdnění dlouhodobého filtru

Doporučení: Dlouhodobý filtr vymontujte nejpozději každé 3 měsíce, vyprázdněte a popř. vyčistěte.

POZOR

Nasávané množství se může lišit v závislosti na vysávaném materiálu.
Speciálně v případě jemného prachu může být vyprázdnění nutné dříve.

Aby byla zaručena účinná filtrace, nahraďte dlouhodobý filtr každé 2 roky novým.
Další postup viz:
Ilustrace 12 až 15

Pokyny

- Při našroubování se filtr automaticky očistí a nečistoty se uvolní.
- Dlouhodobý filtr opět nasaďte podle značky ve filtrační kazetě a zcela jej zašroubujte, až nebude červená zajišťovací tyč vůbec vidět.

POZOR

- *Pokud zůstane červená zajišťovací tyčka viditelná, nelze filtrační kazetu do přístroje nasadit.*
  Proto zašroubujte filtrační uzávěr až na doraz.
- *Do přístroje nasazujte pouze suchý dlouhodobý filtr.*

Výměna filtru odváděného vzduchu

Doporučení: Aby byla zaručena účinná filtrace, vyměňujte filtr 1x ročně.
Ilustrace 16

➔ Stáhněte kryt filtru odváděného vzduchu podél hrany přístroje šikmo nahoru.
➔ Stlačte filtr odváděného vzduchu na obou stranách a vyjměte jej.
➔ Nasaďte nový filtr odváděného vzduchu a zajistěte.
➔ Nasaďte kryt filtru odváděného vzduchu na hranu přístroje, posuňte směrem dolů a zajistěte.

Pomoc při poruchách

Pokles sacího výkonu může mít následující příčiny:

➔ Ucpání příslušenství: Ucpání opatrně odstraňte úzkým nástrojem.
Ilustrace 17
➔ Ucpání teleskopické sací trubky: U rukojeti šroubovákem vypačte kryt a opatrně odstraňte ucpání úzkým šroubovákem.
➔ Zkontrolujte, zda nejsou filtry plné nebo poškozené.
Viz kapitola „Péče a údržba“.

Technické údaje

Napětí	220 - 240	V
Druh proudu	50-60	Hz
Síťová pojistka (pomalá)	10	A
Třída krytí	II	
Hmotnost (bez příslušenství)		
Přístroj s podlahovou hubicí	3,2	kg
Dosah		
VC 5	8,5	m
VC 5 Premium	10,0	m
Rozměry (Přístroj v parkovací poloze)	ø 182 x 261 x 621	mm
Jmenovitá šířka, příslušenství	35	mm
Ekologický design podle 666/2013		
Třída energetické účinnosti	A	
Indikativní roční spotřeba energie	20	kWh/a
Třída čištění koberců	C	
Třída čištění tvrdých podlah	A	
Emisní třída prachu	A	
Hladina akustického výkonu L_{WA}	77	dB(A)
Jmenovitý příkon	500	W

Technické změny vyhrazeny.