EOM 80 PKT

OHŘÍVAČ VODY S TERMOSTATEM

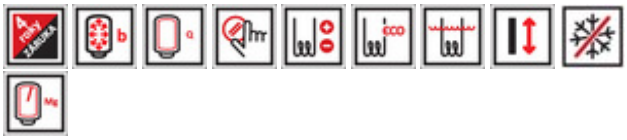

EAN kód: 3838942122552
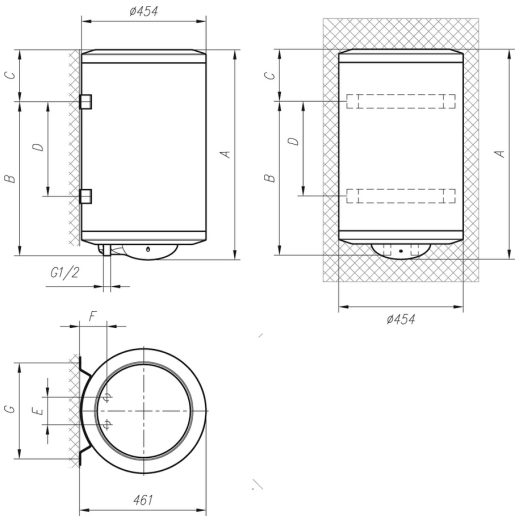
- přívod pro několik odběrných míst
- svislá nástěnná montáž
- elektrické ponorné ohřívací těleso
- regulace teploty ovladačem
- nastavení teploty vody uživatelem až do 65 °C
- hospodárné nastavení na 55 °C
- ochrana proti zamrznutí na 10 °C
- kontrolka topného tělesa
- bimetalový teploměr ukazatele teploty vody v zásobníku ohřívače
- provozní tlak 6 až 9 barů
- ochrana zásobníku proti korozi prostřednictvím smaltu a hořčíkové anody
- objem 80 l
- snadná montáž i údržba