EXTOL® PREMIUM

8897203

Elektrický zvedák automobilů / CZ
Elektrický zdvihák automobilov / SK
Elektromos autóemelő / HU

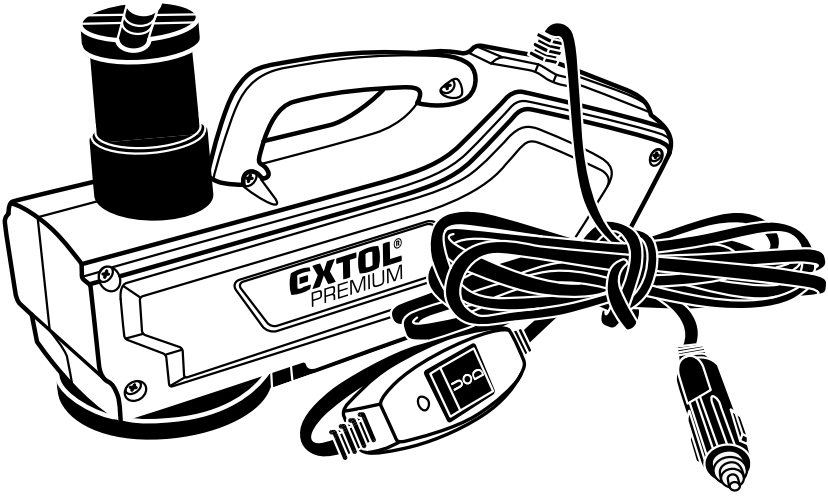

CE

Původní návod k použití
Preklad pôvodného návodu na použitie
Az eredeti használati utasítás fordítása

Úvod

Vážený zákazníku,

děkujeme za důvěru, kterou jste projevili značce Extol zakoupením tohoto výrobku.
Výrobek byl podroben zevrubným testům spolehlivosti, bezpečnosti a kvality předepsaných normami a předpisy Evropské unie.

S jakýmikoli dotazy se obraťte na naše zákaznické a poradenské centrum:

www.extol.cz
Fax: +420 225 277 400, tel.: +420 222 745 130

Výrobce: Madal Bal a. s., Průmyslová zóna Příluky 244, 76001 Zlín, Česká republika
Datum vydání: 12. 6. 2013

I. Technické údaje

Objednávací číslo	8897203
Typové číslo	JH 385
Maximální nosnost	1000 kg (1 tuna)
Min./max. výška	165/385 mm
Rozsah zdvihu	220 mm
Příkon	180 W
Napájecí napětí/proud	12 V DC (stejnosměrné)/15 A
Čas vysunutí na max. výšku	přibližně 100 s
Čas snížení na min. výšku	přibližně 75 s
Délka kabelu	4,2 m
Hladina akustického tlaku (měřeno dle EN ISO 11201)	< 70dB(A)
Hmotnost	4 kg
Okolní teplota pro použití zvedáku	-20° až + 50 °C

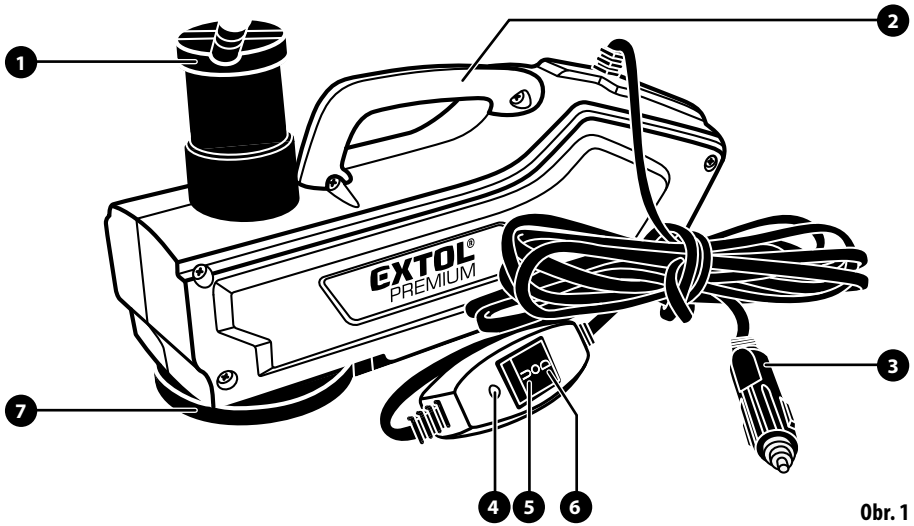

Obr. 1

II. Charakteristika

Elektrický hydraulický zvedák Extol Premium JH 385 je určen ke zvedání především automobilů v rozsahu nosnosti zvedáku za účelem jejich opravy či kontroly. Zvedák je vybaven kabelem s konektorem pro napájení ze zásuvky cigaretového zapalovače v automobilu. Ruční elektronický ovladač výšky zdvihu umožňuje snadné ovládání. Díky celistvosti a malým rozměrům je zvedák snadno přenosný a může být součástí výbavy automobilů.

III. Součásti a ovládací prvky

Obr.1, pozice –popis

1. Sedlo zvedáku
2. Rukojeť pro přenášení
3. Konektor pro zasunustí do zásuvky cigaretového zapalovače vozidla
4. Kontrolka signalizující přítomnost napětí
5. Spínač „U" pro vysunutí sedla zvedáku
6. Spínač „D" pro spuštění sedla zvedáku
7. Oporná deska

IV. Obsluha zvedáku

⚠ UPOZORNĚNÍ

- **Před použitím zvedáku si přečtěte celý návod k použití. Výrobce nenese odpovědnost za případné škody či zranění vzniklá nedodržením pokynů uvedených v tomto návodu. Vždy ponechte tento návod přiložený u výrobku, aby se s ním mohla obsluhv a seznámit. Zamezte znehodnocení tohoto návodu.**

1) Zastavte vozidlo na stabilním pevném povrchu, zabrzděte jeho ruční brzdu a zařaďte první rychlostní stupeň. Vypněte motor vozidla.
2) Stojíte-li na vozovce, před i za vozidlem postavte v dostatečné vzdálenosti výstražné trojúhelníky, aby řidiči projíždějících vozidel zvýšili svou pozornost.
3) Konektor napájecího kabelu zasuňte do zásuvky cigaretového zapalovače a na spínači se rozsvítí kontrolka signalizující napájení.
4) Zvedák zasuňte pod vozidlo a umístěte jej na takové místo podvozku, které je určeno ke zvedání vozidel (zpravidla to bývá zesílené místo podvozku poblíž kol).
5) Stiskněte spínač označený jako „U" a zvedák zahájí zvedání. Jakmile bude pneumatika 15-30 mm nad zemí, tak spínač uvolněte. Uvolněním spínače dojde k automatickému zajištění zvedáku, aby nedošlo k jeho spuštění.

6) Vozidlo na obou stranách zajistěte vhodnou stabilní podpěrou ve výši zvednutého vozidla tak, aby bylo v dané výšce stabilní. Zvedák nesmí být z bezpečnostních důvodů použit jako podpěra.
7) Po výměně pneumatiky podpěry odstraňte.
8) Stiskněte spínač označený jako „D" a zvedák se bude rovnoměrně spouštět.

UPOZORNĚNÍ

- Zvedák chraňte před deštěm a vlhkostí. Voda má korozivní účinky na vnitřní kovové části zvedáku.

V. Bezpečnostní pokyny pro používání zvedáku

- Tento zvedák je určen k napájení 12 V stejnosměrným napětím z cigaretové zásuvky automobilu. K pohonu zvedáku nepoužívejte jiné napětí a nenahrazujte konektor na přívodním kabelu za účelem připojení do jiného typu zásuvky.
- Nikdy nepřekračujte maximální povolenou nosnost zvedáku.
- Nezvedejte břemeno v blízkosti dalších osob a zvířat.
- Nezatěžujte zvedák více, než je jeho maximální povolená nosnost.
- Zvedák vždy umisťujte na pevný rovný podklad, jinak by mohlo dojít k převržení zvedáku během zvedání. Přesvědčte se, že podklad bezpečně zatížený zvedák udrží.
- Je-li zřetelné přetížení zvedáku, snižte namáhání pomocí dalších osob.
- Pře zahájením zvedání upozorněte osoby v okolí.
- Přesvědčte se, že je zvedák vhodný pro zamýšlenou práci.
- Nezvedejte pevně zajištěná břemena nebo břemena neznámé hmotnosti.
- Nepoužívejte zvedák bez viditelného označení nosnosti na zvedáku.
- Nepoužívejte zvedák, je-li poškozený nebo opotřebovaný.
- Vždy zajistěte, aby zvedák obsluhovaly fyzicky zdatné, způsobilé a poučené osoby starší 18 let.
- Nepoužívejte zvedák při silném větru, mohlo by dojít k ohrožení stability zvedaného předmětu. Zamezte kontaktu zvedáku s vodou a vlhkostí.
- Před zahájením práce prověřte, zda je pracovní prostor bezpečný a je-li možnost úniku v případě ohrožení.
- Před prací se zvedákem zajistěte, abyste měli nezacloněný výhled na celou pracovní plochu. Pokud to není možné, zajistěte dohled pověřenou osobou.
- Při práci se zvedákem používejte vhodnou pracovní obuv a rukavice.
- Nikdy nezvedejte osoby či zvířata.
- Vždy se přesvědčte, že je vozidlo na sedle zvedáku správně usazeno.
- Vždy zajistěte stabilní polohu zvednutého břemena, aby nedošlo ke zranění či věcným škodám.
- Věnujte zvýšenou pozornost, je-li zvedák vysouván do maximální polohy.
- Nedovolte, aby břemeno způsobovalo rázy a vibrace. Před zvedáním vozidla vždy vypněte jeho motor.
- Nepoužívejte zvedák k zajištění břemen.
- Vždy dbejte na to, aby zvedák při použití stál kolmo, jinak by mohlo dojít k jeho převrhnutí během zvedání.
- Zvednuté břemeno neponechávejte bez dozoru.
- Nikdy nepracujte pod zvednutým břemenem, které je zvednuté jen zvedákem. Pod zvednutým břemenem se smí pracovat jen tehdy, je-li dostatečně podepřeno a zajištěno proti pádu. Před zvedáním automobilu zařaďte první rychlostní stupeň, zatáhněte ruční brzdu a podložte kola.
- Vždy dbejte na to, aby se o zvednutý předmět nikdo neopíral.
- Nedojde-li k rozsvícení kontrolky, zkontrolujte prosím pojistku. Umístění pojistky je znázorněno na následujícím obrázku.

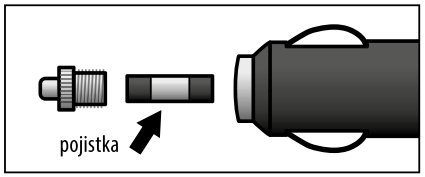

Obr. 2

VI. Odstranění případných závad

- Pokud se na přístroji objeví nějaká závada, pokuste se ji opravit podle následující tabulky. Pokud se Vám i přesto závadu nepodaří odstranit, obraťte se na autorizovaný servis značky Extol (servisní místa naleznete na webových stránkách v úvodu návodu).

Závada	Možná příčina	Odstranění závady
Žádné napájecí napětí (kontrolka nesvítí)	Zástrčka není řádně umístěna v zásuvce zapalovače cigaret	Vytáhněte zástrčku a znovu ji zasuňte do zásuvky
	V zásuvce zapalovače cigaret není napětí	Před použitím zvedáku nastartujte motor vozidla, ale před zvedáním vozidla motor vypněte!
	Spálená pojistka	Proveďte výměnu pojistky (viz obr. 2)
Zvedák nepracuje (kontrolka svítí)	Vnitřní závada	Opravu zajistěte v autorizovaném servisu značky Extol
Po vysunutí zvedáku nedochází k zajištění (samovolné klesání)	Vnitřní závada	Opravu zajistěte v autorizovaném servisu značky Extol
	Dochází k únikům oleje z hydraulického válce nebo na jiných místech.	
Zvedák nelze spustit		Přibližně na 2 sekundy stiskněte tlačítko spínače „U" a potom „D". Pokud nedojde k odstranění problému, obraťte se na autorizovaný servis značky Extol

VII. Odkazy na štítek s technickými údaji a symboly

	Před použitím si přečtěte návod k použití.
CE	Odpovídá požadavkům EU.
	Při používání zvedáku používejte vhodné rukavice
	Symbol elektroodpadu. Výrobek nevyhazujte do směsného odpadu, ale odevzdejte jej k ekologické likvidaci.

⎓	Stejnosměrné napětí
Sériové číslo	Na výrobku je vyjádřen rok, měsíc a číslo vyrobené série produktu v podobě sériového čísla.

VIII. Skladování

Pokud zvedák nepoužíváte, uložte jej na suché místo a chraňte jej před vlhkostí.

IX. Likvidace odpadu

Výrobek obsahuje elektronické součásti a hydraulický olej, a proto je zvedák nebezpečným odpadem. Podle evropské směrnice 2012/19 ES se elektrická zařízení nesmějí vyhazovat do směsného odpadu, ale je nezbytné jej odevzdat k ekologické likvidaci na k tomu určená sběrná místa. Před odevzdáním zvedáku k likvidaci z něj vypusťte hydraulický olej (nutno demontovat kryt) a odevzdejte jej rovněž k ekologické likvidaci. Před Informace o těchto místech obdržíte na obecním úřadu.

X. Záruční lhůta a podmínky

ZÁRUČNÍ LHŮTA

Dne 01.01.2003 vstoupil v platnost zákon Č. 136/2002 Sb. ze dne 15.03.2002, kterým se mění zákon Č. 40/1964 Sb. a zákon Č. 65/1965 Sb. ve znění pozdějších předpisů. Firma Madal Bal a.s. v souladu s tímto zákonem poskytuje na Vámi zakoupený výrobek záruku na dobu 2 let od data prodeje. Při splnění záručních podmínek (uvedeno níže) Vám výrobek během této doby bezplatně opraví smluvní servis firmy Madal Bal, a.s.

ZÁRUČNÍ PODMÍNKY

1) Prodávající je povinen spotřebiteli zboží předvést a řádně vyplnit záruční list. Všechny údaje musí být v záručním listě vypsány nesmazatelným způsobem v okamžiku prodeje zboží.
2) Již při výběru zboží pečlivě zvažte, jaké funkce a činnosti od výrobku požadujete. To, že výrobek nevyhovuje Vašim pozdějším technickým nárokům, není důvodem k jeho reklamaci.
3) Při uplatnění nároku na záruční opravu musí být zboží předáno s řádně vyplněným originálem záručního listu nebo jiným dokladem o koupi.
4) V případě reklamace musí být zboží předáno v čistém stavu, zbaveno prachu či špíny a zabaleno nejlépe v originálním obalu tak, aby při přepravě nedošlo k poškození. V zájmu přesné diagnostiky závady a jejího dokonalého odstranění spolu s výrobkem zašlete i jeho originální příslušenství.
5) Servis nenese odpovědnost za zboží poškozené přepravcem.
6) Servis dále nenese odpovědnost za zaslané příslušenství, které není součásti základního vybavení výrobku. Výjimkou jsou případy, kdy příslušenství nelze odstranit z důvodu vady výrobku.
7) Záruka se vztahuje výlučně na závady způsobené vadou materiálu, výrobní montáže nebo technologií zpracování.
8) Tato záruka není na újmu zákonným právům, ale je dodatkem k ním.
9) Záruční opravu je oprávněn vykonávat výhradně autorizovaným servisem značky Extol.
10) Výrobce odpovídá za to, že výrobek bude mít po celou záruční lhůtu vlastnosti a parametry uvedené v technických údajích, při dodržení návodu na použití. Zároveň si vyhrazuje právo na konstrukční změny bez předchozího upozorněni.
11) Nárok na záruku zaniká, jestliže:
    a) výrobek nebyl používán a udržován podle návodu k obsluze.
    b) byl proveden jakýkoliv zásah do konstrukce stroje bez předchozího písemného povolení vydaného firmou Madal Bal a.s. nebo smluvním servisem.
    c) výrobek byl používán v jiných podmínkách nebo k jiným účelům, než ke kterým je určen.
    d) byla některá část výrobku nahrazena neoriginální součásti.
    e) k poškození výrobku nebo k nadměrnému opotřebení došlo vinou nedostatečné údržby.
    f) výrobek havaroval nebo byl poškozen vyšší moci.
    g) škody vzniklé působením vnějších mechanických, teplotních či chemických vlivů.
    h) vady byly způsobeny nevhodným skladováním, či manipulací s výrobkem.
    i) výrobek byl používán (pro daný typ výrobku) v agresivním prostředí např. prašném, vlhkém.
    j) výrobek byl použit nad rámec přípustného zatížení.
    k) bylo provedeno jakékoliv falšování záručního listu nebo dokladu o koupi.
12) Výrobce neodpovídá za vady výrobku způsobené běžným opotřebením nebo použitím výrobku k jiným účelům, než ke kterým je určen.
13) Záruka se nevztahuje na položky, u kterých lze očekávat opotřebeni v důsledku jejích normální funkce (např. lakováni atd.)
14) Poskytnutím záruky nejsou dotčena práva kupujícího, která se ke koupi věci váží podle zvláštních právních předpisů.

ZÁRUČNÍ A POZÁRUČNÍ SERVIS

Nejbližší servisní místo najdete na webových stránkách **www.extol.cz** nebo si vyžádejte jejich přehled v místě, kde jste výrobek zakoupili. Rádi Vám také poradíme na zákaznické lince 222 745 130.

ES prohlášení o shodě

Madal Bal a.s. • Lazy IV/3356, 760 01 Zlín • IČO: 49433717

prohlašuje,
že následně označené zařízení na základě své koncepce a konstrukce, stejně jako na trh uvedené provedení, odpovídá příslušným požadavkům Evropské unie. Při námi neodsouhlasených změnách zařízení ztrácí toto prohlášení svou platnost.

Extol Premium 8897203
Elektrický zvedák 12 V/ DC

byl navržen a vyroben ve shodě s následujícími normami:

EN 1494+A1; EN 60204-32; EN 62321

a předpisy:

2006/42 EC
2011/65 EU

ve Zlíne 12. 6. 2013

Martin Šenkýř
člen představenstva a.s.

Úvod

Vážený zákazník,

ďakujeme za dôveru, ktorú ste prejavili značke Extol zakúpením tohoto výrobku.
Výrobok bol podrobený testom spoľahlivosti, bezpečnosti a kvality predpísaných normami a predpismi Európskej únie.

Pokiaľ budete mať akékoľvek otázky, obráťte sa na naše poradenské centrum pre zákazníkov:

www.extol.sk
Fax: +421 2 212 920 91 Tel.: +421 2 212 920 70

Výrobca: Madal Bal a. s., Průmyslová zóna Příluky 244, 76001 Zlín, Česká republika

Dátum vydania: 12. 6. 2013

I. Technické údaje

Objednávacie číslo	8897203
Typové číslo	JH 385
Maximálna nosnosť	1000 kg (1 tona)
Min./max. výška	165/385 mm
Rozsah zdvihu	220 mm
Príkon	180 W
Napájacie napätie/prúd	12 V DC (jednosmerné)/15 A
Čas vysunutia na max. výšku	približne 100 s
Čas zníženia na min. výšku	približne 75 s
Dĺžka kábla	4,2 m
Hladina akustického tlaku (meraná podľa EN ISO 11201)	< 70dB(A)
Hmotnosť	4 kg
Rozmedzie teploty pre použitie zdvíhacieho zariadenia	-20° až + 50 °C

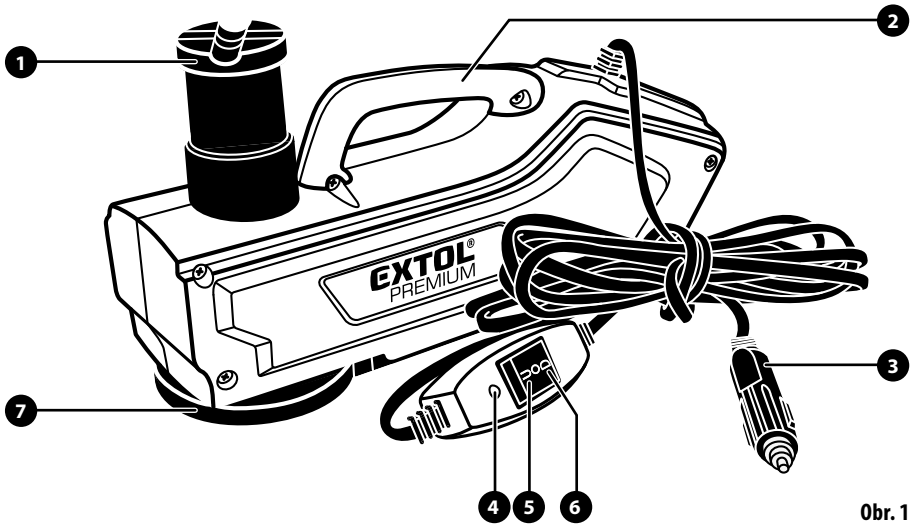

Obr. 1

II. Charakteristika

Elektrický hydraulický zdvihák Extol Premium JH 385 je určený hlavne na zdvíhanie automobilov v rozsahu nosnosti zdvíhacieho systému za účelom opravy alebo kontroly. Zdvihák je vybavený káblom s konektorom na napájanie zo zásuvky cigaretového zapaľovača v automobile. Ručný elektronický ovládač výšky zdvihu umožňuje jednoduché ovládanie. Vďaka celistvosti a malým rozmerom je zdvihák jednoducho prenosný a môže byť súčasťou výbavy automobilu.

III. Súčasti a ovládacie prvky

Obr.1, pozícia –popis

1. Sedlo zdviháka
2. Rukoväť na prenášanie
3. Konektor na zasunutie do zásuvky cigaretového zapaľovača vozidla
4. Kontrolka, ktorá signalizuje prítomnosť napätia
5. Spínač „U" na vysunutie sedla zdviháka
6. Spínač „D" na zapnutie sedla zviháka
7. Oporná doska

IV. Obsluha zdviháka

⚠ **UPOZORNENIE**

- **Pred použitím zdviháka si pozorne prečítajte celý návod na použitie. Výrobca nenesie zodpovednosť za prípadné škody alebo zranenia vzniknuté nedodržaním pokynov uvedených v tomto návode. Návod nechajte priložený u výrobku, aby sa s ním mohla obsluha kedykoľvek zoznámiť. Nedovoľte, aby sa tento návod znehodnotil.**

1) Zastavte vozidlo na stabilnom a pevnom povrchu, zabrzdíte ho ručnou brzdou a zaraďte prvý rýchlostný stupeň. Vypnite motor vozidla.
2) Ak stojíte na vozovke, pred i za vozidlo postavte v dostatočnej vzdialenosti výstražné trojuholníky tak, aby vodiči okolo jazdiacich vozidiel zvýšili pozornosť..
3) Konektor napájacieho kábla zastrčte do zásuvky cigaretového zapaľovača a na spínači sa rozsvieti kontrolka, ktorá signalizuje napájanie.
4) Zdvihák zastrčte pod vozidlo, umiestnite ho na také miesto podvozku, ktoré je určené na zdvíhanie vozidiel (najčastejšie to býva spevnené miesto podvozku v blízkosti kolies).
5) Stlačte spínač označený ako „U" a zdvihák vedák zaháji zdvihanie. Hneď ak bude pneumatika 15-30 mm nad zemou, tak spínač uvolníte. Uvoľnením spínača dôjde k automatickému zaisteniu zdviháka, aby nedošlo k jeho spustenie.

6) Vozidlo na obidvoch stranách zaistite vhodnou stabilnou podperou vo výške zdvihnutého vozidla tak, aby bola v danej výške stabilné. Zdvihák nesmiete z bezpečnostných dôvodov použiť ako podperu.
7) Po výmene pneumatiky podpery odstráňte.
8) Stlačte spínač označený ako „D" a zdvihák sa bude rovnoměrně spúšťať.

UPOZORNENIE

- Chráňte zdvihák pred dažďom a vlhkostí. Voda má korozívne účinky na vnútorné kovovej časti zdviháka.

V. Bezpečnostné pokyny k používaniu zdviháka

- Tento zdvihák je určený na napájanie 12 V jednosmerným napätím z cigaretovej zásuvky automobilu. Na pohon zdviháka nepoužívajte iné napätie a nenahradzujte konektor na prívodnom kábli za účelom pripojenia do iného typu zásuvky.
- Nikdy neprekračujte maximálnu povolenú nosnosť zdviháka.
- Nezdvíhajte bremeno v blízkosti ďalších osôb a zvierat.
- Nezaťažujte zdvihák viac, ako je jeho maximálna povolená nosnosť.
- Zdvihák vždy umiestňujte na rovný a pevný podklad, v opačnom prípade by sa mohol zdvihák v priebehu zdvíhania prevrhnúť. Uistite sa, či bezpečne zaťažený podklad zdvihák udrží.
- Ak je zdvihák preťažený, znížte pomocou ďalších osôb záťaž.
- Skôr ako začnete zdvíhať, upozornite osoby v okolí.
- Skontrolujte, či je zdvihák vhodný pre danú prácu.
- Nezdvíhajte pevne zaistené bremená alebo bremená neznámej hmotnosti.
- Nepoužívajte zdvihák bez viditeľného označenia nosnosti na zdviháku.
- Nepoužívajte zdvihák, ak je poškodený alebo opotrebovaný.
- Vždy zabezpečte, aby zdvihák obsluhovali fyzicky zdatné, spôsobilé a poučené osoby staršie ako 18 rokov.
- Nepoužívajte zdvihák za silného vetra, mohlo by tak dôjsť k ohrozeniu stability predmetu, ktorý zdvíhate. Zabráňte kontaktu zdviháku s vodou a vlhkosťou.
- Skôr, ako začnete pracovať, presvedčte sa, či je pracovný priestor bezpečný a či je v prípade ohrozenia možnosť úniku.
- Skôr ako začnete so zdvihákom pracovať, uistite sa, či máte dobrý výhľad na celú pracovnú plochu. Pokiaľ to nebude možné, zaistite dohľad inou poverenou osobou.
- Pri práci so zdvihákom používajte vhodnú pracovnú obuv a rukavice.
- Nikdy nezdvíhajte osoby alebo zvieratá.
- Vždy sa uistite, či je vozidlo na sedle zdviháku správne usadené.
- Vždy zaistite stabilnú polohu bremena, ktoré zdvíhate tak, aby nedošlo ku zraneniu alebo vecným škodám.
- Zvýšte pozornosť, ak je zdvihák vysunutý na maximálnu polohu.
- Nedovoľte, aby bremeno spôsobovalo rázy a vibrácie. Pred zdvíhaním vozidla vypnite vždy motor.
- Nepoužívajte zdvihák na zaistenie bremien.
- Vždy dbajte na to, aby pri práci so zdvihákom stál zdvihák kolmo, v opačnom prípade by sa zdvihák mohol v priebehu zdvíhania prevrhnúť.
- Zdvihnuté bremeno nenechávajte bez dozoru.
- Nikdy nepracujte pod zdvihnutými bremenom, ktoré je zdvihnuté len zdvihákom. Pod zdvihnutým bremenom sa môže pracovať len vtedy, keď je bremeno dostatočne podoprené a zaistené proti pádu. Skôr, než začnete automobil zdvíhať, zaraďte prvý rýchlostný stupeň, zatiahnite ručnú brzdu a podložte kolesá.
- Vždy dbajte na to, aby sa o zdvihnutý predmet nikto neopieral.
- Ak sa kontrolka nerozsvieti, skontrolujte, prosím poistku. Umiestnenie poistky je znázornené na nasledujúcom obrázku.

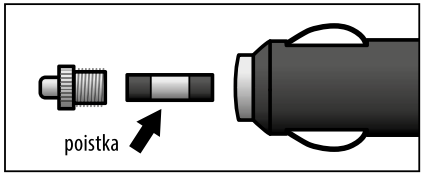

Obr. 2

VI. Odstránenie prípadných porúch

- Ak sa na prístroji objaví nejaká porucha, pokúste sa ju opraviť podľa nasledujúcej tabulky. Ak sa Vám poruchu nepodarí odstrániť, obráťte sa na autorizovaný servis značky Extol (servisní miesto nájdete v úvode návodu).

Porucha	Možná príčina	Odstránenie poruchy
Žiadne napájacie napätie (kontrolka nesvieti)	Zástrčka nie je riadne umiestnená v zásuvke zapaľovania cigariet.	Vytiahnite zástrčku a znovu ju zastrčte do zásuvky
	V zásuvke zapaľovača nie je napätie.	Pred použitím zdviháka naštartujte motor vozidla, ale pred zdvíhaním vozidla motor vypnite!
	Spálená poistka	Vymeňte poistku (pozri obr. 2)
Zdvihák nepracuje (kontrolka svieti)	Vnútorná porucha	Opravu zaistíte v autorizovanom servise značky Extol
Po vysunutí zdviháku nedochádza k zaisteniu (samovoľné klesanie)	Vnútorná porucha	Opravu zaistíte v autorizovanom servise značky Extol
	Dôjde k úniku oleja z hydraulického valca alebo na iných miestach.	
Zdvihák sa nedá spustiť.		Približne na 2 sekundy stlačte tlačidlo spínača „U" a potom „D". . V prípade, že nedôjde k odstránenie problému, obráťte sa na autorizovaný servis značky Extol.

VII. Odkazy na štítok s technickými údajmi a symbolmi

	Pred použitím si prečítajte návod na použitie.
CE	Vyhovuje požiadavkám EU.
	Pri práci so zdvihákom odporúčame používať vhodné rukavice.
	Symbol elektrického odpadu. Výrobok nevyhadzujte do komunálneho odpadu, ale odovzdajte ho na ekologickú likvidáciu.

⎓	Jednosmerné napätie
Sériové číslo	Na výrobku je uvedený rok, mesiac a číslo vyrobenej série produktu v podobe sériového čísla.

VIII. Skladovanie

Ak zdvihák nepoužívate, uložte ho na suchom mieste a chráňte ho pred vlhkosťou.

IX. Likvidácia odpadu

Výrobok obsahuje elektronické súčasti, preto je zdvihák nebezpečným odpadom. Podľa európskej smernice 2012/19 ES sa elektrické zariadenia nesmú vyhadzovať do komunálneho odpadu, a je nevyhnutné, aby ste ich odovzdali na ekologickú likvidáciu na k tomu určené zberné miesta. Pred odovzdaním zdviháku na likvidáciu vypustíte všetok hydraulický olej (nezabudnite demontovať kryt) a odovzdajte ho tiež na ekologickú likvidáciu. Informácie o týchto miestach obdržíte na obecnom úrade.

X. Záručná lehota a podmienky

ZÁRUČNÁ LEHOTA

Dňa 01.01.2003 vstúpil v účinnosť zákon Č. 136/2002 Sb. zo dňa 15.03.2002, ktorým sa mení zákon Č. 40/1964 Sb. a zákon Č. 65/1965 Sb. vo znenie neskorších predpisov. Firma Madal Bal a.s. v súlade s týmto zákonom poskytuje na Vámi zakúpený výrobok záruku dva roky od data prodeja. Pri splnenie záručných podmínok (uvedeno nížšie) Vám výrobok počas tejto doby bezplatne opraví autorizovaný servis firmy Madal Bal a.s.(servisná miesta sú na stránkach **www.extol.sk**).

ZÁRUČNÉ PODMIENKY

1. Predávajúci je povinný spotrebiteľovi tovar predviesť a riadne vyplniť záručný list. Všetky údaje musia byť v záručnom liste vypísané nezmazateľným spôsobom v okamihu predaja tovaru.
2. Už pri výbere tovaru starostlivo zvážte, aké funkcie a činnosti od výrobku požadujete. To, že výrobok nevyhovuje Vašim neskorším technickým nárokom, nie je dôvodom na jeho reklamáciu.
3. Pri uplatnení nároku na záručnú opravu musí byť tovar odovzdaný s riadne vyplneným originálom záručného listu alebo iným dokladom o kúpe.
4. V prípade reklamácie musí byť tovar odovzdaný v čistom stave, zbavený prachu či špiny a zabalený najlepšie v originálnom obale tak, aby pri preprave nedošlo k poškodeniu. V záujme presnej diagnostiky poruchy a jej dokonalého odstránenia spolu s výrobkom zašlite aj jeho originálne príslušenstvo.
5. Servis nenesie zodpovednosť za tovar poškodený prepravcom.
6. Servis ďalej nenesie zodpovednosť za zaslané príslušenstvo, ktoré nie je súčasťou základného vybavenia výrobku. Výnimkou sú prípady, kedy príslušenstvo nie je možné odstrániť z dôvodu chyby výrobku.
7. Záruka sa vzťahuje výlučne na závady spôsobené chybou materiálu, výrobnej montáže alebo technológiou spracovania.
8. Táto záruka nie je na ujmu zákonným právam, ale je dodatkom k nim.
9. Záručnú opravu je oprávnený vykonávať výhradne autorizovaný servis značky Extol.
10. Výrobca zodpovedá za to, že výrobok bude mať po celú záručnú lehotu vlastnosti a parametre uvedené v technických údajoch, pri dodržaní návodu na použitie. Zároveň si vyhradzuje právo na konštrukčné zmeny bez predchádzajúceho upozornenia.
11. Nárok na záruku zaniká, ak:
    a) výrobok nebol používaný a udržiavaný podľa návodu na obsluhu.
    b) bol vykonaný akýkoľvek zásah do konštrukcie stroja bez predchádzajúceho písomného povolenia vydaného firmou Madal Bal s.r.o., alebo zmluvným servisom.
    c) výrobok bol používaný v iných podmienkach alebo na iné účely, než na ktoré je určený.
    d) bola niektorá časť výrobku nahradená neoriginálnou súčasťou.
    e) došlo k poškodeniu výrobku alebo k nadmernému opotrebeniu vinou nedostatočnej údržby.
    f) výrobok havaroval alebo bol poškodený vyššou mocou.
    g) škody vznikli pôsobením vonkajších mechanických, teplotných či chemických vplyvov.
    h) chyby boli spôsobené nevhodným skladovaním, či manipuláciou s výrobkom.
    i) výrobok bol používaný (pre daný typ výrobku) v agresívnom prostredí napr. prašnom, vlhkom.
    j) výrobok bol použitý nad rámec prípustného zaťaženia.
    k) bolo vykonané akékoľvek falšovanie záručného listu alebo dokladu o kúpe.
12. Výrobca nezodpovedá za chyby výrobku spôsobené bežným opotrebením alebo použitím výrobku na iné účely, než na ktoré je určený.
13. Záruka sa nevzťahuje na položky, u ktorých je možné očakávať opotrebenie v dôsledku ich normálnej funkcie (napr. lakovanie atď.)
14. Poskytnutím záruky nie sú dotknuté práva kupujúceho, ktoré sa ku kúpe viažu podľa osobitných právnych predpisov.

ZÁRUČNÝ A POZÁRUČNÝ SERVIS VYKONÁVA DISTRIBÚTOR:

Madal Bal s.r.o., Stará Vajnorská 37, 831 04 Bratislava
Tel.: +421 2 212 920 70 Fax: +421 2 212 920 91
E-mail: servis@madalbal.sk

ES vyhlásenie o zhode

Madal Bal a.s. • Lazy IV/3356, 760 01 Zlín • IČO: 49433717

prehlasuje,
že ďalej označené zariadenie na základe svojej koncepcie a konštrukcie, rovnako ako na trh uvedené prevedenie, vyhovuje príslušným bezpečnostným požiadavkám Európskej únie.
V prípade, že neschválime žiadne zmeny na zariadení, toto vyhlásenie stráca svoju platnosť.

Extol Premium 8897203
Elektrický zdvihák 12 V/ DC

bol navrhnutý v súlade s nasledujúcimi normami:

EN 1494+A1, EN 60204-32, EN 62321

a predpismi:

2006/42 EC
2011/65 EU

ve Zlíne 12. 6. 2013

Martin Šenkýř
člen predstavenstva a.s.

Bevezetés

Tisztelt Vásárló

Köszönjük Önnek, hogy megvásárolta az Extol márka termékét!
A terméket az idevonatkozó európai előírásoknak megfelelően megbízhatósági, biztonsági és minőségi vizsgálatoknak vetettük alá.

Kérdéseivel forduljon a vevőszolgálatunkhoz és a tanácsadó központunkhoz:

www.extol.hu Fax: (1) 297-1270 Tel: (1) 297-1277

Gyártó: Madal Bal a. s., Průmyslová zóna Příluky 244, 76001 Zlín (Cseh Köztársaság)
Forgalmazó: Madal Bal Kft., 1183 Budapest, Gyömrői út 85-91. (Magyarország)
Kiadás dátuma: 12. 6. 2013

I. Műszaki adatok

Rendelési szám	8897203
Típusszám	JH 385
Maximális teherbírás	1000 kg (1 tonna)
Minimális/maximális nyeregmagasság	165/385 mm
Emelési löket	220 mm
Teljesítményfelvétel	180 W
Tápfeszültség / áramfelvétel	12 V DC (egyenfeszültség)/15 A
Emelési idő a max. magasságig	kb. 100 s
Süllyesztési idő a min. magasságig	kb. 75 s
Hálózati vezeték hossza	4,2 m
Zajszint (az EN ISO 11201 szerint mérve)	< 70dB(A)
Súly	4 kg
Üzemi környezeti hőmérséklet	-20° és + 50 °C között

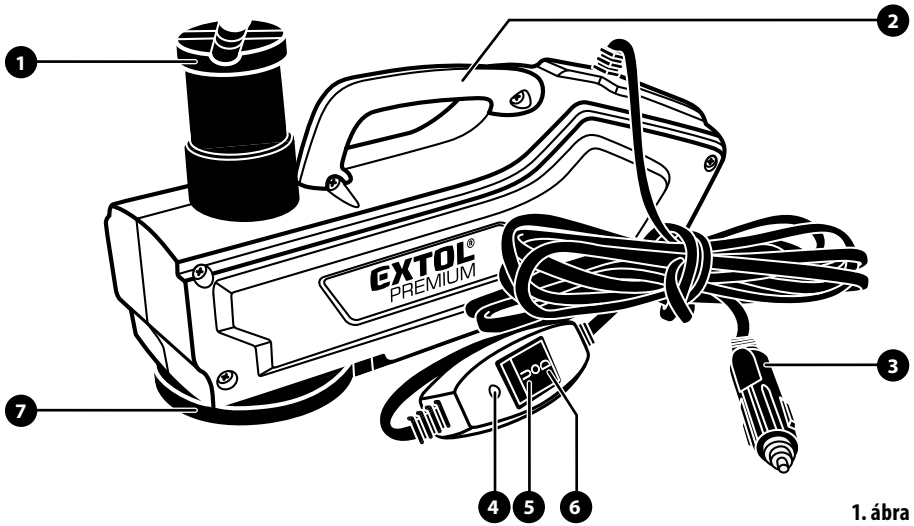

1. ábra

II. Jellemzők

Az Extol Premium JH 385 elektromos-hidraulikus emelővel elsősorban járműveket lehet megemelni (a teherbírás tartományán belül), javításhoz vagy az alváz ellenőrzéséhez. Az emelő tápellátásáról az autó akkumulátora gondoskodik, az emelőt a járműben található szivargyújtó aljzathoz lehet csatlakoztatni. Az elektronikus kapcsolóval az emelő egyszerűen működtethető. A kis méreteknek és kivitelnek köszönhetően a készülék könnyedén mozgatható, szállítható és tárolható (része lehet az autó tartozékainak).

III. A készülék részei és működtető elemei

1. ábra. Tételszámok és megnevezések

1. Emelő nyereg
2. Fogantyú
3. Csatlakozó, szivargyújtó aljzathoz
4. Tápfeszültség kijelző
5. Kapcsoló „U" állása: nyereg emelés
6. Kapcsoló „D" állása: nyereg süllyesztése
7. Támasztólap

IV. Az emelő használata

⚠ FIGYELMEZTETÉS!

- **Az emelő használatba vétele előtt figyelmesen olvassa el a használati útmutatót. A gyártó nem vállal felelősséget a rendeltetéstől vagy a használati útmutatótól eltérő használat miatt bekövetkező károkért és sérülésekért. A használati útmutatót az emelő közelében tárolja, hogy azt a felhasználó bármikor el tudja olvasni. A használati útmutatót védje meg a sérülésektől.**

1) A járművel stabil és szilárd talajon álljon meg, húzza be a kéziféket és a sebességváltót kapcsolja első fokozatba. Állítsa le a motort.
2) Amennyiben az autóval közúton állt meg, és itt kívánja megemelni a járművet, akkor kellő távolságra tegye ki a figyelmeztető háromszöget az úton közlekedő járművezetők figyelmeztetéséhez.
3) A készülék vezetékének a végén található csatlakozót dugja a jármű szivargyújtó aljzatába. A kapcsolón a tápfeszültséget mutató kijelző bekapcsol.
4) Az emelőt tolja a jármű azon része alá, ahol a jármű használati utasítása szerint az autót meg lehet emelni (általában a kerekek közelében találhatók az emeléshez megerősített helyek).
5) A kapcsolót kapcsolja „U" állásba. Az emelő működésbe lép. Amint a gumi kb. 15-30 mm-re elemel-

kedik a talajtól, a kapcsolót engedje el. Az emelés kikapcsolásával a készülék automatikusan rögzíti az emelőt az adott magasságban.

6) A járművet valamilyen bakkal mindkét oldalán támassza alá, hogy az autó az emelő véletlen meghibásodása esetén se essen le a talajra. Az emelő nem bak és nem helyettesíti a fix alátámasztást!
7) A javítás, ellenőrzés (pl. gumicsere) után a fix bakot vegye ki az autó alól.
8) A kapcsolót kapcsolja „D" állásba. Az emelő egyenletes sebességgel süllyedni kezd.

FIGYELMEZTETÉS!

- Az emelőt védje az esőtől és a nedvességtől. A készülékbe kerülő víz korróziót okozhat a fém alkatrészeken.

V. Biztonsági utasítások az emelő használatához

- Az emelőt 12 V-os (egyenfeszültségű) szivargyújtó aljzatról lehet tápfeszültséggel ellátni. Az emelőt nem lehet más tápfeszültségről üzemeltetni, ezért a vezeték végén található csatlakozót ne szerelje le, és ne helyettesítse más típusú csatlakozóval.
- Az emelő maximális teherbírását ne lépje túl!
- Amennyiben a közelben illetéktelen személyek vagy háziállatok tartózkodnak, akkor a járművet ne emelje meg.
- Az emelővel csak a maximális teherbírásánál kisebb súlyú terhet emeljen meg.
- Az emelőt csak szilárd és egyenes talajon szabad használni, ellenkező esetben az emelő felborulhat az emelés közben. A munka megkezdése előtt győződjön meg arról, hogy a talaj elbírja-e a terhet és az emelőt.
- Az emelőt nem szabad túlterhelni, nagyobb terhek emeléséhez használjon más emelőt.
- Az emelés megkezdése előtt figyelmeztesse a közelben tartózkodókat.
- Győződjön meg arról, hogy az emelővel végre tudja-e hajtani a tervezett munkát.
- Ne emeljen meg talajhoz rögzített terheket, illetve olyan tárgyakat, amelyeknek nem ismeri a súlyát.
- Ha az emelőn nincs feltüntetve a teherbírás, akkor az emelőt ne használja.
- Ne használja a sérült vagy elhasználódott emelőt terhek emeléséhez.
- Az emelőt csak 18 életévét betöltött és a használati útmutatót ismerő személy kezelheti.
- Erős szélben az emelőt ne használja, a szél lefújhatja a terhet az emelőről. Ügyeljen arra, hogy az emelőbe ne kerüljön víz vagy más folyadék.
- A munka megkezdése előtt ellenőrizze le a munkavégzés körülményeinek a biztonságát és jelöljön ki magának menekülő útvonalat (veszély esetére).
- Az emelés során látnia kell az emelőt és az emelt tárgyat is. Amennyiben ezt egyedül nem tudja megvalósítani, akkor kérjen segítséget.
- Emelés közben viseljen megfelelő biztonsági lábbelit és használjon védőkesztyűt.
- Az emelővel embereket vagy állatokat emelni tilos!
- Az emelés megkezdése előtt ellenőrizze le az emelő és jármű csatlakozását (a teher megfelelő felülését).
- A megemelt terhet bakkal támassza alá. A véletlenül leeső teher személyi sérülést és anyagi károkat okozhat.
- Amennyiben az emelőt maximális magasságba emeli meg, akkor különösen legyen óvatos.
- Ügyeljen arra, hogy emelés közben hirtelen ütések vagy berezgések ne következhessenek be. Az emelés megkezdése előtt a jármű motorját állítsa le.
- Az emelővel nem lehet a megemelt terhet rögzíteni és biztosítani a leesés ellen.
- Ügyeljen arra, hogy az emelés tengelye mindig merőleges legyen a talajra, ellenkező esetben az emelő felborulhat.
- Az emelővel megemelt terhet felügyelet nélkül hagyni tilos!
- Amennyiben az emelővel megemelt járművet nem támasztotta ki fix bakkal, akkor a jármű alatt dolgozni szigorúan tilos! A megemelt jármű alatt dolgozni csak abban az esetben szabad, ha azt fix bakkal és biztonságos módon alátámasztotta. Az autó emelése előtt a kéziféket húzza be, a sebességváltó kapcsolja be az első fokozatot és a kerekek alá tegyen ékeket.
- Ügyeljen arra, hogy a megemelt járműhöz senki se érjen hozzá.
- Amennyiben a kijelző nem világít, akkor ellenőrizze le a biztosítót. A biztosító a csatlakozóban található (lásd az alábbi ábrát).

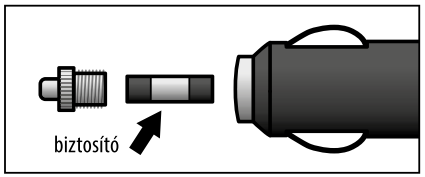

2. ábra

VI. Meghibásodások elhárítása

- Ha az emelő nem működik megfelelően, akkor a problémát a táblázatban található utasítások szerint próbálja megszüntetni.. Ha ez nem jár sikerrel, akkor forduljon az Extol márkaszervizhez (a szervizek jegyzékét a www.extol.eu honlapon találja meg).

Meghibásodás	Lehetséges ok	Meghibásodások elhárítása
Nincs tápfeszültség (a kijelző nem világít)	A csatlakozót nem dugta jól be a szivargyújtó aljzatba	Húzza ki és dugja be még egyszer a csatlakozót az aljzatba
	A szivargyújtó csatlakozóban nincs feszültség	A jármű megemelése előtt indítsa el a motort és ellenőrizze le az aljzatot egy másik készülékkel. Az emelés előtt a motort állítsa le!
	A biztosító kiolvadt	Cserélje ki a biztosítót (lásd a 2. ábrát)
Az emelő nem emel (a kijelző világít)	Belső meghibásodás	Vigye a készüléket javításra az Extol márkaszervizbe
A teher megemelése után az emelő nem rögzül (lesüllyed)	Belső meghibásodás	Vigye a készüléket javításra az Extol márkaszervizbe
	Olajszivárgás a hengerből vagy a készülék más részéből	
Az emelőt nem lehet leengedni		Körülbelül 2 másodpercre kapcsolja a kapcsolót „U" majd „D" állásba. Amennyiben a hiba nem szűnik meg, a készüléket vigye javításra az Extol márkaszervizbe

VII. Címkék és piktogramok

	A használatba vétel előtt olvassa el a használati útmutatót.
CE	A készülék megfelel az EU előírásainak.
	Az emelő használata során használjon védőkesztyűt.
	Elektromos hulladék jele. A készüléket háztartási hulladékok közé kidobni tilos! A készüléket adja le újrahasznosításra.

⎓	Egyenfeszültség
Gyártási szám	Az emelőn fel van tüntetve a gyártás éve és hónapja, valamint a termék sorszáma, ez a berendezés gyártási száma.

VIII. Tárolás

Az emelőt száraz helyen, a nedvességtől védve tárolja.

IX. Hulladék megsemmisítés

A termék elektromos alkatrészeket és hidraulikus olajat tartalmaz, ezért az elhasználódott emelő veszélyes hulladéknak számít. Az elektromos hulladékokról szóló 2012/19/EK számú európai irányelv, valamint az idevonatkozó nemzeti törvények szerint az ilyen hulladékot alapanyagokra szelektálva szét kell bontani, és a környezetet nem károsító módon újra kell hasznosítani. Az emelő hulladékgyűjtő helyen való leadása előtt abból engedje ki a hidraulikus olajat (a fedelet le kell szerelni), majd az olajat is hulladékgyűjtő helyen adja le. A hulladékgyűjtő helyekről a polgármesteri hivatalban kaphat további információkat.

X. Garancia és garanciális feltételek

GARANCIÁLIS IDŐ

Jótállásra, szavatosságra vonatkozó jogszabályok, rendeletek: 151/2003. (IX.22) Korm. Rendelet; Ptk. 685.§ e) pont; Ptk. 305§ - 311/A-ig; 49/2003. (VII. 30.) GKM rendelet. Az említett törvények rendelkezéseivel összhangban a Madal Bal Kft. az Ön által megvásárolt termékre a jótállási jegyen feltüntetett garanciaidőt ad. Az alább megadott garanciális feltételek illetve a jótállási jegyen feltüntetett további feltételek teljesülése esetén a termék javítását a Madal Bal Kft.-vel szerződéses kapcsolatban álló szakszerviz a garanciális időszakban díjmentesen végzi el.

GARANCIÁLIS FELTÉTELEK

1. Az eladó köteles a vevő részére átadni a rendben kitöltött jótállási jegyet. A jótállási jegybe minden adatot kitörölhetetlenül, az értékesítés időpontjában kell bevezetni.
2. A termék kiválasztásakor a vevőnek át kell gondolnia, hogy a termék az általa kívánt tulajdonságokkal rendelkezik-e. Nem lehet később reklamációs ok, hogy a termék nem felel meg a vevő elvárásainak.
3. Garanciális javítási igény érvényesítésekor a terméket annak valamennyi tartozékával együtt, lehetőség szerint az eredeti csomagolásban, a rendben kitöltött jótállási jegy eredeti példányával és a vásárlást igazoló bizonylattal (blokk vagy számla) együtt kell átadni.
4. Reklamáció, javítási igény esetén a terméket tiszta állapotban, portól és szennyeződésektől mentesen, olyan módon becsomagolva kell átadni, hogy a termék szállítás közben ne sérüljön meg.
5. A szerviz nem felelős a termékek szállítás közben történő megsérüléséért.
6. A szerviz nem felelős a termékkel együtt beküldött olyan tartozékokkal kapcsolatban, amelyek nem tartoznak a termék alapfelszereléséhez. Kivételt képeznek azok az esetek, amikor a tartozékot a termékről a tartozék károsodása nélkül nem lehet levenni.
7. A garancia kizárólag anyaghibák, gyártási hibák vagy technológiai feldolgozási hibák miatt bekövetkező meghibásodásokra vonatkozik.
8. A jelen garanciavállalás nem csökkenti a törvényes jogokat, hanem kiegészíti azokat.
9. A garanciális javításokat kizárólag a Madal Bal Kft-vel szerződéses kapcsolatban álló szerviz jogosult elvégezni.
10. A gyártó felelős azért, hogy a termék a teljes garanciális időszakban – a termék használatára vonatkozó utasítások betartása esetén – a műszaki adatokban megadott tulajdonságokkal és paraméterekkel rendelkezzen. A gyártó egyúttal fenntartja a termék kialakításának előzetes figyelmeztetés nélkül történő megváltoztatására vonatkozó jogát.
11. A garanciális igényjogosultság az alábbi esetekben megszűnik:
    (a) a termék használata és karbantartása nem a kezelési útmutatóban megadottak szerint történt;
    (b) a berendezésen a Madal Bal Kft. előzetes engedélye nélkül bármilyen beavatkozást végeztek, vagy a berendezés javítását olyan szerviz végezte, amely nem áll szerződéses kapcsolatban a Madal Bal Kft-vel.
    (c) a terméket nem megfelelő körülmények között vagy nem a rendeltetésének megfelelő célra használták;
    (d) a termék valamely részegységét nem eredeti részegységre cserélték;
    (e) a termék meghibásodása vagy túlzott mértékű elhasználódása nem megfelelő karbantartás miatt következett be;
    (f) a termék meghibásodása vagy sérülése vis major miatt következett be;
    (g) a meghibásodást külső mechanikai hatás, hőhatás vagy vegyi hatás okozta;
    (h) a termék meghibásodása nem megfelelő körülmények között történő tárolás vagy nem szakszerű kezelés miatt következett be;
    (i) a termék meghibásodása (az adott típusra nézve) agresszív környezetet jelentő (például poros vagy nagy nedvességtartalmú) környezetben történő használat miatt következett be;
    (j) a termék használata a megengedett terhelésszint feletti terheléssel történt;
    (k) a garancialevelet vagy a termék megvásárlását igazoló bizonylatot (blokk vagy számla) bármilyen módon meghamisították.
12. A gyártó nem felelős a termék normál elhasználódásával kapcsolatos, illetve a termék nem rendeltetésszerű használata miatt bekövetkező hibákért.
13. A garancia nem vonatkozik a berendezés normál használata következtében várhatóan elhasználódó elemekre (például a lakkozásra, szénkefére, stb.).
14. A garancia megadása nem érinti a vevők azon jogait, amelyekkel a termékek vásárlásával kapcsolatban külön jogszabályok alapján rendelkeznek.

GARANCIÁLIS IDŐ ALATTI ÉS GARANCIÁLIS IDŐ UTÁNI SZERVIZELÉS

A termékek javítását végző szakszervizek címe, a javítás ügymenetével kapcsolatos információk a **www.madalbal.hu** weboldalon találhatóak meg, illetve a szakszervizek felsorolása a termék vásárlásának helyén is beszerezhető. Tanácsadással a (1)-297-1277 ügyfélszolgálati telefonszámon állunk ügyfeleink rendelkezésére.

EK megfelelőségi nyilatkozat

Madal Bal a.s. • Lazy IV/3356, 760 01 Zlín • Cégszám: 49433717

cég kijelenti, hogy az alábbi jelölésű és megnevezésű készülék, illetve az ezen alapuló egyéb kivitelek megfelelnek az Európai Unió idevonatkozó előírásainak. Az általunk jóvá nem hagyott változtatások esetén a fenti nyilatkozatunk érvényét veszti.

Extol Premium 8897203
Elektromos emelő 12 V/ DC

tervezését és gyártását az alábbi szabványok alapján végeztük:

EN 1494+A1; EN 60204-32; EN 62321

figyelembe véve az alábbi előírásokat:

2006/42/EK
2011/65/EU

Zlín 12. 6. 2013

Martin Šenkýř
Igazgatótanácsi tag