Güde®

20001

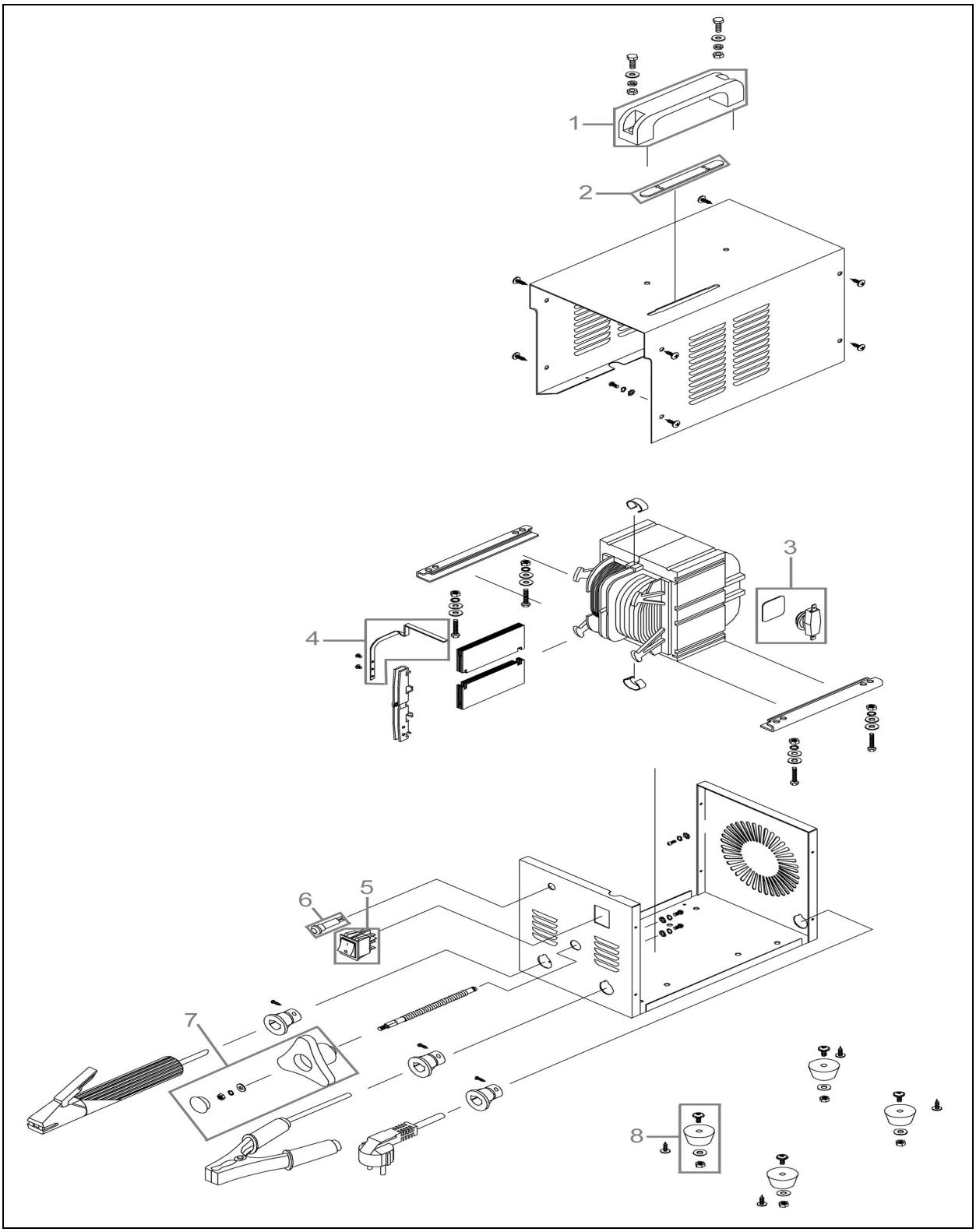

20001

Pos.-Nr.	Ersatzteil-Nr.	Bezeichnung	Pos.-Nr.	Ersatzteil-Nr.	Bezeichnung
001	20001-03001	Griff	005	20001-03005	Schalter EIN/AUS
002	20001-03002	Schauglas	006	20001-03006	Power-Leuchte
003	20001-03003	Thermoschutz	007	20001-03007	Stellrad
004	20001-03004	Zeiger Amperemeter	008	20001-03008	Gummifuß